EN

DE

FR

ES

JSS-230B50UK / JSS-230B50EU

JOBSITE SAW PRO

OWNER'S MANUAL

JSS®

85-007597-00
Rev A - 06242024

TABLE OF CONTENTS

DECLARATION OF CONFORMITY 3
SYMBOLS 3
SPECIFICATIONS AND REQUIREMENTS 4
GET TO KNOW YOUR SAW 6
PREPARE YOUR SAW FOR USE 8
USING YOUR SAW 14
CARE FOR AND ADJUST YOUR SAW 24
TROUBLESHOOTING 33

www.SawStop.eu/JSSsupport

EN - Additional translations of this manual are available from the above URL.
IT - Ulteriori traduzioni di questo manuale sono disponibili all'URL sopra indicato.
NL - Bijkomende vertalingen van deze handleiding zijn beschikbaar via de bovenstaande URL.
SV - Ytterligare översättningar av denna bruksanvisning är tillgängliga via ovanstående URL.
FI - Oppaan muita käännöksiä on saatavilla yllä olevasta URL-osoitteesta.
DA - Der kan findes yderligere oversættelser af denne vejledning på ovennævnte webadresse.
NB - Ytterligere oversettelser av denne håndboken er tilgjengelige på ovenstående internettadresse.
PT - Traduções adicionais deste manual estão disponíveis no URL acima.
CS - Další překlady tohoto návodu jsou k dispozici na výše uvedené adrese URL.
PL - Dodatkowe tłumaczenia tej instrukcji dostępne są pod powyższym adresem WWW.

Copyright SawStop, LLC

All Rights Reserved

Revised June, 2024

Original Instructions - Jobsite Saw Pro

Some images in this manual may depict a product configuration, markings or labels that differ from your saw.

Updates to this manual and additional related documentation such as exploded views and parts lists are available at SawStop.eu or SawStop.uk

DECLARATION OF CONFORMITY

We declare under our sole responsibility that this product: **Jobsite Saw Pro (JSS-230B50EU, JSS-230B50UK)**

A transportable table saw, complies with all the relevant requirements in the following EU Directives:

- 2006/42/EC – Machinery Directive
- 2014/30/EU – Electromagnetic Compatibility
- 2015/863/EU – RoHS 3

Standards or normative documents:

Health and Safety	EN 62841-1:2015+AC:2015+A11:2022 EN 62841-3-1:2014/A12:2021
EMC	EN 55014-1:2017/A11:2020 EN 55014-2:1997/A2:2008
Environmental	EN 63000:2018

Michael Davies
Managing Director SawStop Europe
73240 Wendlingen a.N., DEa.N., DE

Eric Burmester
Vice President of Engineering
11555 SW Myslony St. Tualatin, OR, USA

Tualatin, Oregon USA

Date of Declaration: Aug 30, 2024

SYMBOLS

The following symbols, acronyms and abbreviations may also be found on the exterior of your tool or in this manual.

SYMBOL	DEFINITION	SYMBOL	DEFINITION
	High voltage		Warning of general caution or danger
	Protective earth ground	"	Inch
V	Volts	lb	Pound
W	Watts	Kg	Kilogram
~	Hertz (cycles per second)	°	Angular degree
N_o /min	Revolutions Per Minute	mm	Millimeter
m3/hr	Cubic Meters per hour	cm	Centimeter
	Read warnings and instructions		Keep all guards and covers in place
	Use hearing protection		Use eye protection
	Use a dust mask		Do not dispose with household waste

SPECIFICATIONS AND REQUIREMENTS

DIMENSIONS

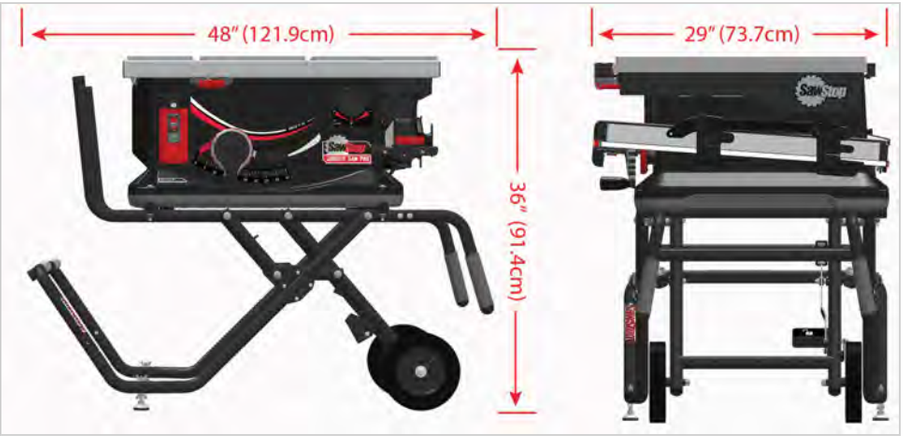

SPECIFICATIONS	
Motor Configuration	230 VAC 50 Hz, Univ.
Weight (Saw Only)	84 lbs (38 kg)
Weight (With Cart)	113 lbs (51 kg)
Max. Depth of Cut, Blade at 0°	3 1/8" (79.5 mm)
Max. Depth of Cut, Blade at 45°	2 1/8" (54 mm)
Max. Rip Right of Blade (Extended)	25 1/2" (640 mm)
Saw Dimensions (with Open Cart) (H x W x D)	36" x 48" x 29" (915 X 1220 X 73 mm)
Saw Dimensions (with Closed Cart) (H x W x D)	26 1/2" x 45" x 29" (673 X 1143 X 737 mm)
Table Dimensions (Extended)	43 5/16" x 24 5/8" (1151 X 625 mm)

BLADE REQUIREMENTS	
Blade diameter (A)	10", 250mm, 254mm
WARNING: Do not use blades smaller than 250mm in diameter.	
Bore (Arbor) Diameter (B)	30mm
Blade plate thickness (C)	0.071"–0.087" (1.8mm–2.2mm)
Blade kerf (D)	0.093"-0.138" (2.3mm-3.5mm)
Speed	N_o: 4000/min
Riving knife or spreader thickness (F)	0.090" (2.3 mm)
Blade and riving knife or spreader gap (G)	0.16"-0.32" (4-8mm)

See callout references on images

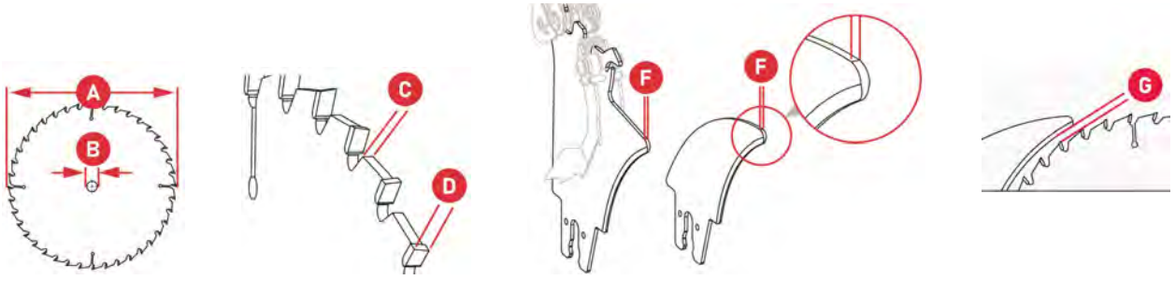

More about blades:

- Use only saw blades recommended by the manufacturer (see specification on the previous page) that meet EN 847-1.
- Use only blades that conform to the diameter, body thickness and kerf thickness specifications marked on the riving knife included with your saw.
- Use only saw blades that are marked with a speed equal or higher than the speed marked on the tool.
- Use a blade type appropriate for the material being cut.

This illustration shows a blade as equipped with shoulders (A). Do not use blades with shoulders. The shoulders could prevent the brake pawl from effectively engaging the blade in the event of an activation of the safety system.

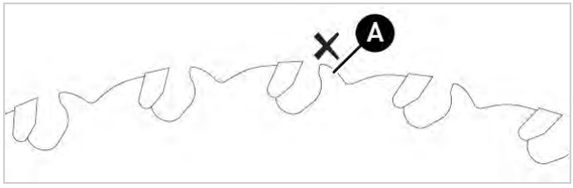

WARNING:
Do not use undersized blades. Blades smaller than 250mm could increase the chance of a more severe injury in the event of a safety system activation.

NOTE:
Both the riving knife and the spreader are 0.090" (2.3mm) thick. Do NOT use a blade with a kerf less than 0.093" - 0.138" (2.3mm - 3.5mm) with this tool. When the blade and riving knife or spreader are installed in the saw, there should be a gap of 4-8mm between the blade and the riving knife or spreader.

IMPORTANT:
Avoid overheating the tips of the saw blade teeth by keeping the blade clean and sharp. Ensure the dust collection system is clean and free of debris. When cutting plastic, make sure material feed rate does not cause the plastic to heat up or melt.

WARNING:
To avoid risk of injury, wear gloves when handling saw blades. Never wear gloves when operating the saw.

The saw can be used to cut wood, plastic, pliable metal (e.g., aluminum), or other similar materials. Do not use the saw to cut ferrous metals. Conductive materials must be cut using Bypass Mode (see **START THE SAW - BYPASS MODE** on page 22).

NOISE EMISSIONS LEVELS

The levels determined in accordance iwth EN 62841 are typically:

Sound pressure level	Lpa = 95.4 dB
Sound power level	Lwa = 108.4 dB, LpCpeak = 96.6 dB
Uncertainty	3 dB

The specified noise emission values

- have been measured in accordance with a standardised test procedure, can be used to compare one power tool with another,
- and can also be used for a provisional assessment of the load.

WARNING:
Noise generated when working. Risk of damage to hearing. Use hearing protection.

Noise emissions during actual use of the power tool can differ from the declared values depending on the ways in which the tool is used especially what kind of workpiece is processed.

It is important for the operator to identify safety measures to protect the operator that are based on an estimation of exposure in the actual conditions of use (taking account of all parts of the operating cycle such as the times when the tool is switched off and when it is running idle in addition to the trigger time).

ELECTRICAL CONNECTION

See the included **Safety and General Use Instructions for Portable Table Saws** manual for additional general specifications and safety warnings.

GET TO KNOW YOUR SAW

OVERVIEW

A. Power Controls
B. Table Insert
C. Riving Knife
D. Storage
E. Fence
F. Elevation and Tilt Control
G. Folding Cart

POWER CONTROLS

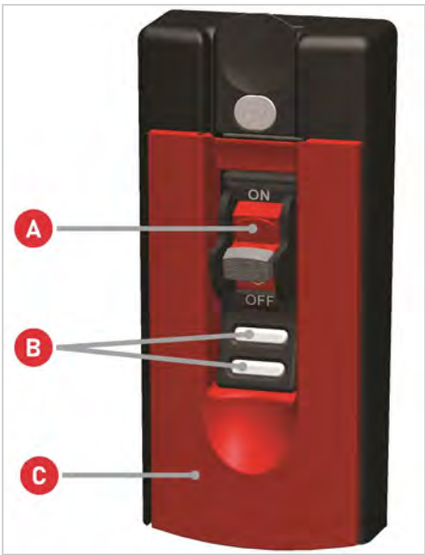

Use the power controls to run the saw and monitor the saw's status (see **POWER CONTROLS** on page 21).

A. Power Switch
B. Status Lights
C. Start/Stop Paddle for Blade

Status lights can flash slow or fast (see **STATUS LIGHTS & CODES** on page 14).

LOCATION OF ACCESSORIES

Accessory Drawer

1. Flip handle to release rail.
2. Extend table to reveal storage drawer.
3. Pull drawer out to allow lid to open. Press clips to release accessories.

Location of Storage Drawer Accessories

The drawer stores items in two layers, with the riving knife and optional spare brake underneath.

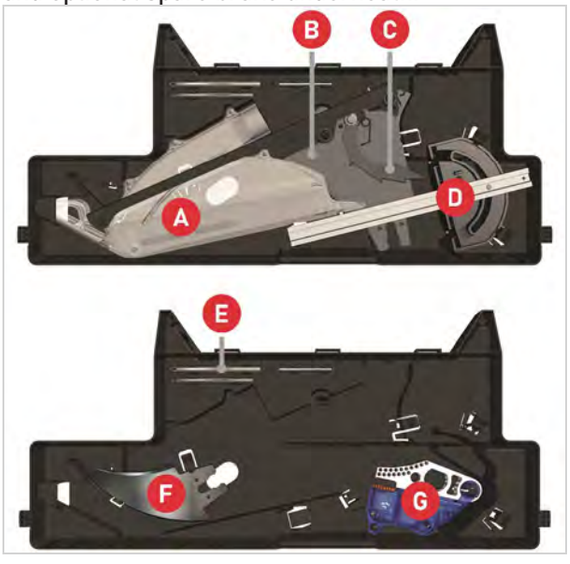

A. Blade Guard
B. Spreader
C. Anti-Kickback Pawls*
D. Miter Gauge
E. Hex Wrenches (3mm, 4mm and 5mm)
F. Riving Knife
G. Storage for Optional Spare Brake

*Optional accessory available for purchase at SawStop.eu or SawStop.uk

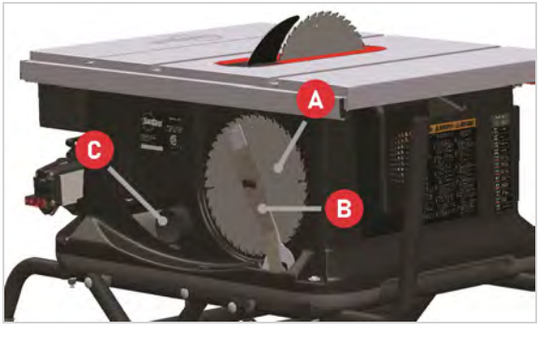

A. Spare Blades (not included)
B. Blade Wrenches
C. Dust Port (see page 13) and Dust Collection Adapter

Fence, Power Cord, and Push Stick Storage

FENCE

Slide fence fully into storage holsters and flip latch down to lock in place. Pull up on fence lever to release latch and remove fence.

POWER CORD

Wrap power cord around brackets on right sides of holsters, as shown by red arrows.

PUSH STICK

Insert push stick into opening above brackets, then push until it stops. Swing handle end of push stick into clamp on front holster and push down to lock push stick in place.

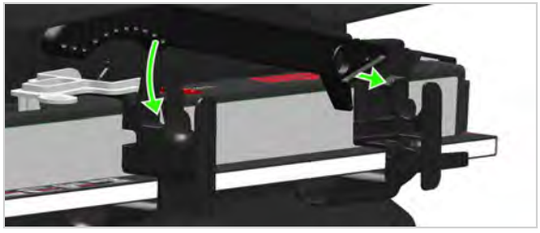

PREPARE YOUR SAW FOR USE

SOLID, LEVEL & CLEARANCE

Place the saw on a solid and level working surface. Make sure there is enough space around the saw so that you can cut the workpiece without interference.

Also, make sure the workpiece is not too large to safely control as you make the cut. Make sure that you are able to prevent the workpiece from overbalancing as you pass the workpiece across the table and complete the cut.

MOBILE CART

WARNING:
When setting up or collapsing saw for transport, always keep both hands on handles and be mindful of pinch points.

Setup and Transport

1. To open mobile cart, grasp both handles (A) and raise cart and saw to upright position. Press lock release lever with right foot (B) and pull handles toward you.

2. Lower handles until cart locks in open position.

3. Make sure cart does not wobble. If needed, loosen wing nuts and adjust leveling feet, then re-tighten wing nuts.

WARNING:
Always use the saw and the mobile cart on a level surface. Unplug and store the power cord before moving the saw.

4. To collapse cart for transport, depress lock release lever with foot (see lower arrow) and lift both handles.

5. Raise handles until the cart and saw are completely upright. Ensure lock bar fully engages lock pin.

6. To move saw, grasp both handles and tilt cart backward to roll on wheels.

To lift saw, grasp hand grips on saw. The hand grips are molded into the bottom left and bottom right sides of the saw cabinet.

WARNING:

The saw and the cart weigh approximately 113 pounds (51 kilograms). Be careful and use proper lifting technique to avoid injury. Two people are required to lift the saw.

Remove/Install Mobile Cart

1. Raise the cart. Locate bolts on each of the four corners of the saw.

2. Use 5 mm hex wrench and 13 mm wrench to remove hardware from all four saw corners.

3. Use the hand grips to lift saw straight up and off cart. To re-attach saw, reverse steps.

WARNING:
The saw weighs approximately 84 pounds (38 kilograms). Be careful and use proper lifting technique to avoid injury. Two people are recommended.

REMOVE/INSTALL TABLE INSERT

Remove Table Insert

1. Switch power off and unplug the power cord.

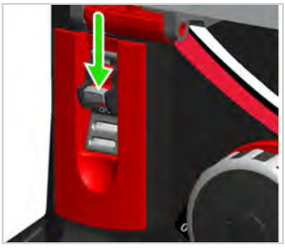

2. Insert the included 4mm hex wrench into the release latch. Pull the top of the hex wrench toward the front of the saw to release the table insert.

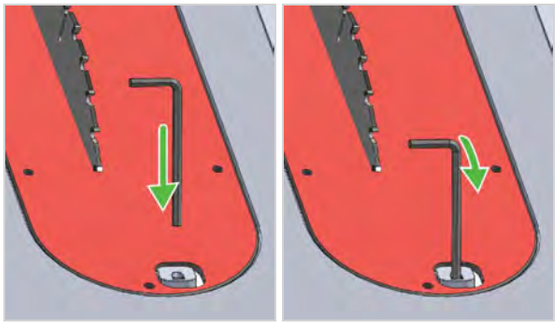

3. Slide insert up and out.

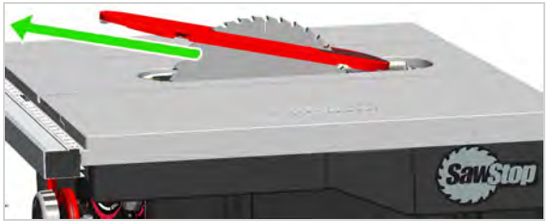

Install Table Insert

1. Slide in so rear screws overlap. Press front of insert down to lock in place.

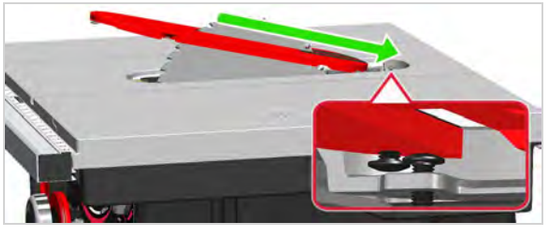

WARNING:
Never operate the saw without the table insert in place.

BLADE GUARD AND SPREADER

How to Use Blade Guard

WARNING:
Use the blade guard and spreader for every operation for which they can be used, including all through-sawing.

1. Switch power off, unplug the power cord and remove table insert. Install blade guard into clamp.

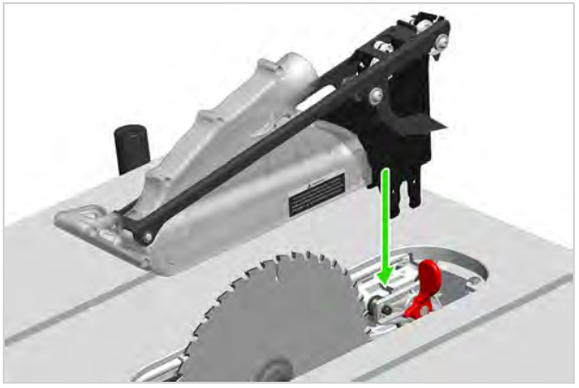

2. Rotate the red clamp handle down to secure blade guard in place. Install table insert. Reverse steps to remove blade guard.

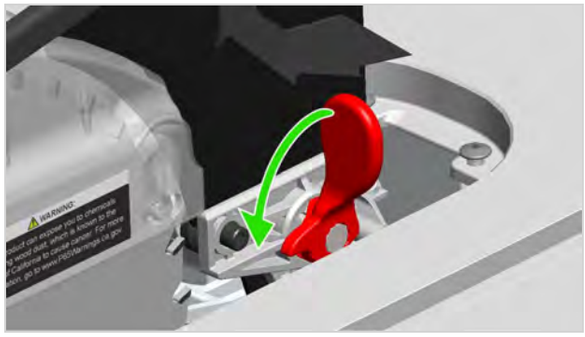

3. To cut, raise top of blade above material. Place material flat on table and push slowly and smoothly into blade. Guard will adjust to material height.

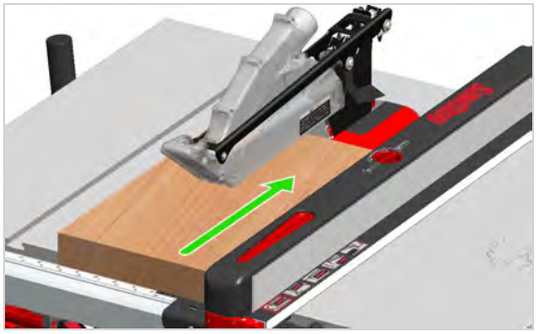

NOTE:
To install or remove table insert, blade guard must be lifted.

Remove/Install Blade Guard

1. To provide easy access when changing blades, raise blade guard away from table. Pull guard forward...

then rotate it up and back (1B). Reverse steps to place the guard back in locked position for use.

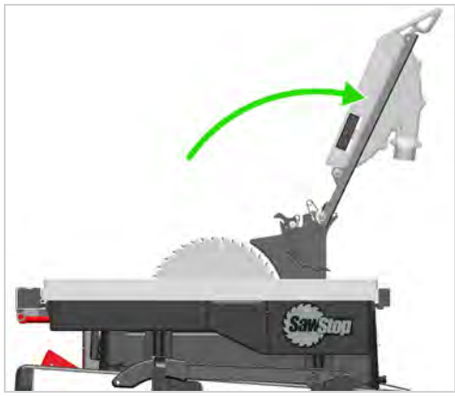

2. To completely remove the blade guard, rotate up and pull forward (A) until the guide and height adjustment wheels are clear of the spreader (B). Continue to lift and rotate until the top guard spring (C) releases from the spreader.

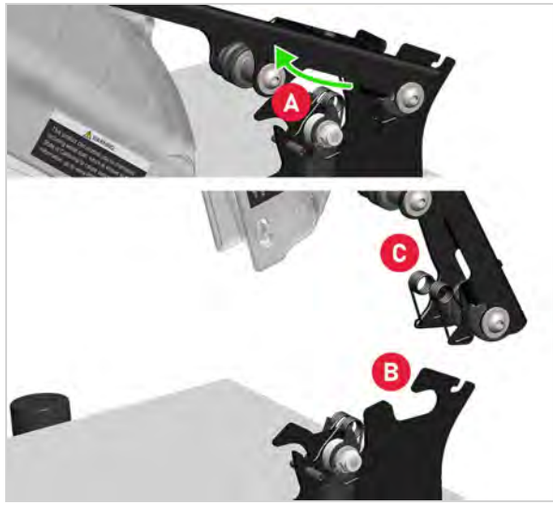

Store guard in storage drawer when not in use (see page 7). Reverse steps to reinstall guard.

Anti-Kickback Pawls

WARNING:
Always switch the power off and unplug the saw before removing or installing the blade guard, spreader, or riving knife.

NOTE:
Anti-Kickback Pawls are an optional accessory available for purchase through the online parts store at SawStop.eu / SawStop.uk.

Leave pawls down to reduce likelihood of kickback.

1. If you need to remove pawls, first remove guard, and then pull pawls back, up (A) ...

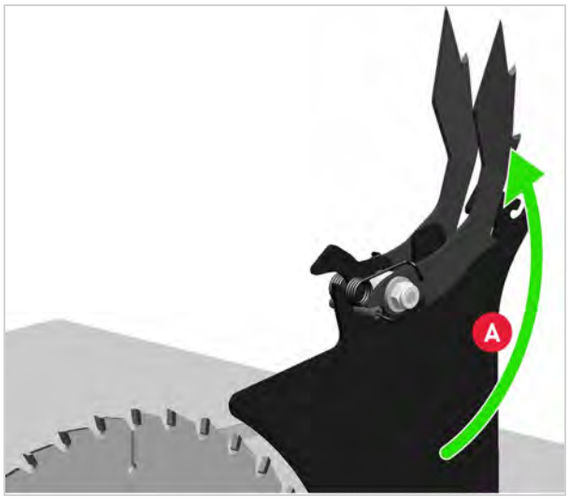

and forward to remove (B).

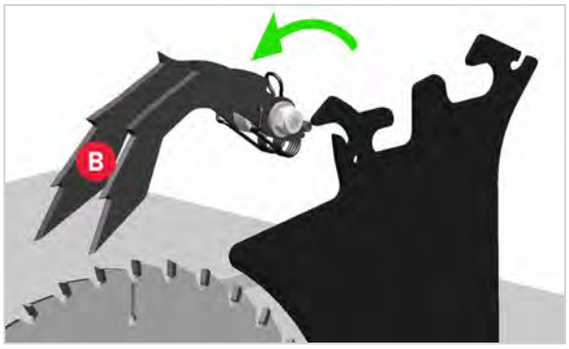

Store pawls in storage drawer when not in use (see page 7). To install pawls, reverse the process.

NOTE:
When the blade guard is not in use, storage locations are provided in the accessory drawer for the blade guard, anti-kickback pawls, spreader, miter gauge and riving knife.

RIVING KNIFE

A primary reason to use the riving knife is for non-through cuts where the blade guard and splitter cannot be used.

1. Switch power off, unplug the power cord and remove table insert. Install riving knife into clamp.

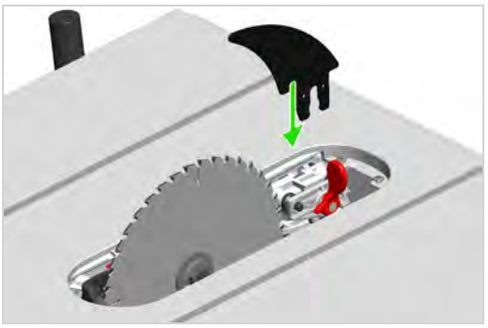

2. Rotate clamp handle down to secure riving knife in place. Install table insert.

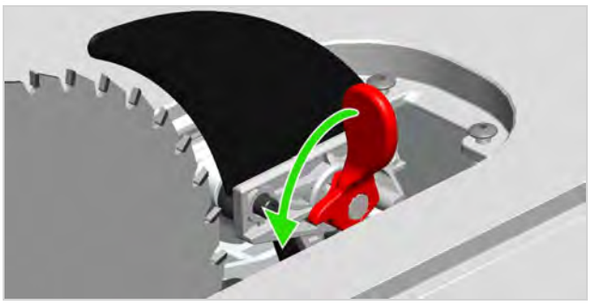

Reverse steps to remove riving knife.

3. Place material flat on table and push slowly and smoothly into blade.

WARNING:
Use the riving knife for every operation where the blade guard cannot be used.

ATTACH DUST COLLECTION

Connect suitable dust collector, which provides at least 300 m3/hr of airflow, to rear dust ports on saw and blade guard, using flexible connectors.

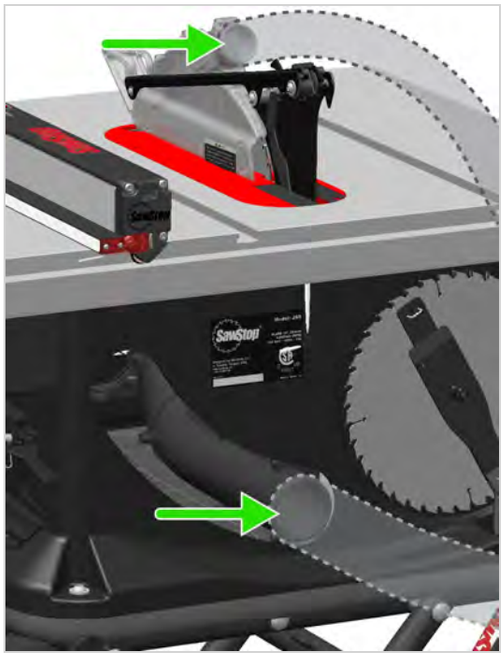

Always use a dust collection system when making cuts. Keep the system free of accumulated dust and debris.

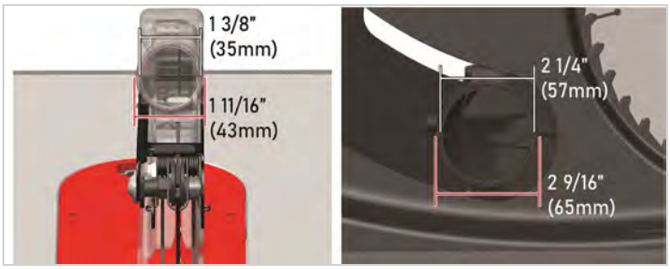

Some commonly available 50mm inner diameter hoses can be inserted directly into the dust port. The included dust port adapter is provided for convenient connection to commonly available 36mm and 27mm dust hose sizes.

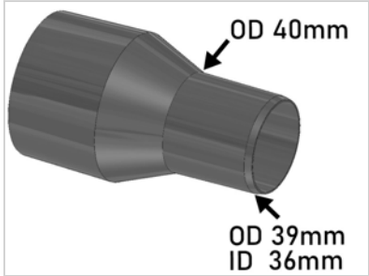

Dust port adapter - Hose fitting dimensions

USING YOUR SAW

STATUS LIGHTS & CODES

The green and red lights under the power switch indicate the status of the saw. The lights function independently or in combination, depending on the status. Either light can flash slow or fast, or be on continuously. The red light can flash once indicating the saw is in Bypass Mode (see page 22).

Error codes not listed may also appear. If you are not able to identify the code or resolve an error situation, contact the SawStop Service department. Visit SawStop.eu/contact for contact information.

See the descriptions of the status conditions in the table below.

GREEN	RED	STATUS	DESCRIPTION
Solid on	Slow blink	Starting up	The system is performing self-checks and energizing the brake system. This code should clear within 15 seconds after you turn on the power switch. If the ambient temperature is very low (below about 0° F), this code may take longer to clear.
Solid on	Off	Ready or running	All self-checks have been completed, the safety system is operating properly, and the saw is in Standby Mode and ready to run.
Fast blink	Off	Coasting down	The blade is coasting down and that the safety system is ready to activate the brake if contact is detected. The safety system monitors the rotation of the blade while it is coasting down. If you touch the blade while this code is flashing, the brake will activate.
Solid on	Off	Bypass Mode ON*	The saw is running in Bypass Mode and will NOT activate the brake cartridge if you contact the spinning blade. Bypass Mode allows you to cut electrically conductive materials without activating the brake. When the saw is in Bypass Mode, the safety system is disabled.
Fast blink	Fast blink	Paddle OUT	The Start/Stop paddle is in the ON position (pulled out) before you turn on the power switch. Push the paddle in to the OFF position to clear this code. This is a safety feature to prevent the saw from restarting after a power loss or after the safety system has turned the saw off due to an error detected during use.
Solid on	Fast blink	Blade contact while stopped	There was contact with the blade (or a portion of the arbor) when the blade was not spinning in Standby Mode. Contact in this mode does not activate the brake. The code will automatically clear within 5 seconds after contact has ended. The system will not allow the motor to start while this code is displayed.

GREEN	RED	STATUS	DESCRIPTION
Slow blink	Fast blink	Blade contact during bypass	Contact was detected while the saw was running in Bypass Mode. The code indicates that the brake would have activated if the system had not been in Bypass Mode. The brake will not activate but the safety system will continue to monitor for contact. This error will automatically clear once the blade has finished coasting down.
Off	Slow blink	Brake cartridge key error	The cartridge locking key is not installed correctly. To clear this error, first turn the power switch to OFF, and then make sure the cartridge key is fully locked (see page 1).
Off	Fast blink	Overload due to moisture	The material is too wet or green. Cycle the Start/Stop paddle and the power switch to clear. Allow material to dry or cut in Bypass Mode.
Slow blink	Solid on	Small or missing blade	There is no blade currently installed or the blade is too small and thus incompatible with your JSS Pro Saw. Switch power off, unplug the power cord and install a 10" (254mm) blade.
Fast blink	Solid on	No blade rotation	The blade is stalled. Cycle power and cut material more slowly. Contact SawStop Technical Support if issue persists. (See SawStop.eu/support).
Off	Solid on	Replace brake cartridge	The brake cartridge has already activated or there is some other permanent defect that cannot be corrected. If the cartridge has not activated, cycle the power off and on. If the error continues, install a new cartridge. For instructions on changing the brake cartridge, see page 31.

WARNING:

* THERE IS NO PROTECTION IN BYPASS MODE; the brake will not activate if you touch the spinning blade. Use Bypass Mode only to test a material for conductivity and to cut conductive materials. Use extra caution in Bypass Mode.

SET BLADE ELEVATION AND TILT

1. Rotate elevation hand wheel (A) clockwise to raise blade, or counter-clockwise to lower blade. A single rotation adjusts blade elevation from fully lowered to fully raised, and vice versa.

2. Blade tilt angle is indicated by position of red pointer over tilt scale.

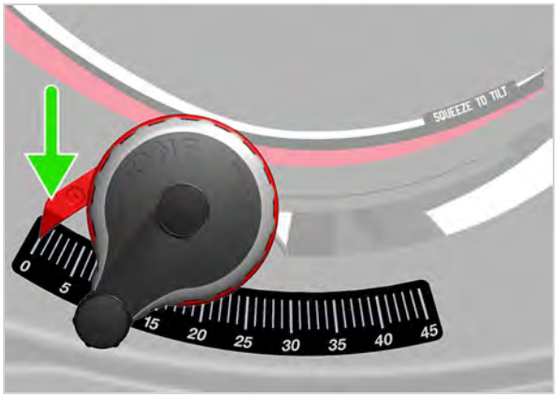

3. Change tilt angle by squeezing backplate against hand wheel (A) and sliding hand wheel to side (B) . Release backplate to lock blade in place.

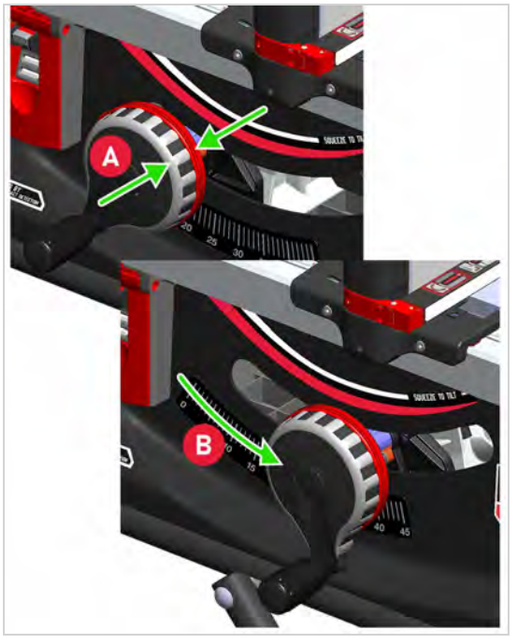

This adjusts tilt angle in single degree increments.

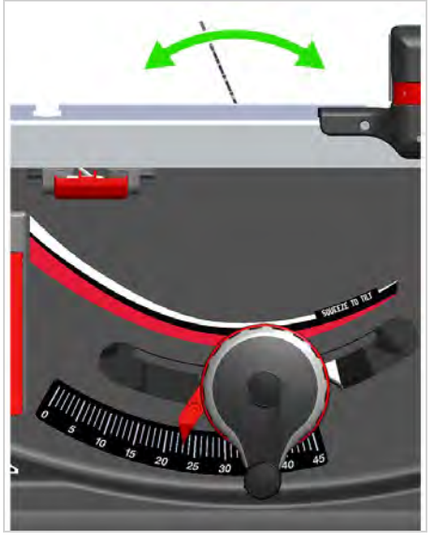

4. Adjust tilt angle in fractional degree increments by rotating tilt adjustment knob.

WARNING:

Never use the fence on the left side of the blade when making a bevel cut (the blade is tilted). The cut piece can bind between the fence and blade and could result in injury or damage the saw. Further, the blade could contact the fence resulting in damage and brake activation.

RIP FENCE AND EXTENSION TABLE

Use fence to guide material during rip cuts.

1. Use the red indicator line on the clear fence cursor to determine the cutting width.

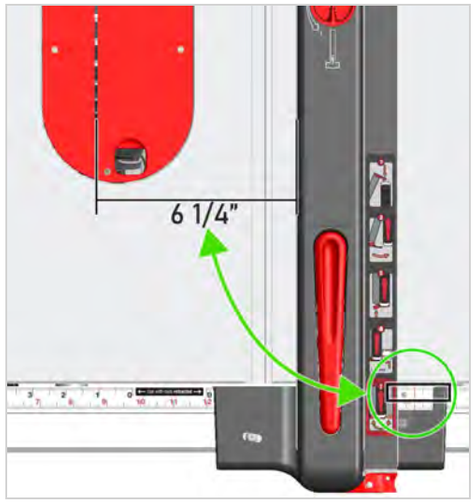

2. To move the fence, push lever down to unlock the fence (A), and then slide fence until the indicator line reads desired cut width. Push down on the opposite end of the lever (B) to lock the fence in place.

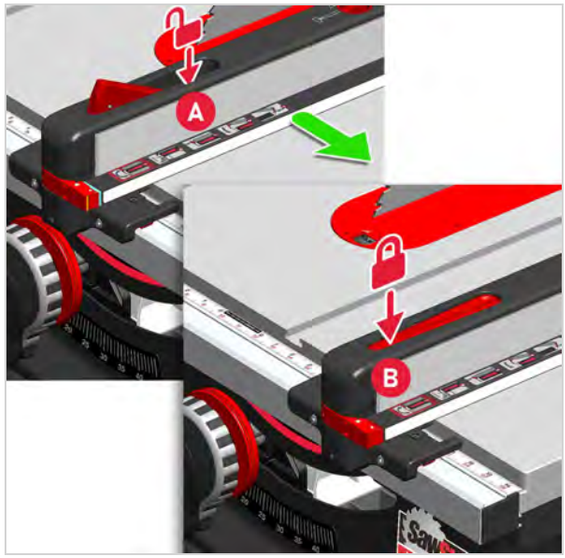

WARNING:

Always use the fence when making rip cuts. Never perform a ripping operation freehand- this may result in serious injury.

3. Extend table for rip cuts wider than 12" (30 cm). Flip handle out to unlock the table.

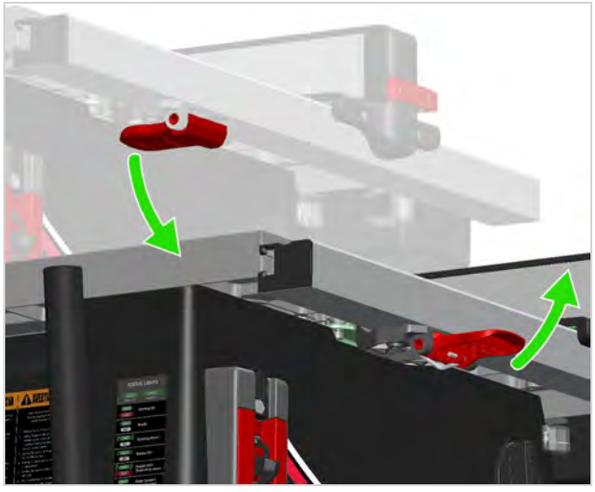

4. Slide the table to the right (A) to extend. Flip handle (B) towards the saw to lock table in place. The rails for the table must be fully extended to lock the handle.

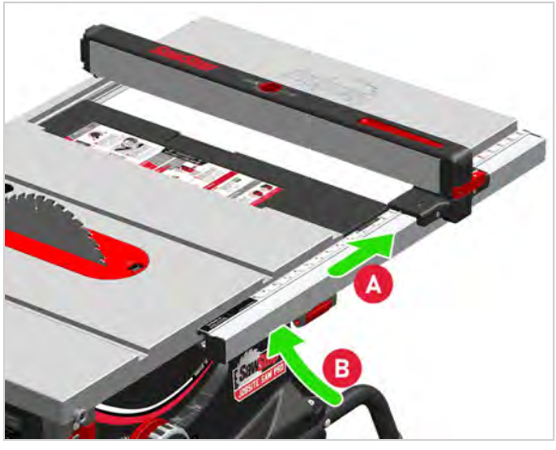

WARNING:
Do not use the saw unless the table is locked in one of the two positions: either fully closed (retracted) or fully open (fully extended).

5. Use upper scale (black numbers) with the table retracted. Use lower scale (red numbers) with the table extended.

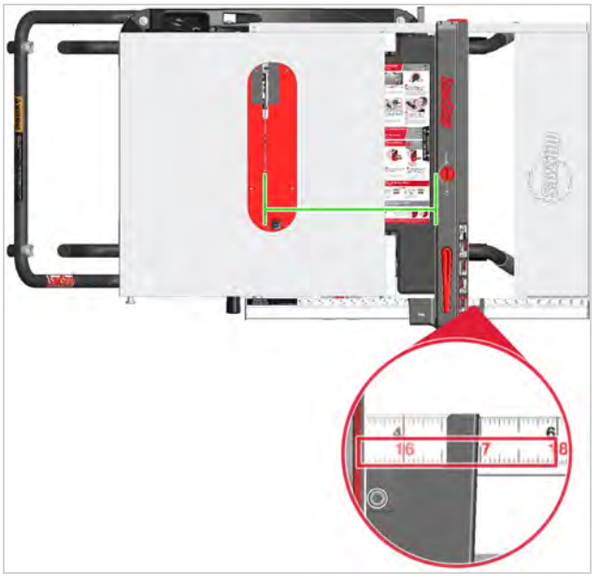

NOTE:
Scale values are only correct when table is fully retracted or fully extended.

Low Fence

1. The fence is equipped with a low fence. Use the low fence when cutting thin or narrow strips of material.

   The low fence is one 1" (25.4mm) wide; subtract 1" (25.4mm) from the values on the ruler when using the low fence.

2. Store low fence on right side of rip fence. Low fence can be used on either side of rip fence. To use low fence on left side of rip fence, pull lever forward and slide low fence slightly back to unhook rear.

3. Flip low fence over and hook rear end on left side of rip fence (A). Push lever back to lock low fence in place (B).

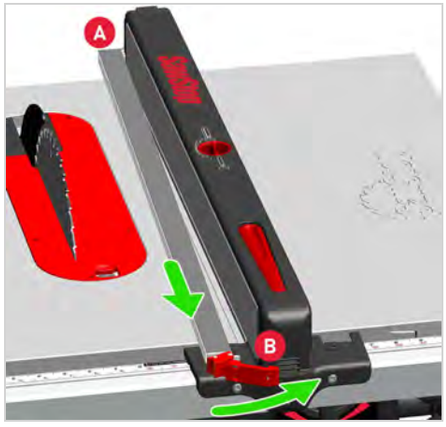

WARNING:
Do not allow low fence to contact blade. Contact with the blade could result in activation of the safety system.

Support Shelf

A support shelf is included in the rip fence. Use the shelf to support material when the table is extended.

Turn the support shelf knob clockwise to extend shelf.

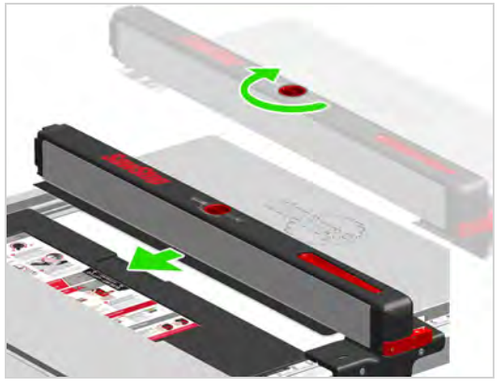

Retract shelf when fence is over table or extension table.

NOTE:
The support shelf cannot be extended when low fence is attached to left side of rip fence.

WARNING:
Always retract the support shelf when the fence is over the table. If the support shelf touches the blade, the brake will activate.

Miter Gauge

1. Slide the miter gauge into either miter slot in table top.

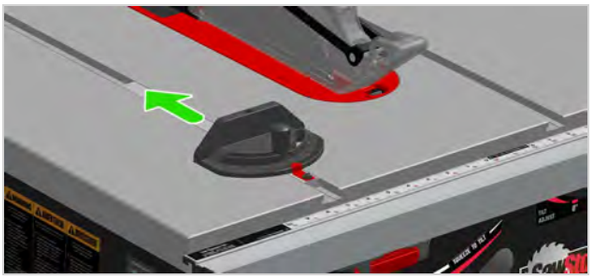

2. To adjust miter gauge angle, turn handle counter-clockwise, and then pivot miter gauge head until red pointer is above desired angle (+/- 60°). Tighten the handle by turning it clockwise before making cut.

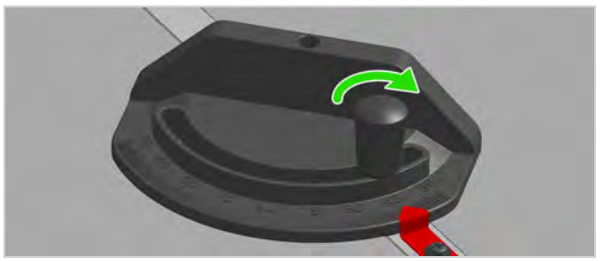

WARNING:
Use the miter gauge for cross-cutting operations. To reduce the potential for kickback and serious injury, move the fence out of contact with the workpiece when cross-cutting to prevent the workpiece from binding between the fence and the blade.

Also see **How to Calibrate the Miter Gauge** on page 30.

Miter Gauge Extension

You can mount an optional wooden extension to the miter gauge face to provide additional support for workpieces.

To mount the extension, use wood screws with shanks sized to fit through the slots in the miter gauge head (<7.25mm).

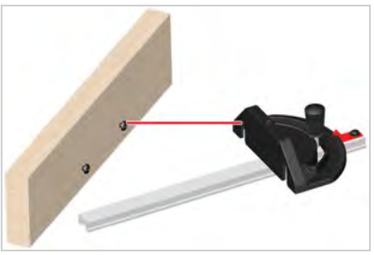

The wood face should be at least 1" (25mm) higher than the maximum depth of cut, and should extend beyond the edges of the miter gauge head.

WARNING:
To reduce the potential for kickback and serious injury, move the fence out of contact with the workpiece when cross-cutting to prevent the workpiece from binding between the fence and the blade.

POWER CONTROLS

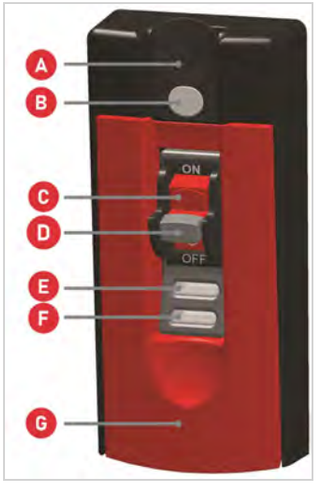

A. **Bypass Switch**. Use to run the saw in Bypass Mode (see page 22).

B. **Bypass Lock Out Key**. Remove to disable Bypass Mode (see page 23).

C. **Main Power Switch**. Activates power for the saw (but does not spin the blade).

D. **Lock Out Key**. Remove to disable the saw (see page 22).

E. **Green Status Light** (see page 16).

F. **Red Status Light** (see page 16).

G. **Start/Stop Paddle**. Pull out to turn on the motor and spin the blade. Push in to turn off the motor (see page 22).

START THE SAW - NORMAL MODE

Start your saw in Normal Mode to cut NON-CONDUCTIVE materials such as:

- Dry wood
- Dry plywood or OSB
- Dry pressure-treated wood
- MDF
- Plastic
- Solid surface
- Laminate
- Cardboard
- Foam

WARNING:
Cutting conductive material in Normal Mode will cause the safety system to activate.

WARNING:
Always wear hearing and eye protection when using saw!

Procedure

1. Switch power on.

Wait while safety system initializes. Red status light flashes slowly until saw is ready.

2. Ready. Green status light is on solid.

   Red status light is off.

3. Pull paddle out to spin blade.

WARNING:
Never start the saw when the blade is in contact with the workpiece or any other object.

STOP THE SAW - NORMAL MODE

1. Push paddle in.

Green status light flashes fast while blade spins down.

> **WARNING:**
> Do not touch the blade while it is coasting down. Your touch will cause the safety system to activate.

2. After all cuts are completed, switch power off.

How to Disable Your Saw

Remove lock out key to disable saw.

START THE SAW - BYPASS MODE

Start your saw in Bypass Mode to cut CONDUCTIVE materials such as:

- Green or very wet wood
- Wet pressure-treated wood
- Very wet plywood or OSB
- Aluminum and other metals
- Carbon-filled materials
- Foil
- Mirrors

> **WARNING:**
> **There is no protection in Bypass Mode!** Use Bypass Mode only to cut conductive materials or to test conductivity (see page 22).

Procedure

1. Switch power on.

Wait while saw powers up. Red status light flashes slowly until saw is ready.

2. Ready. Green status light is on solid. Red status light is off.
3. Press and hold bypass switch above key. Wait for red light to flash once. DO NOT release switch.

4. While pressing bypass switch, pull paddle out to spin blade. Keep pressing switch until red light flashes once, then release switch.

Green light flashes while saw is running in Bypass Mode.

NOTE:
You cannot start in Bypass Mode unless the brake cartridge is installed and all error codes are cleared.

STOP THE SAW - BYPASS MODE

Push paddle in to stop blade.

Green status light flashes fast while blade spins down. Saw exits Bypass Mode automatically after blade stops. After all cuts are completed, switch power off.

WARNING:
The saw is still in Bypass Mode until the blade comes to a complete stop! The saw returns to Normal Mode automatically after the blade stops.

MORE ABOUT BYPASS MODE

How to Test Material Conductivity

Use Bypass Mode to see if material is conductive and would cause the brake to activate. Start the saw in Bypass Mode (see page 22), and then carefully make several cuts on a scrap piece of the material.

When testing conductive material, the following status light pattern indicates that the material is conductive and must be cut in Bypass mode to prevent the safety system from activating.

Green: Slow blink

Red: Fast blink

If this status code is not displayed after several trial runs, then it is likely the material is not conductive and you can make future cuts in Normal Mode.

How Disable Bypass Mode

Pull bypass switch out (A) then remove the Bypass Key (B) to disable bypass. Insert Bypass Key to re-enable.

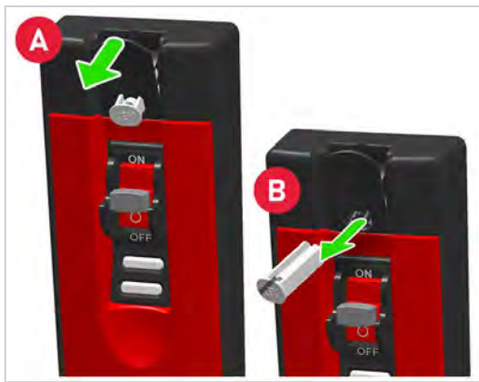

CARE FOR AND ADJUST YOUR SAW

MAINTENANCE

User-Replaceable Parts And Accessories

The following is a list of typical user-replaceable parts, and where to find replacement instructions:

PART	Part #	PAGE
Cartridge	TSBC-10R3	31
Table Insert	TSI-SJB-I	10
Riving Knife	10" / 254mm: JSS-442 250mm: JSS-443	12
Blade Guard	JSS-RDC	10
Spreader	JSS-RDC-001	10
Anti-kickback pawls	JSS-RDC-031	12

How to Order Parts

See the Job Site Saw exploded views and parts lists available for download at SawStop.eu for a complete listing of components and part numbers. For parts and further technical assistance contact SawStop. Visit us at SawStop.eu/contact.

Power Cord

Periodically check the condition of the power cord; if the cord becomes damaged, it must be replaced by a specially prepared supply cord available through SawStop Service. The cord must be replaced by SawStop or an authorized service agent. Contact SawStop service for details (seeSawStop.eu/contact).

Blade Guard

Keep the blade guard free of accumulated saw dust, wood chips, and other debris. Vacuum out any dust as needed. Check that you have a clear view of the saw blade from all angles; make sure no abrasions or materials on the blade guard obscure your view. Before each use, check that the blade guard pivots up and down freely. It should rest completely on the table when not in use, and the side plate should contact the table when the blade is tilted to 45 degrees.

Cabinet

The interior of the cabinet should be kept free of accumulated saw dust, wood chips and other debris. Although most of the dust is collected by the dust collection system, it is normal to have some dust collect in the cabinet. Periodically check for dust inside the bottom of the cabinet, trunnion assembly, and dust shroud. Vacuum out the dust as needed to prevent any buildup.

MAKE ADJUSTMENTS

WARNING:
Always make sure the motor is off, the power cord is unplugged and the blade is completely stopped before making any adjustments.

NOTE:
Your saw is factory-adjusted to meet strict requirements and should generally not need initial adjustments. You will want to become familiar with these procedures for future upkeep of the saw.

How To Adjust Table Insert

Adjust Vertical Movement

Remove insert. To reduce vertical movement, use a 3 mm hex wrench to tighten both screws (clockwise). Reinstall insert. Press down on parts of insert to check that there is no movement.

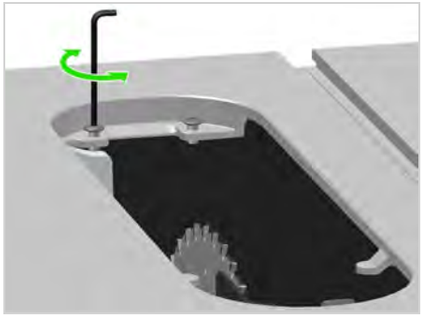

If insert becomes difficult to install or remove, increase vertical movement by loosening screws (counter-clockwise). Check by reinstalling and removing insert several times.

Align to the Table Top Surface

Use a 3 mm hex wrench to rotate the 5 screws clockwise to raise insert or counter-clockwise to lower insert. Balance adjustments between all 5 screws.

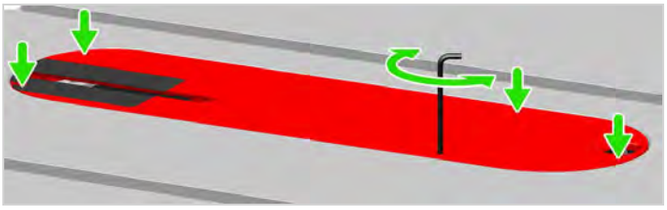

Feel around edges of insert to ensure it is flush with tabletop. When pressing on insert, it should not rock or click.

How to Cut a Slot in a Replacement Insert

The blade slot in the original table insert is pre-cut at factory. However, you must cut a slot in any replacement inserts by using the following instructions.

WARNING:
You must remove the riving knife before cutting the zero-clearance slot.

1. Rotate the clamp handle (A), and then remove riving knife/blade guard (B). Lower blade fully and adjust tilt angle to zero degrees.

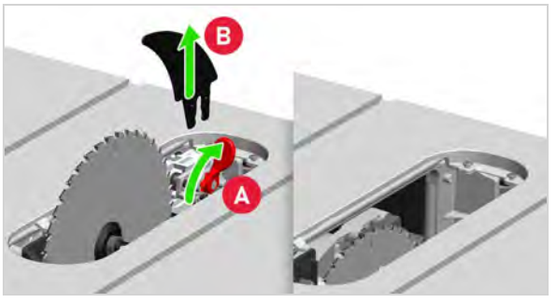

2. Install new table insert. Adjust leveling screws until table insert is level and slightly below table (see page 10).

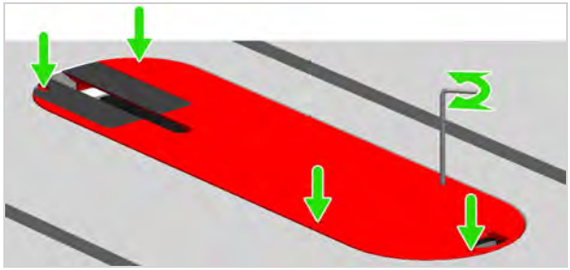

3. Clamp a thick piece of wood across right side of table insert to securely hold table insert to table.

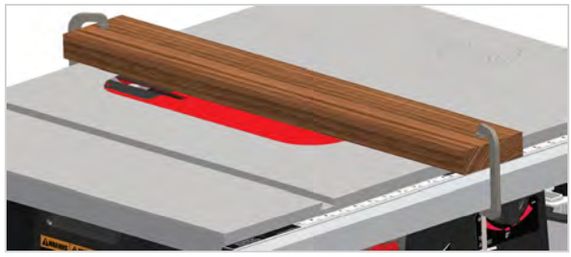

4. Start motor and slowly raise blade (see page 16) to its highest elevation. This will create the slot for cuts at zero degrees tilt.

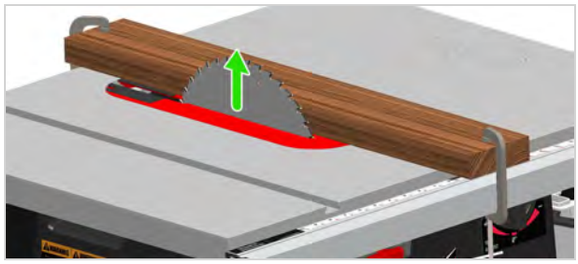

5. Lower blade to lowest elevation and turn off motor.

6. Set blade tilt angle to 45 degrees (see page 16).

7. Start motor and slowly raise blade to highest elevation. This will widen slot for beveled cuts up to 45 degrees.

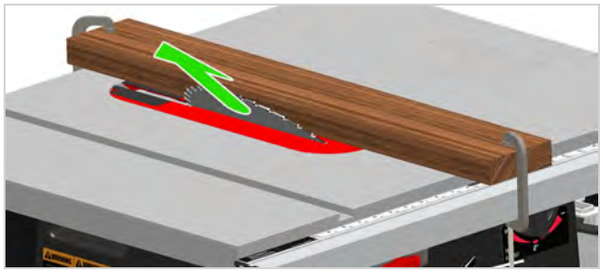

8. Stop motor and turn saw off. Remove wood and clamps. Remove table insert and install riving knife or blade guard (see **REMOVE/INSTALL TABLE INSERT** on page 10). Reinstall insert.

How To Change the Blade

WARNING:
Wear gloves when handling the blade.

1. Switch power off and unplug power cord. Remove table insert and riving knife/blade guard.

   Release wrenches by turning knob 1/2 turn.

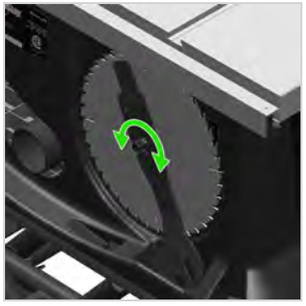

2. Loosen blade arbor bolt with wrenches. Remove bolt and washer, change blade, and then reinstall washer and bolt . Tighten bolt with wrenches-do not over-tighten.

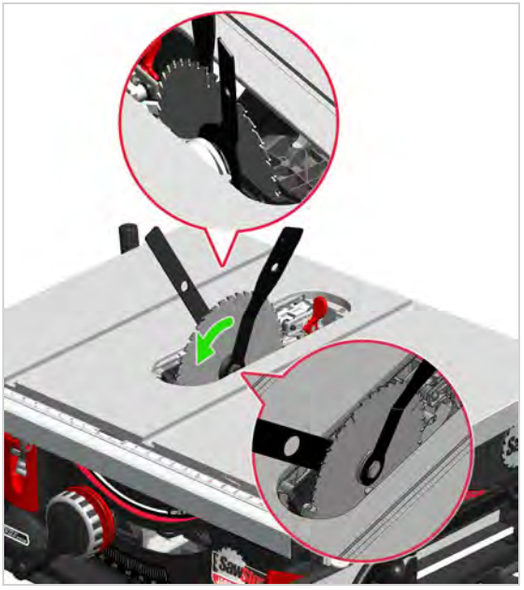

Make sure direction of blade rotation matches direction of teeth, as indicated by red arrow. Reinstall table insert and riving knife/blade guard.

WARNING:
Always turn off and unplug the saw before working on or maintaining the saw.

How To Align Blade to the Miter Slots

1. Remove table insert and blade guard. Raise blade.

   Mark one of the teeth. Rotate the blade so the tooth is at the back of the blade.

2. Set combination square parallel with right miter slot. Extend ruler until it lightly touches the side of the marked tooth. Tighten the locking knob on the combination square.

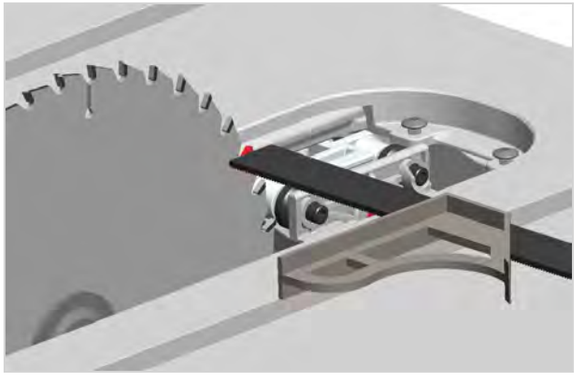

3. Rotate the blade so the marked tooth is at the front of the blade. Move the combination square to align with the tooth. If there is a gap, measure the gap with a feeler gauge. If measurement is within 0.01" (0.25 mm), no adjustment is needed. If not, proceed to next step.

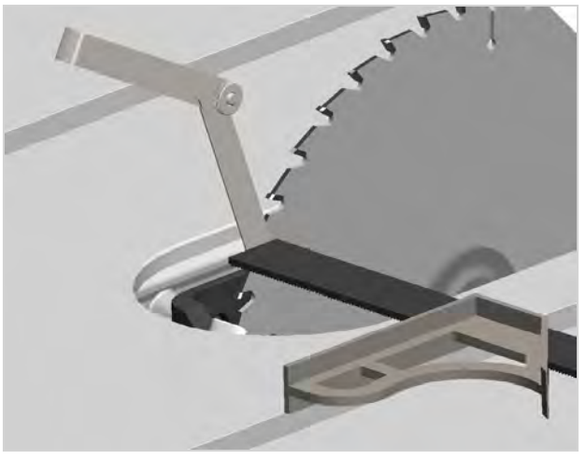

4. Remove the saw blade and set it aside.

   Use a 10 mm wrench to break loose the lock nut on the adjustment bolt. Just break loose enough to turn the bolt, do not loosen beyond that point.

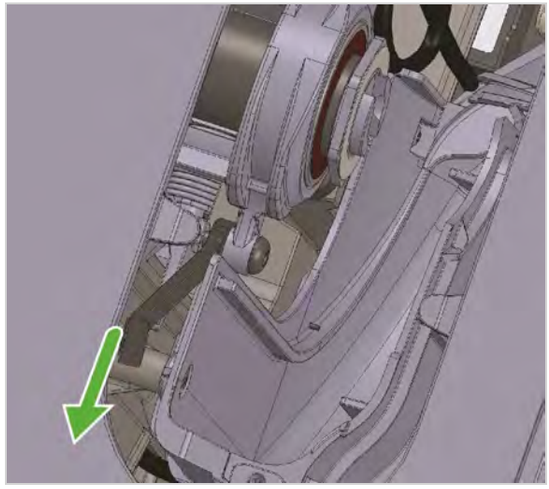

5. Use 4 mm hex wrench to rotate bolt: if there was a gap, turn counterclockwise to move blade right until the gap is removed or less than 0.01" (0.25mm) and clockwise to move blade left.

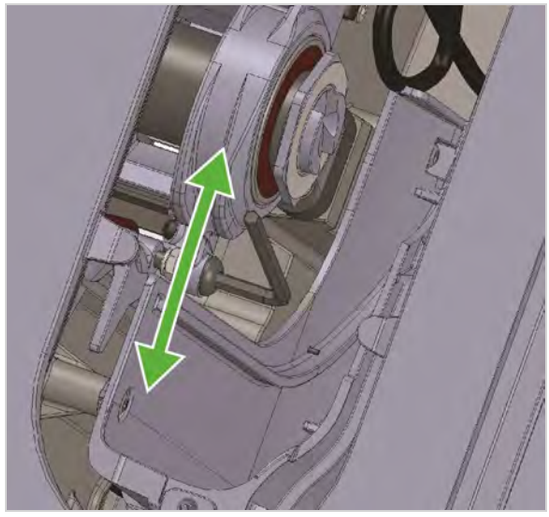

   Once adjusted, use the hex wrench to hold the adjusting bolt in-place, then tighten the lock nut.

   Replace the blade and repeat steps 2-3 to confirm the adjustment is within tolerance.

How To Adjust Fence

Clamping Force

Unlock fence and insert a 3 mm hex wrench into hole in front of fence. Turn clockwise to tighten or counter-clockwise to loosen. Check clamping force by locking and unlocking fence several times. Make further adjustments as necessary.

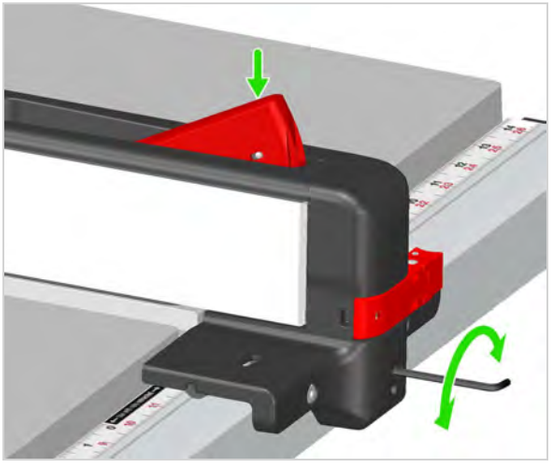

Alignment

1. Unlock fence and position with one side flush with a miter gauge slot. Lock fence. Check that face of fence is flush with miter slot edge along whole length. If there is misalignment, continue to next step.

NOTE:
When locking, fence may shift. If this occurs, unlock fence, adjust, and re-lock.

2. Unlock fence. Use a 3 mm hex wrench to slightly loosen screw in top left side of fence head.

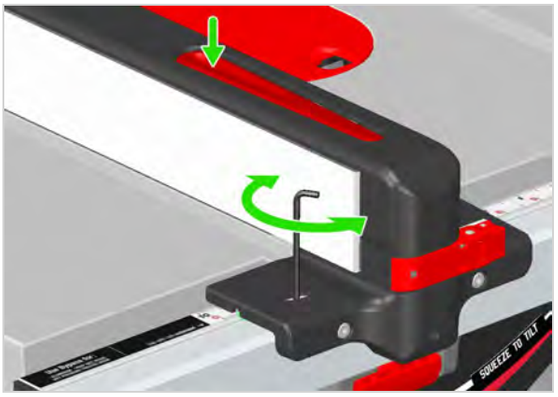

3. Insert 3 mm hex wrench at an angle into hole in left side of fence head.

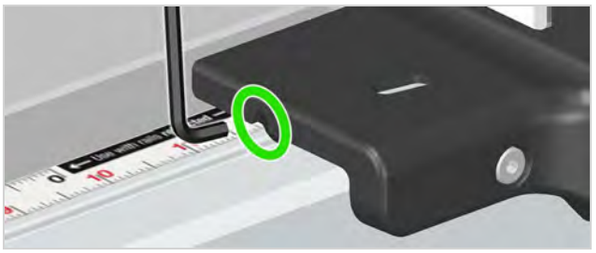

4. Rotate screw clockwise to shift fence left, or counter-clockwise to shift fence right. Lock fence and check alignment.

Make further adjustments as necessary. When fence is parallel to the miter slot, tighten screw in top left side of fence head. (Reverse Step 2)

5. Once fence alignment is done, lock and unlock fence to make sure it is still tightly secured to rail. If fence slides while locked, or feels loose, use a 3 mm hex wrench to tighten screw on front of fence.

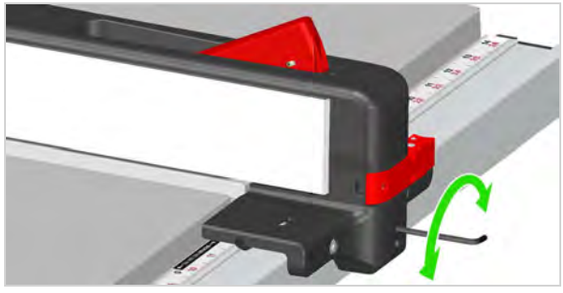

Adjust Indicator Lens

1. Raise blade fully. Make sure the table is fully retracted. Move fence so its left side rests against right side of blade. If indicator lens reads 0" (0 mm) on ruler, no adjustment is needed. If indicator does not read 0" (0 mm) proceed to next step.

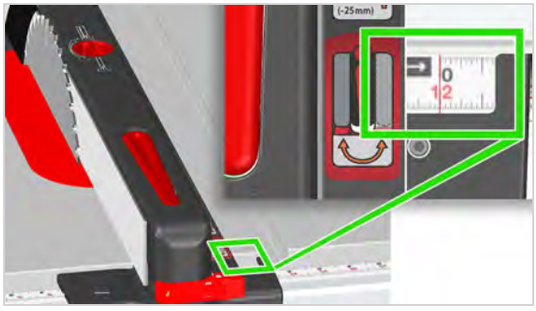

2. Use a 3 mm hex wrench to loosen bolt next to indicator lens.

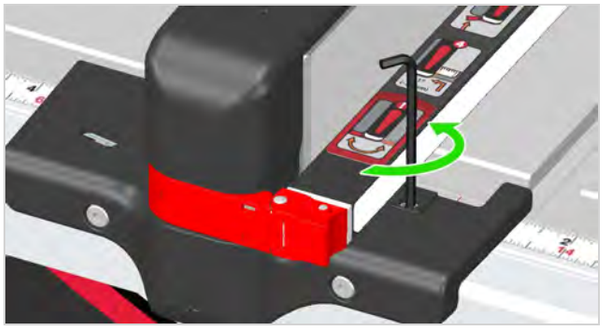

3. Slide lens by hand to correct location. If easier, you can also remove the fence and slide the lens from the underside of the fence.

4. Tighten bolt. Check position of lens and make further adjustment as necessary.

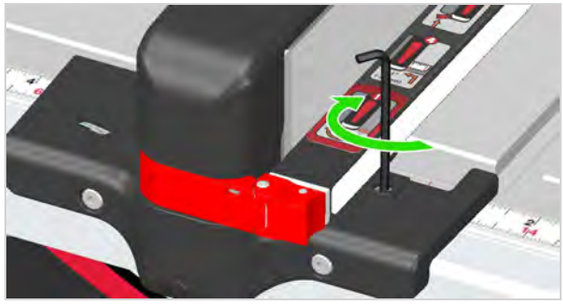

How To Align Extension Table

1. Use a pencil to mark the extension table and rail in the same location for alignment purposes in later steps, or make note of where end of table meets rail ruler.

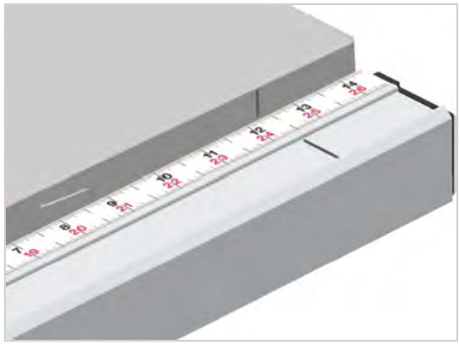

2. Place a straightedge across table and extension table, parallel to rail.

3. Check for gap between extension table and straightedge. If there is a gap, use a feeler gauge to determine size. If gap less than 0.05" (1.3 mm), extension table aligned, so no adjustment needed. If gap is larger than 0.05" (1.3 mm), proceed to next step.

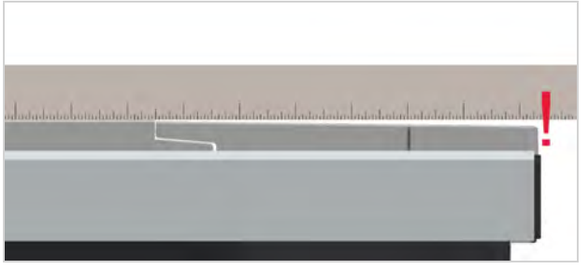

4. Extend and lock extension table.

5. Use a 4 mm hex wrench to SLIGHTLY loosen the two screws between front rail and extension table. Push down or pull up on extension table as necessary to correct alignment.

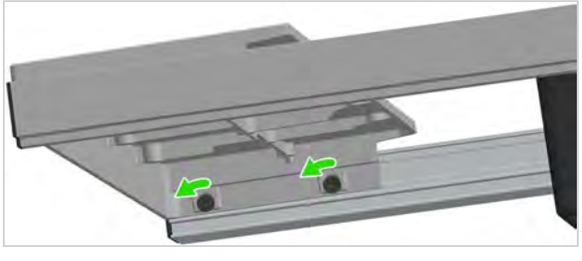

6. Unlock, close, and re-lock extension table. Recheck alignment. Make further adjustments if necessary.

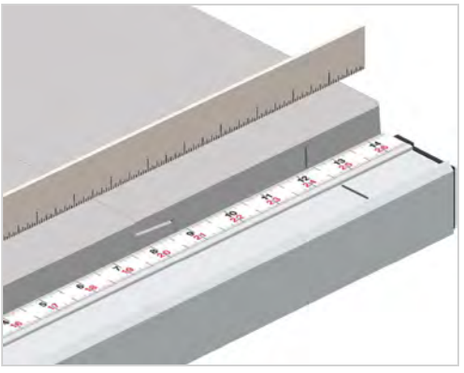

Once alignment is correct, check pencil mark made earlier, or noted ruler measurement, to ensure extension table is still aligned with rail. If marks align, proceed to step 7. If marks do not align, extension table has shifted side-to-side relative to rail. Readjust extension table to align marks. Use straightedge to recheck vertical alignment, then recheck marks.

7. Once table top and extension table top are aligned, and the marks are aligned, open extension table and tighten screws.

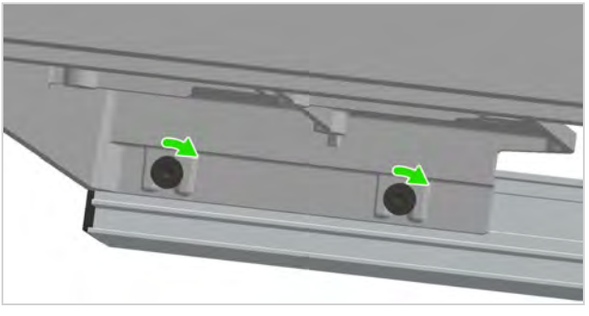

How to Calibrate the Miter Gauge

1. Loosen handle (A). Use a combination square to ensure that bar and gauge are perpendicular. Tighten handle to lock head (B).

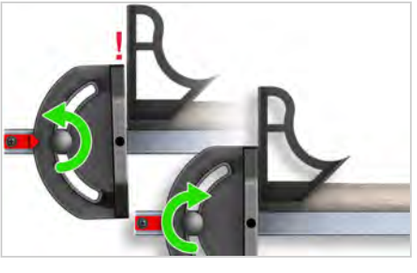

Recheck alignment and make further adjustment as necessary.

2. Check that the angle marker is set at 90 degrees. If adjustment is needed, use a Phillips head screwdriver to loosen screw (A), adjust angle marker to 90 degrees (B), and re-tighten screw.

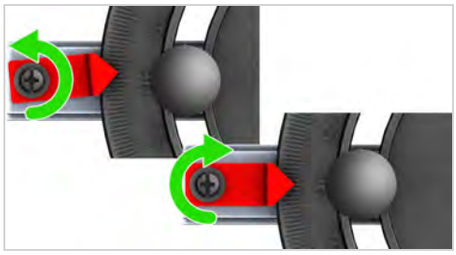

BRAKE CARTRIDGE

How to Change Brake Cartridge

WARNING:
Always turn off and unplug the saw before working on or maintaining the saw.

1. Switch power off and unplug the power cord. Raise blade fully and set blade tilt to zero degrees. Remove table insert. Remove the blade.

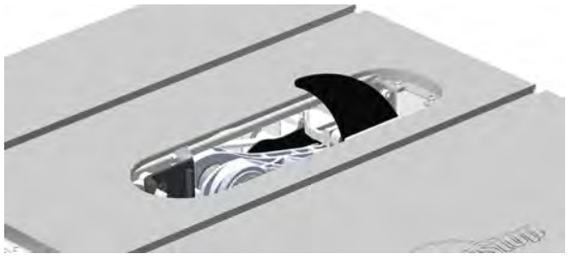

2. Turn brake key 1/4 turn clockwise and pull out.

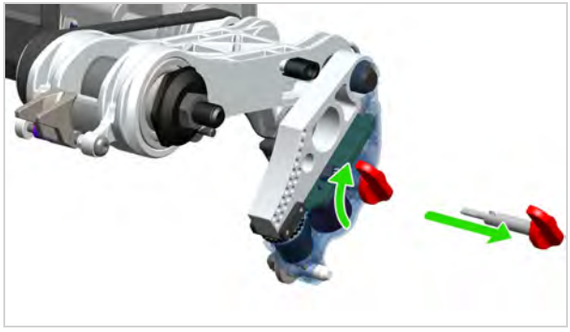

3. Pull brake off pins.

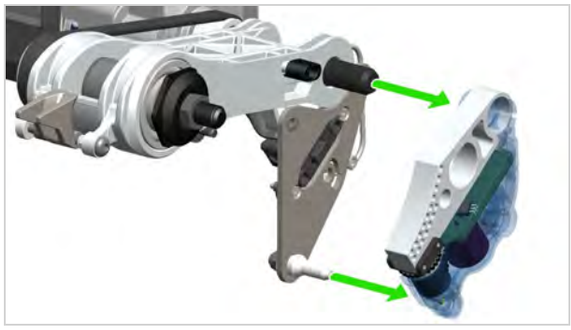

4. Slide new brake onto both pins. Insert key and rotate 1/4 turn counter-clockwise to lock in place. Reinstall riving knife/blade guard and table insert.

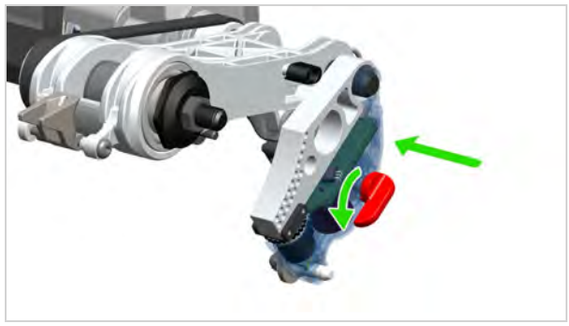

How to Replace Activated Brake Cartridge

Upon brake activation, blade will stop spinning and may drop below table. You must change brake and blade to reset your saw.

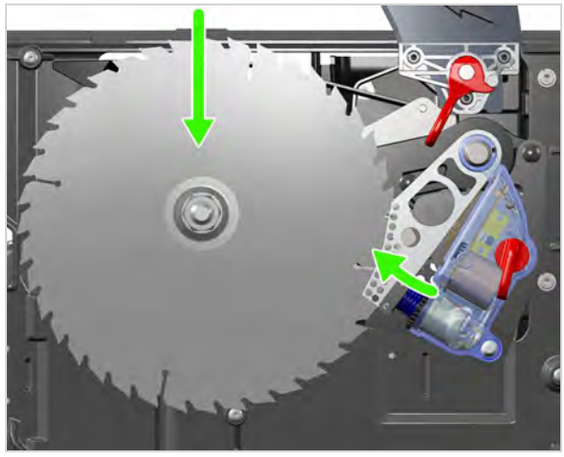

WARNING:

Always turn off and unplug the saw before working on or maintaining the saw.

1. Switch power off and unplug the power cord. Rotate elevation handwheel fully counter-clockwise then fully clockwise to reset blade.

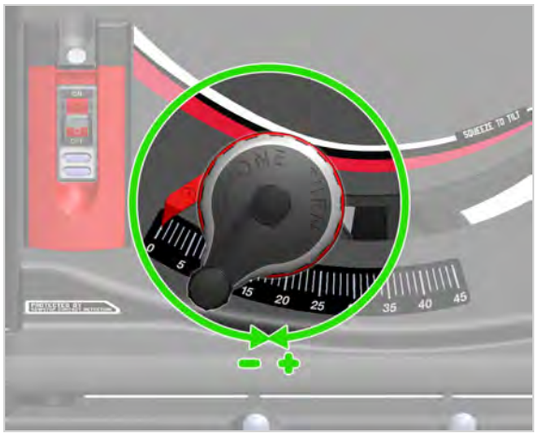

2. Remove table insert and riving knife or blade guard. Remove brake key, arbor bolt, and washer.

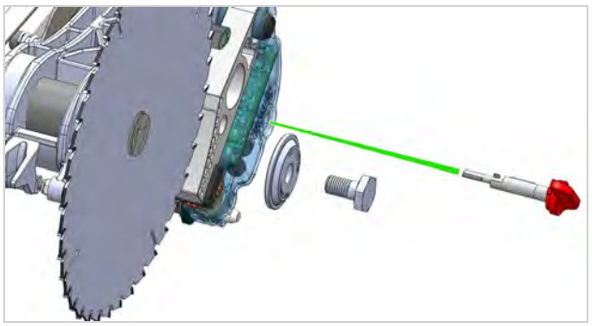

3. Use blade wrench to push brake slightly toward end of mounting pins.

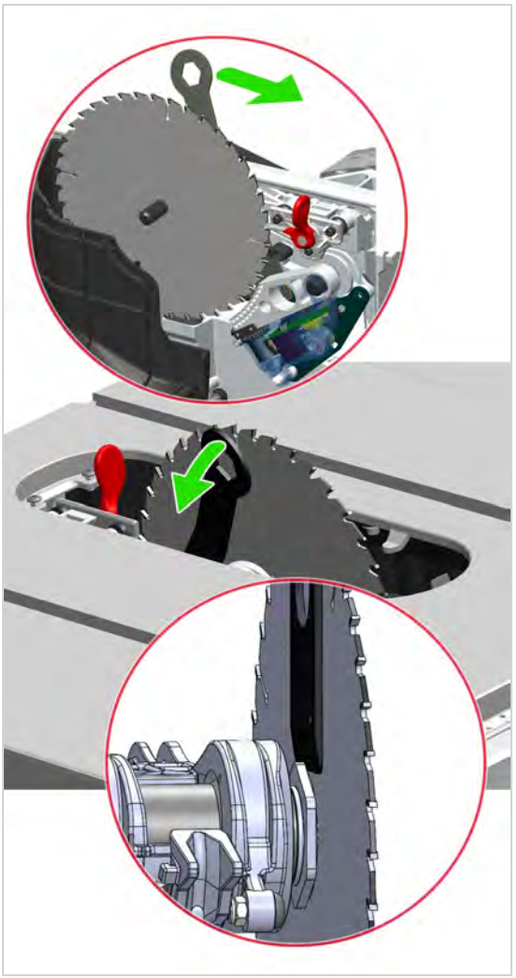

4. Use blade wrench with beveled end as a lever to push blade slightly toward end of arbor.

   Repeat steps 3 and 4 until blade and brake are free. Install a new brake cartridge and blade. Reinstall riving knife/blade guard and table insert.

The forces encountered during activation may have caused your blade to become slightly misaligned. It is recommended to align your blade to the miter slots (see page 26) before using the saw.

Please visit SawStop.eu/contact to provide details of the activation. Your input will be used in our ongoing research and development. You can also send the activated cartridge to SawStop and we will read the data stored in the cartridge. If the data indicate that the activation was caused by skin contact then we will send you a free replacement cartridge.

TROUBLESHOOTING

PROBLEM	POSSIBLE CAUSE(S)	SOLUTION
The motor will not start and both status lights on the switch box are off.	There is no power to the saw.	Make sure the electrical supply to the saw is on and that the correct voltage is being supplied.
	There is no brake cartridge installed in the saw.	Install the brake cartridge (see page 31).
	The brake cartridge is defective.	Replace the brake cartridge with a new cartridge (see page 31).
The motor will not start: the power switch is on, the red status light on solid, the green status light is off (see page 21).	The brake cartridge is defective.	Replace the brake cartridge with a new cartridge (see page 31)..
The motor starts slowly and/or fails to reach full operating speed.	The electrical supply voltage is too low.	Make sure the correct voltage is being supplied to the saw.
	The belt is worn or slipping.	Replace the belt.
The motor stopped unexpectedly during use but the brake did not activate.	The Start/Stop paddle was bumped.	Ensure the Start/Stop paddle is in the OFF position, and then restart the saw.
	The material being cut is overloading the safety detection system (e.g., green or wet wood).	Use a different wood or cut in Bypass Mode (see page 22).
	Electrical power to the system was lost, at least temporarily.	Ensure that the electrical supply to the saw is on and you are using the correct voltage.
	The brake cartridge is defective.	Replace the brake cartridge with a new cartridge (see page 31).
Cannot turn the saw on in Bypass Mode.	The sequence for starting the saw in Bypass Mode was not completed.	Follow the steps for starting the saw in Bypass Mode (see page 22).
	The Bypass Lockout Key is not fully seated.	Insert the Bypass key fully.

PROBLEM	POSSIBLE CAUSE(S)	SOLUTION
The brake activated, even though there was no accidental contact.	An electrically conductive material contacted the blade, arbor or arbor pulley.	Make sure no metal or other conductive material is touching the blade, arbor or pulley. Use Bypass Mode to cut conductive materials (see page 22).
	The spreader or riving knife came into contact with the blade.	Ensure that the spreader or riving knife is aligned and securely clamped in place. There should be a gap of 4-8 mm between the blade and the spreader or riving knife (see page 4).
	The blade made contact with the brake pawl.	Make sure there is a gap of 1.5 mm to 3 mm between the teeth of the blade and closest point on the brake cartridge. Use only a 10" blade with a standard brake cartridge.
The blade hits the brake pawl during installation.	The blade is the wrong size.	Use only a 10" blade with a standard brake cartridge.
Cannot install the cartridge key.	The key is not rotated properly to align with the keyhole in the cartridge.	Rotate the key so that the handle is pointing directly toward the brake pawl.
	The shaft of the cartridge key is binding in the cartridge or on the cartridge bracket.	Try installing the key while pressing upward or downward on the key or cartridge.
Raising or lowering the blade feels or sounds rough.	The alignment block is worn, damaged or needs lubrication. The elevation rail is dirty and needs lubrication.	Clean components and re-grease.
	The backdrive prevention assembly is worn.	Contact SawStop Service.
The saw does not make accurate bevel cuts.	The tilt limit stops are not adjusted properly.	Adjust the tilt limit stops.
	The tilt angle indicator is not adjusted properly.	Adjust the tilt angle indicator.
Cannot remove the brake cartridge.	The cartridge key is still installed.	Remove the cartridge key.
	The cartridge is bound up on the pivot pin and the positioning pin.	Pry the cartridge off the pins with a blade wrench (see page 31).

PROBLEM	POSSIBLE CAUSE(S)	SOLUTION
Cannot install the brake cartridge.	The holes in the brake cartridge shell are not aligned with the pivot pin and positioning pin.	Make sure the mounting holes in the brake cartridge are aligned with the pivot and positioning pins.
	There is debris on the pivot or positioning pins, or in the cartridge mounting holes.	Make sure the pins and mounting holes are clean and free of obstructions.
	The blade is interfering with the brake pawl.	Use only a 10" blade with a standard brake cartridge.
Cannot remove the cartridge key.	The cartridge key is not turned to the UNLOCKED position.	Turn the key clockwise until it stops.
	The shaft of the cartridge key is binding in the cartridge or on the cartridge mounting bracket.	Try turning and removing the key while pressing upward or downward on the key or cartridge.

If you have further questions and need more information, contact SawStop Service (see SawStop.eu/contact).

NOTES

DE

JSS-230B50UK / JSS-230B50EU

BAUSTELLENSÄGE PRO

BENUTZERHANDBUCH

JSS®

INHALTSVERZEICHNIS

KONFORMITÄTSERKLÄRUNG 3
SYMBOLE 3
TECHNISCHE DATEN UND ANFORDERUNGEN 4
LERNEN SIE IHRE SÄGE KENNEN 6
BEREITEN SIE IHRE SÄGE FÜR DEN GEBRAUCH VOR 8
VERWENDUNG IHRER SÄGE 15
IHRE SÄGE PFLEGEN UND EINSTELLEN 26
FEHLERBEHEBUNG 37

www.SawStop.eu/JSSsupport

EN	Additional translations of this manual are available from the above URL.
IT	Ulteriori traduzioni di questo manuale sono disponibili all'URL sopra indicato.
NL	Bijkomende vertalingen van deze handleiding zijn beschikbaar via de bovenstaande URL.
SV	Ytterligare översättningar av denna bruksanvisning är tillgängliga via ovanstående URL.
FI	Oppaan muita käännöksiä on saatavilla yllä olevasta URL-osoitteesta.
DA	Der kan findes yderligere oversættelser af denne vejledning på ovennævnte webadresse.
NB	Ytterligere oversettelser av denne håndboken er tilgjengelige på ovenstående internettadresse.
PT	Traduções adicionais deste manual estão disponíveis no URL acima.
CS	Další překlady tohoto návodu jsou k dispozici na výše uvedené adrese URL.
PL	Dodatkowe tłumaczenia tej instrukcji dostępne są pod powyższym adresem WWW.

Urheberrecht SawStop, LLC

Alle Rechte vorbehalten

Überarbeitet Juni, 2024

Originalbetriebsanleitung - Baustellensäge Pro

Einige Abbildungen in diesem Handbuch können eine Produktkonfiguration, Markierungen oder Etiketten zeigen, die von Ihrer Säge abweichen.

Aktualisierungen dieses Handbuchs und zusätzliche zugehörige Dokumente wie Explosionszeichnungen und Teilelisten finden Sie unter SawStop.eu oder SawStop.uk

KONFORMITÄTSERKLÄRUNG

Wir erklären unter unserer alleinigen Verantwortung, dass dieses Produkt: **Baustellensäge Pro (JSS-230B50EU, JSS-230B50UK)**,

eine transportable Tischsäge, alle relevanten Anforderungen der folgenden EU-Richtlinien erfüllt:

- 2006/42/EG – Maschinenrichtlinie
- 2014/30/EU – Elektromagnetische Verträglichkeit
- 2015/863/EU – RoHS 3

Normen oder normative Dokumente:

Gesundheit und Sicherheit	EN 62841-1:2015+AC:2015+A11:2022 EN 62841-3-1:2014/A12:2021
EMV	EN 55014-1:2017/A11:2020 EN 55014-2:1997/A2:2008
Umwelt	EN 63000:2018

Michael Davies
Geschäftsführer SawStop Europe
73240 Wendlingen a.N., DEa.N., DE

Eric Burmester
Vice President of Engineering
11555 SW Myslony St. Tualatin, OR, USA

Tualatin, Oregon, USA Datum der Erklärung:Aug 30, 2024

SYMBOLE

Die folgenden Symbole, Akronyme und Abkürzungen finden Sie auch auf der Außenseite Ihres Geräts oder in diesem Handbuch.

SYMBOL	DEFINITION	SYMBOL	DEFINITION
	Hochspannung		Warnung zu allgemeiner Vorsicht oder Gefahr
	Schutzerdung	"	Zoll
V	Volt	lb	Pfund
W	Watt	kg	Kilogramm
~	Hertz (Zyklen pro Sekunde)	°	Winkelgrad
N_o /min	Umdrehungen pro Minute	mm	Millimeter
m3/h	Kubikmeter pro Stunde	cm	Zentimeter
	Die Warnhinweise und Anweisungen lesen		Alle Schutzvorrichtungen und Abdeckungen an ihrem Platz lassen
	Einen Gehörschutz verwenden		Einen Augenschutz verwenden
	Eine Staubmaske verwenden		Nicht mit dem Hausmüll entsorgen

TECHNISCHE DATEN UND ANFORDERUNGEN

ABMESSUNGEN

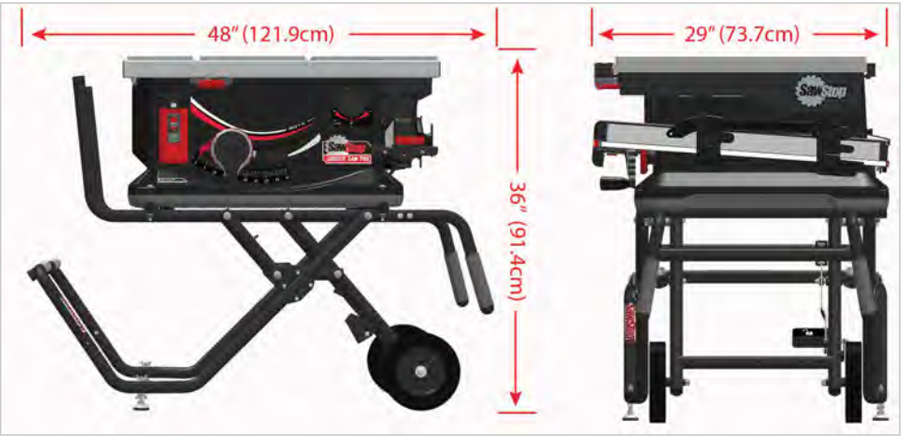

TECHNISCHE DATEN	
Motorkonfiguration	
Gewicht (nur Säge)	84 lbs (38 kg)
Gewicht (mit Wagen)	113 lbs (51 kg)
Max. Schnitttiefe, Sägeblatt bei 0°	3 1/8" (79,5 mm)
Max. Schnitttiefe, Sägeblatt bei 45°	2 1/8" (54 mm)
Max. Schnittbreite rechts vom Sägeblatt (ausgefahren)	25 1/2" (640 mm)
Abmessungen der Säge (mit offenem Wagen) (H x B x T)	36" x 48" x 29" (915 X 1220 X 73 mm)
Abmessungen der Säge (mit geschlossenem Wagen) (H x B x T)	26 1/2" x 45" x 29" (673 X 1143 X 737 mm)
Abmessungen des Tisches (ausgefahren)	43 5/16" x 24 5/8" (1151 X 625 mm)

ANFORDERUNGEN AN DAS SÄGEBLATT	
Durchmesser des Sägeblatts (A)	10", 250 mm, 254 mm
WARNUNG: Verwenden Sie keine Sägeblätter mit einem Durchmesser von weniger als 250 mm.	
Lochdurchmesser (Welle) (B)	30 mm
Dicke der Sägeblattplatte (C)	0,071"-0,087" (1,8-2,2 mm)
Schnittfuge des Sägeblatts (D)	0,093"-0,138" (2,3-3,5 mm)
Drehzahl	N_o: 4000/min
Dicke Spaltkeil oder Spreizer (F)	0,090" (2,3 mm)
Spalt zw. Sägeblatt und Spaltkeil oder Spreizer (G)	0,16"-0,32" (4-8 mm)

Siehe Verweise auf den Bildern

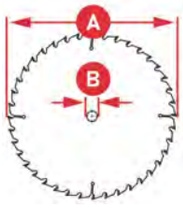

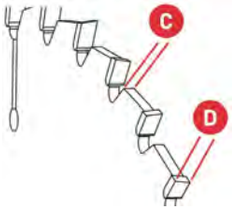

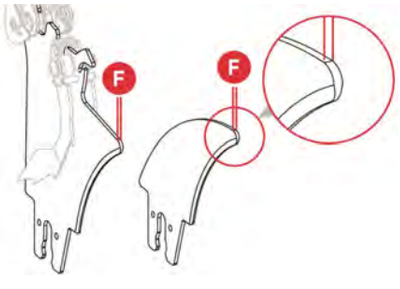

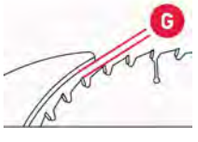

Mehr über Sägeblätter:

- Verwenden Sie nur vom Hersteller empfohlene Sägeblätter (siehe technische Daten auf der vorherigen Seite), die der EN 847-1 entsprechen.
- Verwenden Sie nur Sägeblätter, die den Angaben zu Durchmesser, Rumpfstärke und Schnittfugenstärke auf dem Spaltkeil entsprechen, der Ihrer Säge beiliegt.
- Verwenden Sie nur Sägeblätter, deren Drehzahl gleich oder höher als die auf dem Werkzeug angegebene Drehzahl ist.
- Verwenden Sie ein Sägeblatt, das für das zu schneidende Material geeignet ist.

Diese Abbildung zeigt ein Sägeblatt, das mit Sägeblattrücken (A) ausgestattet ist. Verwenden Sie keine Sägeblätter mit Sägeblattrücken. Die Sägeblattrücken könnten verhindern, dass die Bremsklinke im Falle einer Aktivierung des Sicherheitssystems wirksam in das Sägeblatt eingreift.

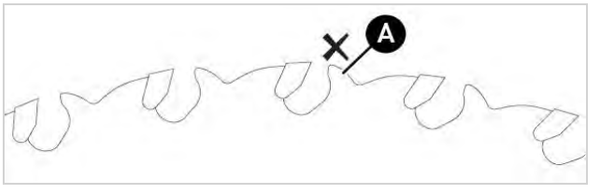

WARNUNG:
Verwenden Sie keine unterdimensionierten Sägeblätter. Sägeblätter, die kleiner als 250 mm sind, könnten im Falle einer Aktivierung des Sicherheitssystems das Risiko einer schwereren Verletzung erhöhen.

HINWEIS:
Sowohl der Spaltkeil als auch der Spreizer sind 0,090" (2,3 mm) dick. Verwenden Sie mit diesem Werkzeug KEIN Sägeblatt mit einer Schnittfuge von weniger als 0,093" - 0,138" (2,35-3,5 mm). Wenn das Sägeblatt und der Spaltkeil bzw. Spreizer in der Säge installiert sind, sollte zwischen dem Sägeblatt und dem Spaltkeil bzw. Spreizer ein Abstand von 4-8 mm bestehen.

WICHTIG:
Vermeiden Sie eine Überhitzung der Spitzen der Sägeblattzähne, indem Sie das Sägeblatt sauber und scharf halten. Stellen Sie sicher, dass das Staubabsaugsystem sauber und frei von Ablagerungen ist. Achten Sie beim Schneiden von Kunststoffen darauf, dass der Materialvorschub nicht dazu führt, dass sich der Kunststoff erhitzt oder schmilzt.

WARNUNG:
Tragen Sie Handschuhe, wenn Sie mit den Sägeblättern hantieren, um das Risiko von Verletzungen zu vermeiden. Tragen Sie bei der Bedienung der Säge niemals Handschuhe.

Die Säge kann zum Schneiden von Holz, Kunststoff, biegsamem Metall (z. B. Aluminium) oder anderen ähnlichen Materialien verwendet werden. Verwenden Sie die Säge nicht zum Schneiden von Eisenmetallen. Leitende Materialien müssen im Bypass-Modus geschnitten werden (siehe **STARTEN DER SÄGE - BYPASS-MODUS** auf Seite 24).

GERÄUSCHEMISSIONSWERTE

Die in Übereinstimmung mit EN 62841 ermittelten Werte sind typischerweise:

Schalldruckpegel	Lpa = 95,4 dB
Schallleistungspegel	Lwa = 108,4 dB, LpCpeak = 96,6 dB
Unsicherheit	3 dB

Die angegebenen Geräuschemissionswerte

- wurden nach einem standardisierten Testverfahren gemessen, können zum Vergleich eines Elektrowerkzeugs mit einem anderen verwendet werden
- und können auch für eine vorläufige Einschätzung der Belastung verwendet werden.

WARNUNG:

Geräuschentwicklung bei der Arbeit. Risiko von Gehörschäden. Verwenden Sie einen Gehörschutz.

Die Geräuschemissionen bei der tatsächlichen Verwendung des Elektrowerkzeugs können von den angegebenen Werten abweichen, je nachdem, wie das Werkzeug verwendet wird, insbesondere welche Art von Werkstücken bearbeitet wird.

WARNUNG:

Es ist wichtig, dass der Bediener Sicherheitsmaßnahmen zum Schutz des Bedieners festlegt, die auf einer Abschätzung der Exposition unter den tatsächlichen Einsatzbedingungen beruht (unter Berücksichtigung aller Teile des Arbeitszyklus, wie z. B. der Zeiten, in denen das Werkzeug ausgeschaltet ist und in denen es im Leerlauf läuft, zusätzlich zur Betätigungszeit).

ELEKTRISCHE VERBINDUNG

Weitere allgemeine technische Daten und Sicherheitshinweise finden Sie im beiliegenden Handbuch **Sicherheits- und allgemeine Gebrauchshinweise für tragbare Tischsägen**.

LERNEN SIE IHRE SÄGE KENNEN

ÜBERBLICK

A. Stromsteuerelemente
B. Tischeinsatz
C. Spaltkeil
D. Lagerung
E. Anschlag
F. Steuerung von Höhe und Neigung
G. Klappbarer Wagen

STROMSTEUERELEMENTE

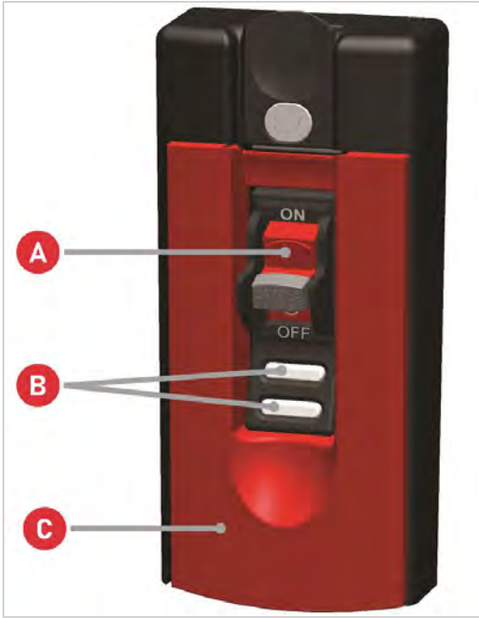

Verwenden Sie die Steuerelemente, um die Säge zu betätigen und den Status der Säge zu überwachen (siehe **STROMSTEUERELEMENTE** auf Seite 23).

A. Netzschalter
B. Statusleuchten
C. Start/Stop-Schalter für Sägeblatt

Die Statusleuchten können langsam oder schnell blinken (siehe **STATUSLEUCHTEN UND CODES** auf Seite 15).

LAGE DES ZUBEHÖRS

Zubehörschublade

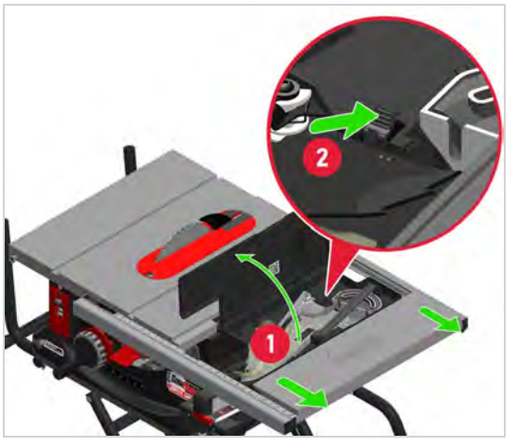

1. Klappen Sie den Griff um, um die Schiene zu lösen.
2. Ziehen Sie den Tisch aus, um die Schublade freizulegen.
3. Ziehen Sie die Schublade heraus, um den Deckel zu öffnen. Drücken Sie die Clips, um das Zubehör zu lösen.

Lage des Schubladenzubehörs

In der Schublade werden die Teile in zwei Lagen aufbewahrt, wobei der Spaltkeil und die optionale Ersatzbremse darunter liegen.

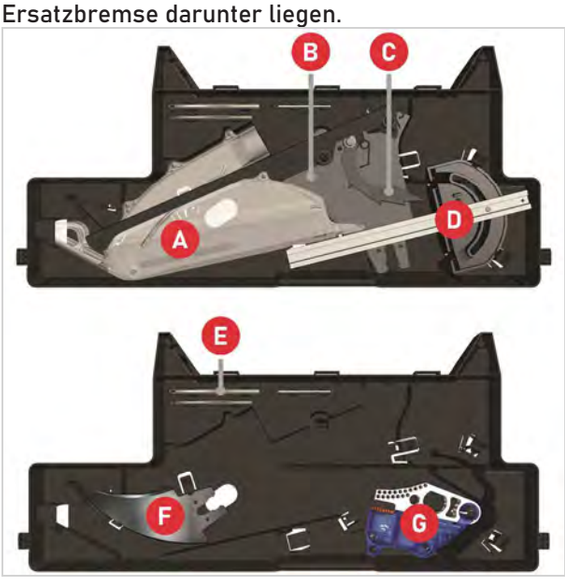

A. Sägeblattschutz
B. Spreizer
C. Rückschlagschutzklinken*
D. Gehrungslehre
E. Sechskantschlüssel (3 mm, 4 mm und 5 mm)
F. Spaltkeil
G. Ablage für optionale Ersatzbremse

*Optionales Zubehör, erhältlich unter SawStop.eu or SawStop.uk

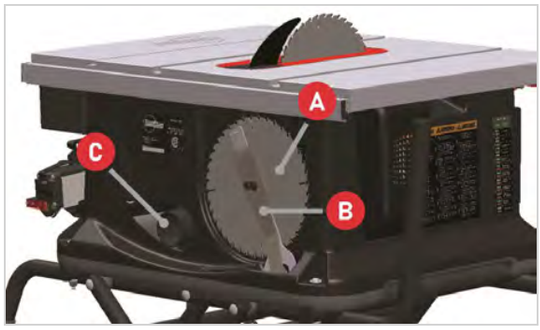

A. Ersatzsägeblätter (nicht enthalten)
B. Sägeblattschlüssel
C. Staubabsaugstutzen (siehe Seite 14) und Adapter für Staubsammelvorrichtung

Aufbewahrung von Anschlag, Netzkabel und Schiebestock

ANSCHLAG

Schieben Sie den Anschlag vollständig in die Aufbewahrungsholster und klappen Sie die Verriegelung nach unten, um ihn zu arretieren. Ziehen Sie den Anschlaghebel nach oben, um die Verriegelung zu lösen und den Anschlag zu entfernen.

NETZKABEL

Wickeln Sie das Netzkabel um die Halterungen auf der rechten Seite der Holster, wie durch die roten Pfeile angezeigt.

SCHIEBESTOCK

Stecken Sie den Schiebestock in die Öffnung über den Halterungen und drücken Sie ihn bis zum Anschlag. Schwenken Sie das Griffende des Schiebestocks in die Klemme am vorderen Holster und drücken Sie ihn nach unten, um den Schiebestock zu arretieren.

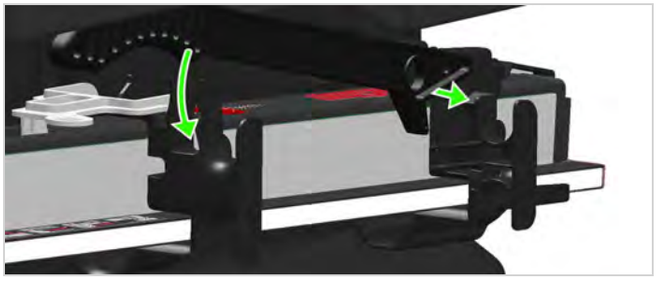

BEREITEN SIE IHRE SÄGE FÜR DEN GEBRAUCH VOR

SOLIDE, EBENE FLÄCHE UND FREIRAUM

Stellen Sie die Säge auf eine feste und ebene Arbeitsfläche. Achten Sie darauf, dass um die Säge herum genügend Platz ist, damit Sie das Werkstück ungehindert schneiden können.

Stellen Sie außerdem sicher, dass das Werkstück nicht zu groß ist, um es beim Schneiden sicher zu handhaben. Vergewissern Sie sich, dass Sie in der Lage sind, ein Übergewicht des Werkstücks zu verhindern, wenn Sie das Werkstück über den Tisch führen und den Schnitt beenden.

ROLLWAGEN

WARNUNG:
Wenn Sie die Säge aufstellen oder für den Transport zusammenklappen, halten Sie immer beide Hände an den Griffen und achten Sie auf Quetschstellen.

Aufstellen und Transport

1. Um den Rollwagen zu öffnen, fassen Sie beide Griffe (A) und heben Sie den Wagen und die Säge in eine aufrechte Position. Drücken Sie den Entriegelungshebel mit dem rechten Fuß (B) und ziehen Sie die Griffe zu sich heran.

2. Senken Sie die Griffe, bis der Wagen in der offenen Position einrastet.

3. Achten Sie darauf, dass der Wagen nicht wackelt. Lösen Sie bei Bedarf die Flügelmuttern und stellen Sie die Nivellierfüße ein, ziehen Sie dann die Flügelmuttern wieder fest.

WARNUNG:
Verwenden Sie die Säge und den Rollwagen immer auf einer ebenen Fläche. Ziehen Sie das Netzkabel ab und verstauen Sie es, bevor Sie die Säge bewegen.

4. Um den Wagen für den Transport zusammenzuklappen, drücken Sie den Entriegelungshebel mit dem Fuß (siehe unterer Pfeil) und heben Sie beide Griffe an.

5. Heben Sie die Griffe an, bis der Wagen und die Säge vollständig aufrecht stehen. Vergewissern Sie sich, dass der Sicherungsstift vollständig in den Riegel einrastet.

6. Um die Säge zu bewegen, fassen Sie beide Griffe und kippen Sie den Wagen nach hinten, damit er auf den Rädern rollt.

Um die Säge anzuheben, greifen Sie die Griffe an der Säge. Die Handgriffe sind unten links und unten rechts am Sägekasten angeformt.

WARNUNG:
Die Säge und der Wagen wiegen etwa 113 Pfund (51 Kilogramm). Seien Sie vorsichtig und wenden Sie die richtige Hebetechnik an, um Verletzungen zu vermeiden. Zum Anheben der Säge werden zwei Personen benötigt.

Rollwagen entfernen/montieren

1. Heben Sie den Wagen an. Machen Sie die Bolzen an jeder der vier Ecken der Säge ausfindig.

2. Verwenden Sie einen 5-mm-Sechskantschlüssel und einen 13-mm-Schlüssel, um die Beschläge an allen vier Ecken der Säge zu entfernen.

3. Verwenden Sie die Handgriffe, um die Säge gerade nach oben und vom Wagen zu heben. Um die Säge wieder anzubringen, gehen Sie in umgekehrter Reihenfolge vor.

WARNUNG:
Die Säge wiegt ungefähr 84 Pfund (38 Kilogramm). Seien Sie vorsichtig und wenden Sie die richtige Hebetechnik an, um Verletzungen zu vermeiden. Zum Anheben werden zwei Personen empfohlen.

TISCHEINSATZ ENTFERNEN/EINBAUEN

Tischeinsatz entfernen

1. Schalten Sie das Gerät aus und ziehen Sie den Netzstecker.

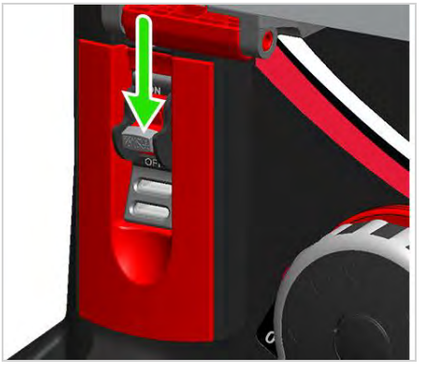

2. Stecken Sie den mitgelieferten 4-mm-Sechskantschlüssel in die Entriegelungslasche. Ziehen Sie den oberen Teil des Sechskantschlüssels in Richtung der Vorderseite der Säge, um den Tischeinsatz zu lösen.

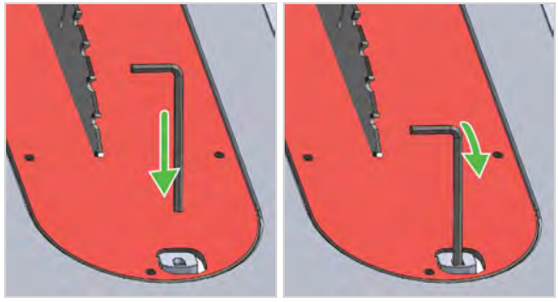

3. Schieben Sie den Einsatz nach oben heraus.

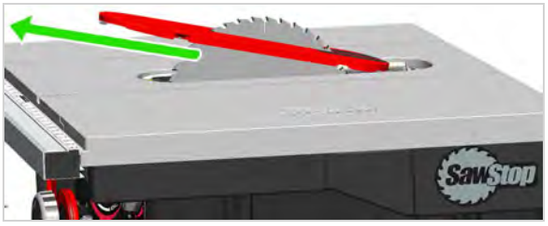

Tischeinsatz einbauen

1. Schieben Sie ihn so ein, dass die hinteren Schrauben überlappen. Drücken Sie die Vorderseite des Einsatzes nach unten, um ihn einzurasten.

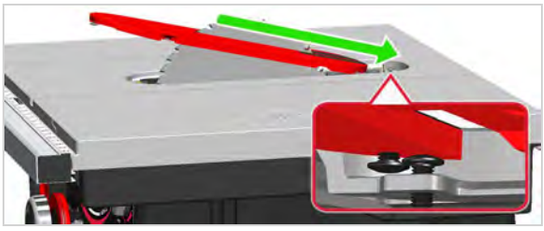

WARNUNG:
Betreiben Sie die Säge niemals ohne die Tischeinsatz.

SÄGEBLATTSCHUTZ AND SPREIZER

Wie Sie den Sägeblattschutz verwenden

WARNUNG:
Verwenden Sie den Sägeblattschutz und den Spreizer für alle Arbeiten, für die sie verwendet werden können, einschließlich aller Durchsägearbeiten.

1. Schalten Sie die Stromversorgung aus, ziehen Sie den Netzstecker und entfernen Sie den Tischeinsatz. Montieren Sie den Sägeblattschutz in die Klemme.

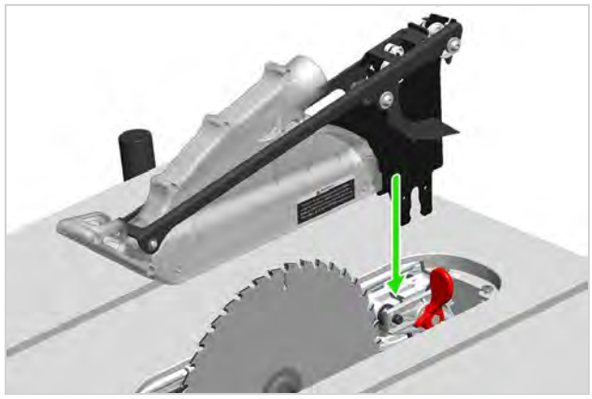

2. Drehen Sie den roten Klemmengriff nach unten, um den Sägeblattschutz zu arretieren. Bauen Sie den Tischeinsatz ein. Entfernen Sie den Sägeblattschutz in umgekehrter Reihenfolge.

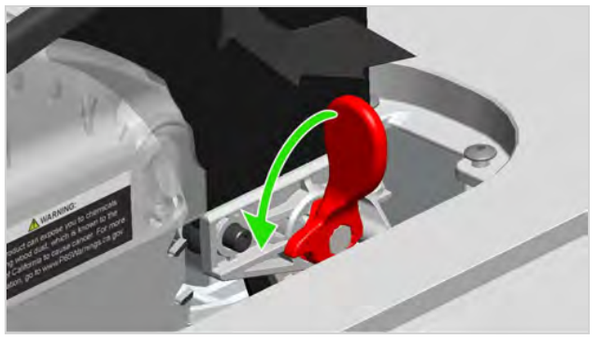

3. Zum Schneiden heben Sie die Oberseite des Sägeblatts über das Material. Legen Sie das Material flach auf den Tisch und schieben Sie es langsam und gleichmäßig in das Sägeblatt. Die Schutzvorrichtung passt sich der Höhe des Materials an.

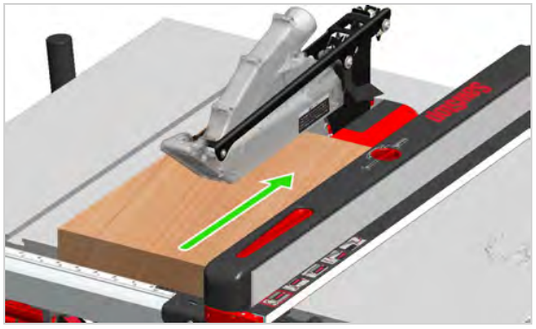

HINWEIS:
Um den Tischeinsatz einzubauen oder zu entfernen, muss der Sägeblattschutz angehoben werden.

Sägeblattschutz entfernen/montieren

1. Heben Sie den Sägeblattschutz vom Tisch weg, um beim Sägeblattwechsel leichten Zugang zu haben. Ziehen Sie die Schutzvorrichtung nach vorne...

und drehen Sie sie dann nach oben und zurück (1B). Führen Sie die Schritte in umgekehrter Reihenfolge aus, um die Schutzvorrichtung wieder in die verriegelte Position zu bringen.

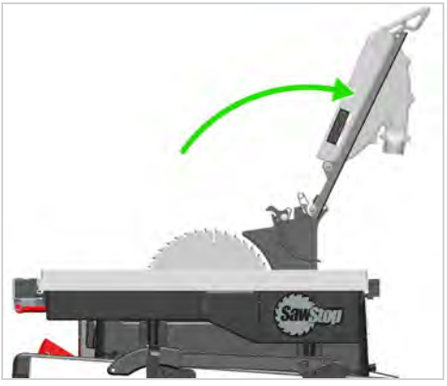

2. Um den Sägeblattschutz vollständig zu entfernen, drehen Sie ihn nach oben und ziehen Sie ihn nach vorne (A), bis das Führungs- und Höhenverstellrad vom Spreizer entfernt sind (B). Heben und drehen Sie weiter, bis sich die obere Schutzfeder (C) vom Spreizer löst.

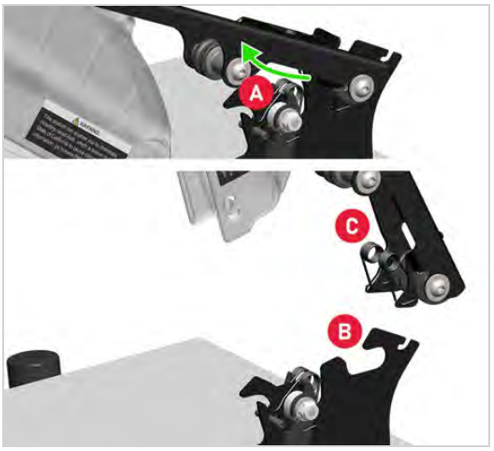

Bewahren Sie die Schutzvorrichtung bei Nichtgebrauch in der Schublade auf (siehe Seite 7). Führen Sie die Schritte in umgekehrter Reihenfolge aus, um die Schutzvorrichtung wieder anzubringen.

Rückschlagschutzklinken

WARNUNG:
Schalten Sie die Säge immer aus und ziehen Sie den Netzstecker, bevor Sie den Sägeblattschutz, den Spreizer oder den Spaltkeil entfernen oder anbringen.

HINWEIS:
Rückschlagschutzklinken sind ein optionales Zubehör, das Sie über den Online-Ersatzteilshop unter SawStop.eu / SawStop.uk erwerben können.

Lassen Sie die Klinken unten, um die Wahrscheinlichkeit eines Rückschlags zu verringern.

1. Wenn Sie die Klinken entfernen müssen, nehmen Sie zuerst die Schutzvorrichtung ab und ziehen Sie dann die Klinken nach hinten und oben (A) ...

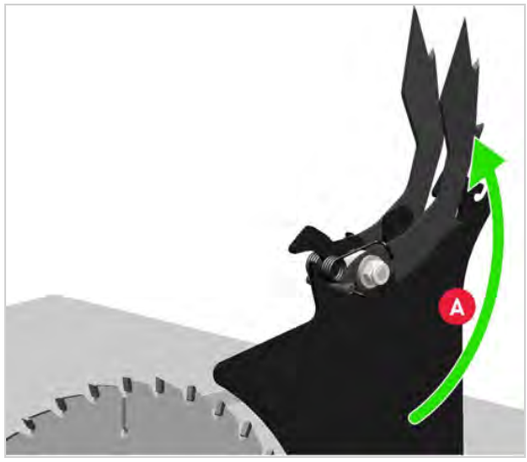

und nach vorne, um sie zu entfernen (B).

Bewahren Sie die Klinken in der Schublade auf, wenn Sie sie nicht benutzen (siehe Seite 7). Um die Klinken einzubauen, gehen Sie in umgekehrter Reihenfolge vor.

HINWEIS:
Wenn der Sägeblattschutz nicht in Gebrauch ist, finden Sie in der Zubehörschublade Ablagemöglichkeiten für den Sägeblattschutz, die Rückschlagschutzklinken, den Spreizer, die Gehrungslehre und den Spaltkeil.

SPALTKEIL

Ein Hauptgrund für die Verwendung des Spaltkeils sind Schnitte, bei denen der Sägeblattschutz und der Spalter nicht verwendet werden können.

1. Schalten Sie die Stromversorgung aus, ziehen Sie den Netzstecker und entfernen Sie den Tischeinsatz. Setzen Sie den Spaltkeil in die Klemme ein.

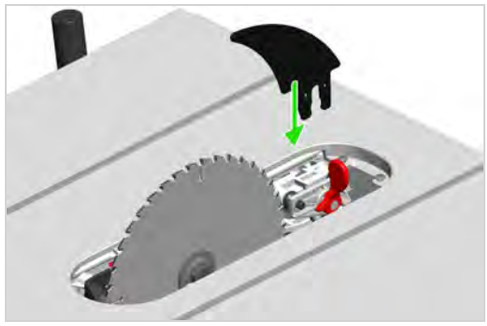

2. Drehen Sie den Klemmengriff nach unten, um den Spaltkeil zu arretieren. Bauen Sie den Tischeinsatz ein.

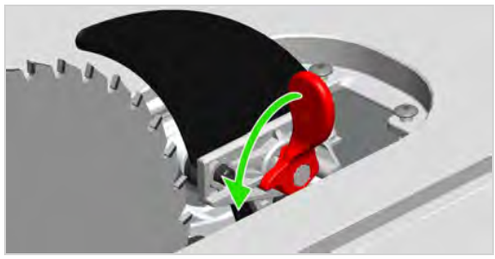

Gehen Sie in umgekehrter Reihenfolge vor, um den Spaltkeil zu entfernen.

3. Legen Sie das Material flach auf den Tisch und schieben Sie es langsam und gleichmäßig in das Sägeblatt.

WARNUNG:
Verwenden Sie den Spaltkeil für alle Arbeiten, bei denen der Sägeblattschutz nicht verwendet werden kann.

STAUBSAMMELVORRICHTUNG ANBRINGEN

Schließen Sie einen geeigneten Staubsammler, der einen Luftstrom von mindestens 300 m3/Std. bereitstellt, mit flexiblen Anschlüssen an die hinteren Staubabsaugstutzen der Säge und des Sägeblattschutzes an.

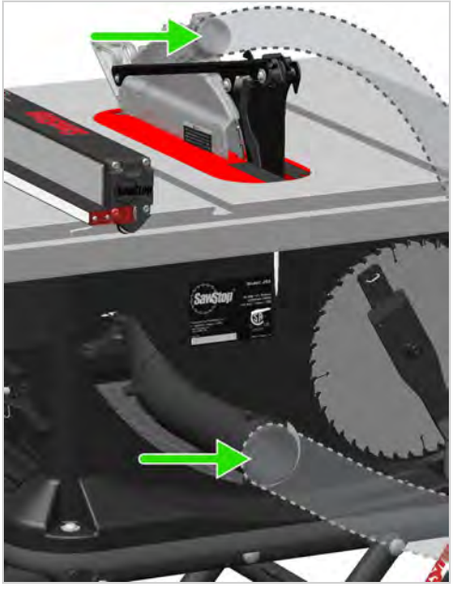

Verwenden Sie beim Schneiden immer ein Staubabsaugsystem. Halten Sie das System frei von angesammeltem Staub und Schmutz.

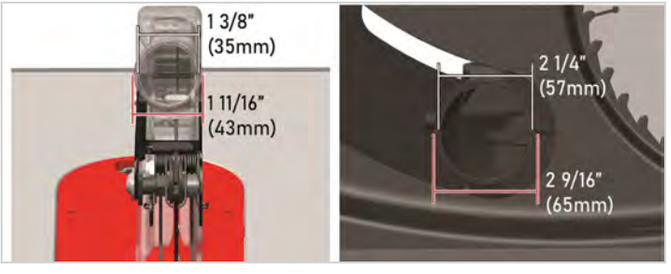

Einige handelsübliche Schläuche mit 50 mm Innendurchmesser können direkt in den Staubabsaugstutzen eingeführt werden. Der mitgelieferte Adapter für den Staubabsaugstutzen ermöglicht den bequemen Anschluss an gängige 36-mm- und 27-mm-Staubschläuche.

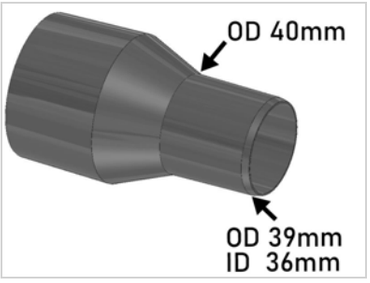

Adapter für den Staubabsaugstutzen - Abmessungen des Schlauchanschlusses

VERWENDUNG IHRER SÄGE

STATUSLEUCHTEN UND CODES

Die grüne und rote Leuchte unter dem Netzschalter zeigen den Status der Säge an. Die Leuchten funktionieren je nach Status einzeln oder in Kombination. Jede der beiden Leuchten kann langsam oder schnell blinken bzw. dauerhaft leuchten. Die rote Leuchte kann einmal blinken, um anzuzeigen, dass sich die Säge im Bypass-Modus befindet (siehe Seite 24).

Es können auch nicht aufgeführte Fehlercodes erscheinen. Wenn Sie nicht in der Lage sind, den Code zu identifizieren oder eine Fehlersituation zu beheben, wenden Sie sich an die SawStop Serviceabteilung. Besuchen Sie SawStop.eu/contact für Kontaktinformationen.

Siehe die Beschreibungen der Statusbedingungen in der Tabelle unten.

GRÜN	ROT	STATUS	BESCHREIBUNG
Dauerhaft an	Langsames Blinken	Starten	Das System führt Selbsttests durch und schaltet das Bremssystem ein. Dieser Code sollte innerhalb von 15 Sekunden nach dem Einschalten des Netzschalters verschwinden. Wenn die Umgebungstemperatur sehr niedrig ist (unter etwa 0° F), kann es länger dauern, bis dieser Code verschwindet.
Dauerhaft an	Aus	Bereit oder laufend	Alle Selbsttests wurden durchgeführt, das Sicherheitssystem funktioniert ordnungsgemäß, die Säge befindet sich im Standby-Modus und ist betriebsbereit.
Schnelles Blinken	Aus	Auslaufen	Das Sägeblatt läuft aus und das Sicherheitssystem ist bereit, die Bremse zu auszulösen, wenn ein Kontakt festgestellt wird. Das Sicherheitssystem überwacht die Rotation des Sägeblatts während des Auslaufens. Wenn Sie das Sägeblatt berühren, während dieser Code blinkt, wird die Bremse ausgelöst.
Dauerhaft an	Aus	Bypass-Modus EIN*	Die Säge läuft im Bypass-Modus und aktiviert NICHT die Bremspatrone, wenn Sie das sich drehende Sägeblatt berühren. Im Bypass-Modus können Sie elektrisch leitende Materialien schneiden, ohne die Bremse auszulösen. Wenn sich die Säge im Bypass-Modus befindet, ist das Sicherheitssystem deaktiviert.

GRÜN	ROT	STATUS	BESCHREIBUNG
Schnelles Blinken	Schnelles Blinken	Schalter HERAUSGEZOGEN	Der Start/Stop-Schalter ist in der Stellung EIN (herausgezogen), bevor Sie den Netzschalter einschalten. Drücken Sie den Schalter in die Stellung AUS, um diesen Code zu löschen. Dies ist eine Sicherheitsfunktion, die verhindert, dass die Säge nach einem Stromausfall oder nachdem das Sicherheitssystem die Säge aufgrund eines während des Gebrauchs festgestellten Fehlers abgeschaltet hat, wieder anläuft.
Dauerhaft an	Schnelles Blinken	Sägeblattkontakt im Stillstand	Es gab einen Kontakt mit dem Sägeblatt (oder einem Teil der Welle), als sich das Sägeblatt im Standby-Modus nicht gedreht hat. Ein Kontakt in diesem Modus löst die Bremse nicht aus. Der Code wird innerhalb von 5 Sekunden nach Beendigung des Kontakts automatisch gelöscht. Solange dieser Code angezeigt wird, lässt das System den Motor nicht starten.
Langsames Blinken	Schnelles Blinken	Sägeblattkontakt während Bypass	Es wurde ein Kontakt festgestellt, während die Säge im Bypass-Modus lief. Der Code zeigt an, dass die Bremse ausgelöst worden wäre, wenn sich das System nicht im Bypass-Modus befunden hätte. Die Bremse wird nicht ausgelöst, aber das Sicherheitssystem überwacht weiterhin den Kontakt. Dieser Fehler wird automatisch gelöscht, sobald das Sägeblatt den Auslauf beendet hat.
Aus	Langsames Blinken	Fehler des Bremspatronenschlüssels	Der Patronenverriegelungsschlüssel ist nicht korrekt installiert. Um diesen Fehler zu beheben, schalten Sie zunächst den Netzschalter auf AUS und vergewissern Sie sich dann, dass der Patronenschlüssel vollständig verriegelt ist (siehe Seite 1).
Aus	Schnelles Blinken	Überlastung aufgrund von Feuchtigkeit	Das Material ist zu nass oder grün. Schalten Sie zum Löschen den Start/Stop-Schalter und den Netzschalter ein und aus. Lassen Sie das Material trocknen oder schneiden Sie im Bypass-Modus.

GRÜN	ROT	STATUS	BESCHREIBUNG
Langsames Blinken	Dauerhaft an	Kleines oder fehlendes Sägeblatt	Es ist derzeit kein Sägeblatt installiert oder das Sägeblatt ist zu klein und daher nicht mit Ihrer JSS Pro-Säge kompatibel. Schalten Sie die Stromversorgung aus, ziehen Sie den Netzstecker und setzen Sie ein 10"- (254-mm-) Sägeblatt ein.
Schnelles Blinken	Dauerhaft an	Keine Rotation des Sägeblatts	Das Sägeblatt ist blockiert. Schalten Sie die Stromversorgung ein und aus, und schneiden Sie das Material langsamer. Wenden Sie sich an den technischen Support von SawStop, wenn das Problem weiterhin besteht. (Siehe SawStop.eu/support).
Aus	Dauerhaft an	Bremspatrone ersetzen	Die Bremspatrone wurde bereits ausgelöst oder es liegt ein anderer permanenter Defekt vor, der nicht behoben werden kann. Wenn die Patrone nicht ausgelöst wurde, schalten Sie die Stromversorgung aus und wieder ein. Wenn der Fehler weiterhin auftritt, installieren Sie eine neue Patrone. Eine Anleitung zum Wechseln der Bremspatrone finden Sie unter siehe Seite 34.

WARNUNG:

* IM BYPASS-MODUS GIBT ES KEINEN SCHUTZ. Die Bremse wird nicht aktiviert, wenn Sie das sich drehende Sägeblatt berühren. Verwenden Sie den Bypass-Modus nur, um ein Material auf Leitfähigkeit zu testen und um leitende Materialien zu schneiden. Seien Sie im Bypass-Modus besonders vorsichtig.

HÖHE UND NEIGUNG DES SÄGEBLATTS EINSTELLEN

1. Drehen Sie das Höhenverstellrad (A) im Uhrzeigersinn, um das Sägeblatt anzuheben, oder gegen den Uhrzeigersinn, um das Sägeblatt abzusenken. Mit einer einzigen Umdrehung können Sie die Sägeblatthöhe von vollständig abgesenkt auf vollständig angehoben und umgekehrt einstellen.

2. Der Neigungswinkel des Sägeblatts wird durch die Position des roten Zeigers über der Neigungsskala angezeigt.

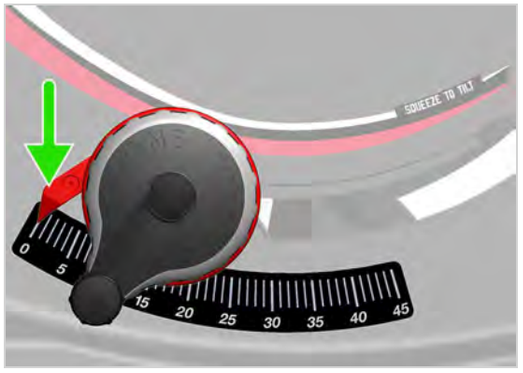

3. Ändern Sie den Neigungswinkel, indem Sie die Rückenplatte gegen das Verstellrad drücken (A) und das Verstellrad zur Seite schieben (B). Lassen Sie die Rückenplatte los, um das Sägeblatt zu arretieren.

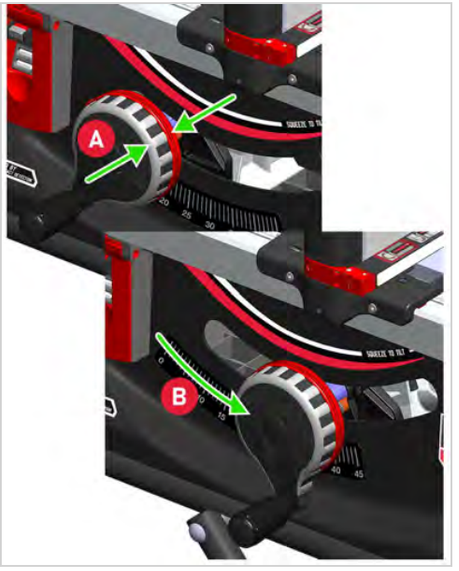

Damit können Sie den Neigungswinkel in Schritten von einem Grad einstellen.

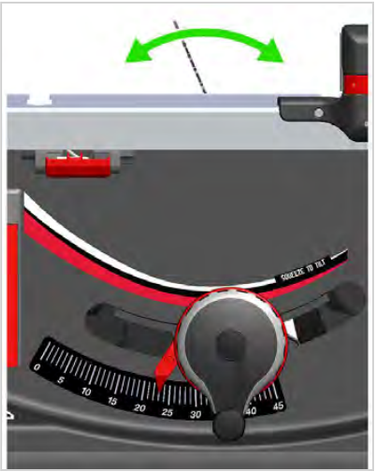

4. Stellen Sie den Neigungswinkel in Gradbruchteilen ein, indem Sie den Neigungseinstellknopf drehen.

WARNUNG:

Verwenden Sie niemals den Anschlag auf der linken Seite des Sägeblatts, wenn Sie einen Gehrungsschnitt machen (Sägeblatt ist geneigt). Das geschnittene Stück kann sich zwischen dem Anschlag und dem Sägeblatt verkanten, was zu Verletzungen führen oder die Säge beschädigen kann. Außerdem könnte das Sägeblatt den Anschlag berühren und dadurch beschädigt werden und die Bremse auslösen.

PARALLELANSCHLAG UND AUSZIEHTISCH

Verwenden Sie den Anschlag, um das Material bei Längsschnitten zu führen.

1. Bestimmen Sie die Schnittbreite anhand der roten Anzeigerlinie am durchsichtigen Anschlagfenster.

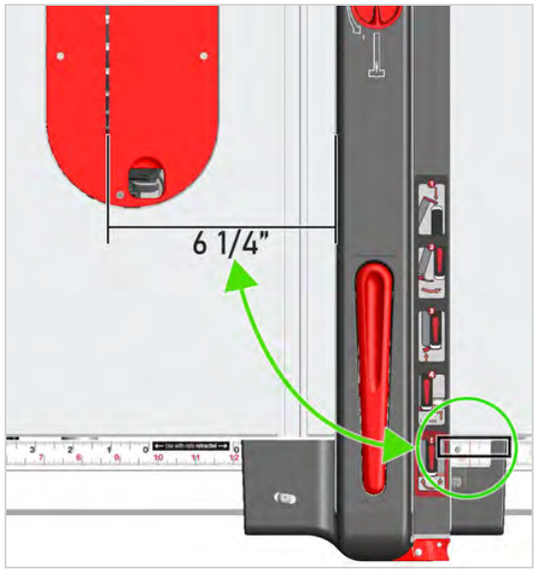

2. Um den Anschlag zu bewegen, drücken Sie den Hebel nach unten, um den Anschlag zu entriegeln (A), und schieben Sie dann den Anschlag, bis die Anzeigerlinie die gewünschte Schnittbreite anzeigt. Drücken Sie das gegenüberliegende Ende des Hebels (B) nach unten, um den Anschlag zu arretieren.

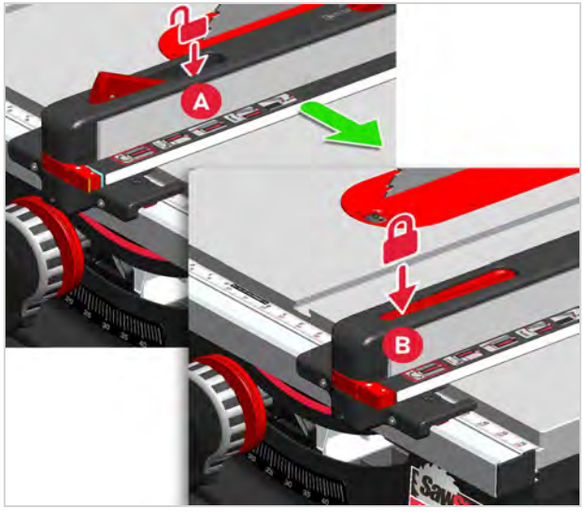

WARNUNG:

Benutzen Sie immer den Anschlag, wenn Sie Längsschnitte durchführen. Führen Sie einen Längsschnittvorgang niemals freihändig durch, da dies zu schweren Verletzungen führen kann.

3. Verlängern Sie den Tisch für Längsschnitte, die breiter als 12" (30 cm) sind. Klappen Sie den Griff aus, um den Tisch zu entriegeln.

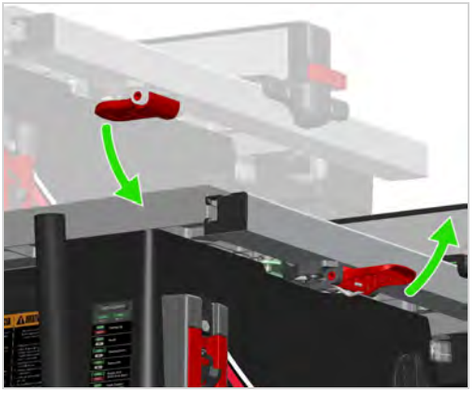

4. Schieben Sie den Tisch zum Ausfahren nach rechts (A). Klappen Sie den Griff (B) in Richtung der Säge, um den Tisch zu arretieren. Die Schienen für den Tisch müssen vollständig ausgefahren sein, um den Griff zu verriegeln.

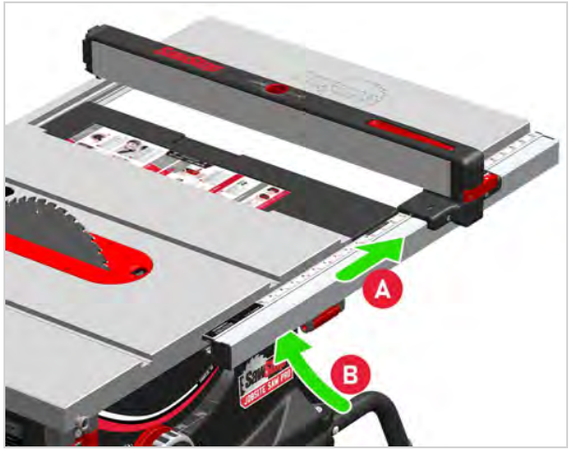

WARNUNG:

Verwenden Sie die Säge nur, wenn der Tisch in einer der beiden Stellungen verriegelt ist: entweder ganz geschlossen (eingefahren) oder ganz geöffnet (ausgefahren).

5. Verwenden Sie die obere Skala (schwarze Zahlen), wenn der Tisch eingefahren ist. Verwenden Sie die untere Skala (rote Zahlen), wenn der Tisch ausgefahren ist.

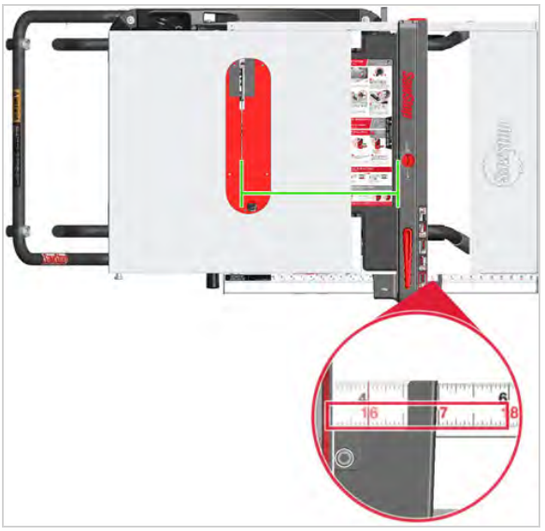

HINWEIS:

Die Skalenwerte sind nur korrekt, wenn der Tisch ganz eingefahren oder ganz ausgefahren ist.

Niedriger Anschlag

1. Der Anschlag ist mit einem niedrigen Anschlag ausgestattet. Verwenden Sie den niedrigen Anschlag, wenn Sie dünne oder schmale Materialstreifen schneiden.

   Der niedrige Anschlag ist 1" (25,4 mm) breit. Ziehen Sie 1" (25,4 mm) von den Werten auf dem Lineal ab, wenn Sie den niedrigen Anschlag verwenden.

2. Bewahren Sie den niedrigen Anschlag auf der rechten Seite des Parallelanschlags auf. Der niedrige Anschlag kann auf beiden Seiten des Parallelanschlags verwendet werden. Um den niedrigen Anschlag auf der linken Seite des Parallelanschlags zu verwenden, ziehen Sie den Hebel nach vorne und schieben Sie den niedrigen Anschlag leicht nach hinten, um die Rückseite auszuhaken.

3. Klappen Sie den niedrigen Anschlag um und haken Sie das hintere Ende an der linken Seite des Parallelanschlags ein (A). Drücken Sie den Hebel zurück, um den niedrigen Anschlag zu arretieren (B).

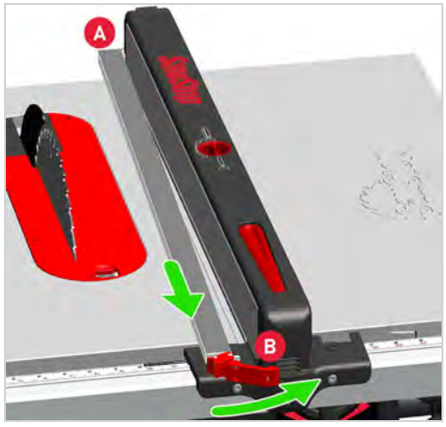

WARNUNG:
Achten Sie darauf, dass der niedrige Anschlag das Sägeblatt nicht berührt. Ein Kontakt mit dem Sägeblatt könnte zur Aktivierung des Sicherheitssystems führen.

Ablage

Der Parallelanschlag ist mit einer Ablage ausgestattet. Verwenden Sie die Ablage, um Material abzustützen, wenn der Tisch ausgefahren ist.

Drehen Sie den Knopf der Ablage im Uhrzeigersinn, um die Ablage auszufahren.

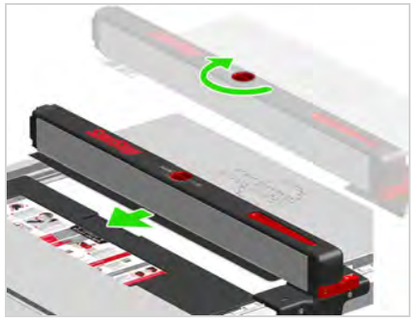

Ziehen Sie die Ablage ein, wenn sich der Anschlag über dem Tisch oder dem Ausziehtisch befindet.

HINWEIS:
Die Ablage kann nicht ausgefahren werden, wenn der niedrige Anschlag an der linken Seite des Parallelanschlags angebracht ist.

WARNUNG:
Ziehen Sie die Ablage immer ein, wenn sich der Anschlag über dem Tisch befindet. Wenn die Ablage das Sägeblatt berührt, wird die Bremse ausgelöst.

Gehrungslehre

1. Schieben Sie die Gehrungslehre in eine der Gehrungsnuten in der Tischoberfläche.

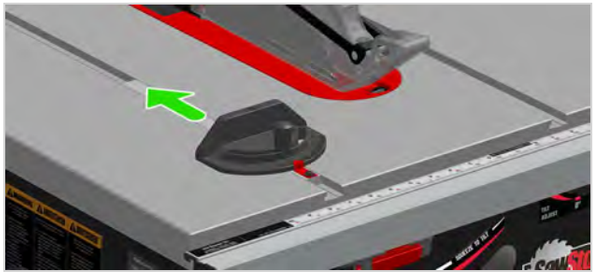

2. Um den Winkel der Gehrungslehre einzustellen, drehen Sie den Griff gegen den Uhrzeigersinn und schwenken dann den Kopf der Gehrungslehre, bis der rote Zeiger über dem gewünschten Winkel steht (+/- 60°). Ziehen Sie den Griff fest, indem Sie ihn im Uhrzeigersinn drehen, bevor Sie den Schnitt ausführen.

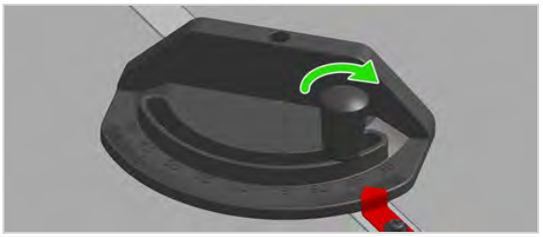

WARNUNG:
Verwenden Sie die Gehrungslehre für Querschnitte. Um die Gefahr eines Rückschlags und schwerer Verletzungen zu verringern, sollten Sie den Anschlag beim Querschneiden nicht mit dem Werkstück in Berührung bringen, um zu verhindern, dass das Werkstück zwischen Anschlag und Sägeblatt verkantet.

Siehe auch **Wie Sie die Gehrungslehre kalibrieren** auf Seite 34.

Verlängerung für Gehrungslehre

Sie können eine optionale Holzverlängerung an der Stirnseite der Gehrungslehre anbringen, um Werkstücke zusätzlich abzustützen.

Um die Verlängerung zu montieren, verwenden Sie Holzschrauben mit Schäften, die so groß sind, dass sie durch die Schlitze im Kopf der Gehrungslehre passen (<7,25 mm).

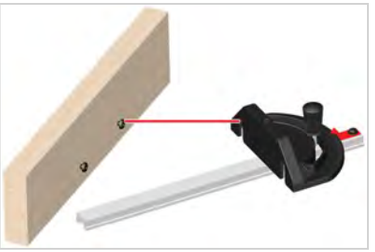

Die Holzoberfläche sollte mindestens 1" (25 mm) höher sein als die maximale Schnitttiefe und über die Kanten des Gehrungslehrenkopfes hinausgehen.

WARNUNG:
Um die Gefahr eines Rückschlags und schwerer Verletzungen zu verringern, sollten Sie den Anschlag beim Querschneiden nicht mit dem Werkstück in Berührung bringen, um zu verhindern, dass das Werkstück zwischen Anschlag und Sägeblatt verkantet.

STROMSTEUERELEMENTE

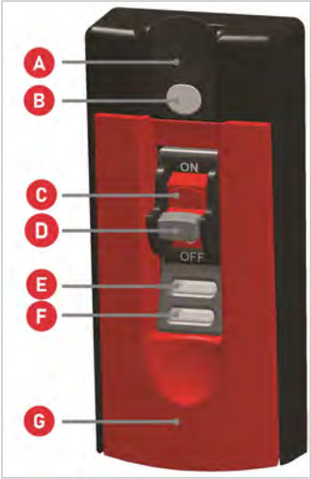

A. **Bypass-Schalter**. Verwenden, um die Säge im Bypass-Modus zu betreiben (siehe Seite 24).

B. **Bypass-Sperrschlüssel**. Entfernen, um den Bypass-Modus zu deaktivieren (siehe Seite 26).

C. **Hauptnetzschalter**. Aktiviert die Stromzufuhr für die Säge (dreht aber nicht das Sägeblatt).

D. **Sperrschlüssel**. Entfernen, um die Säge zu deaktivieren (siehe Seite 24).

E. **Grüne Statusleuchte** (siehe Seite 18).

F. **Rote Statusleuchte** (siehe Seite 18).

G. **Start/Stop-Schalter**. Herausziehen, um den Motor einzuschalten und das Sägeblatt zu drehen. Hineindrücken, um den Motor auszuschalten (siehe Seite 24).

STARTEN DER SÄGE - NORMALER MODUS

Starten Sie Ihre Säge im normalen Modus, um NICHT-LEITENDE Materialien zu schneiden, wie z. B.:

- Trockenes Holz
- Trockenes Sperrholz oder OSB
- Trockenes druckbehandeltes Holz
- MDF
- Kunststoff
- Feste Oberflächen
- Laminat
- Karton
- Schaumstoff

WARNUNG:
Das Schneiden von leitendem Material im normalen Modus führt zur Auslösung der Bremse.

WARNUNG:
Tragen Sie bei der Verwendung der Säge immer einen Gehör- und Augenschutz!

Verfahren

1. Schalten Sie die Stromversorgung ein.

Warten Sie, während das Sicherheitssystem initialisiert wird. Die rote Statusleuchte blinkt langsam, bis die Säge bereit ist.

2. Bereit. Die grüne Statusleuchte leuchtet dauerhaft.

   Die rote Statusleuchte ist aus.

3. Ziehen Sie den Schalter heraus, um das Sägeblatt zu drehen.

WARNUNG:
Starten Sie die Säge niemals, wenn das Sägeblatt mit dem Werkstück oder einem anderen Gegenstand Kontakt hat.

ANHALTEN DER SÄGE - NORMALER MODUS

1. Drücken Sie den Schalter hinein.

Die grüne Statusleuchte blinkt schnell, während das Sägeblatt ausläuft.

WARNUNG:
Berühren Sie das Sägeblatt nicht, während es ausläuft. Ihre Berührung löst das Sicherheitssystem aus.

2. Nachdem alle Schnitte abgeschlossen sind, schalten Sie das Gerät aus.

Wie Sie Ihre Säge deaktivieren

Ziehen Sie den Sperrschlüssel ab, um die Säge zu deaktivieren.

STARTEN DER SÄGE - BYPASS-MODUS

Starten Sie Ihre Säge im Bypass-Modus, um LEITENDE Materialien zu schneiden, wie z. B.:

- Grünes oder sehr nasses Holz
- Nasses druckbehandeltes Holz
- Sehr nasses Sperrholz oder OSB
- Aluminium und andere Metalle
- Mit Kohlenstoff gefüllte Materialien
- Folie
- Spiegel

WARNUNG:
Im Bypass-Modus gibt es keinen Schutz! Verwenden Sie den Bypass-Modus nur zum Schneiden von leitenden Materialien oder zum Testen der Leitfähigkeit (siehe Seite 24).

Verfahren

1. Schalten Sie die Stromversorgung ein.

   Warten Sie, bis die Säge hochgefahren ist. Die rote Statusleuchte blinkt langsam, bis die Säge bereit ist.

2. Bereit. Die grüne Statusleuchte leuchtet dauerhaft. Die rote Statusleuchte ist aus.
3. Drücken und halten Sie den Bypass-Schalter über dem Schlüssel. Warten Sie, bis die rote Leuchte einmal blinkt. Lassen Sie den Schalter NICHT los.

4. Während Sie den Bypass-Schalter drücken, ziehen Sie den Start/Stop-Schalter heraus, um das Sägeblatt zu drehen. Halten Sie den Bypass-Schalter gedrückt, bis die rote Leuchte einmal blinkt, und lassen Sie dann den Schalter los.

Die grüne Leuchte blinkt, während die Säge im Bypass-Modus läuft.

> **HINWEIS:**
> Sie können den Bypass-Modus erst dann starten, wenn die Bremspatrone installiert ist und alle Fehlercodes gelöscht wurden.

ANHALTEN DER SÄGE - BYPASS-MODUS

Drücken Sie den Schalter hinein, um das Sägeblatt anzuhalten.

Die grüne Statusleuchte blinkt schnell, während das Sägeblatt ausläuft. Die Säge beendet den Bypass-Modus automatisch, wenn das Sägeblatt anhält. Nachdem alle Schnitte abgeschlossen sind, schalten Sie das Gerät aus.

WARNUNG:
Die Säge befindet sich so lange im Bypass-Modus, bis das Sägeblatt vollständig zum Stillstand gekommen ist! Die Säge kehrt automatisch in den normalen Modus zurück, nachdem das Sägeblatt angehalten hat.

MEHR ÜBER DEN BYPASS-MODUS

Wie Sie die Leitfähigkeit von Materialien testen

Verwenden Sie den Bypass-Modus, um festzustellen, ob das Material leitend ist und die Bremse auslösen würde. Starten Sie die Säge im Bypass-Modus (siehe Seite 24), und führen Sie dann vorsichtig mehrere Schnitte an einem Reststück des Materials durch.

Wenn Sie leitendes Material testen, zeigt das folgende Statusleuchtenmuster an, dass das Material leitend ist und im Bypass-Modus geschnitten werden muss, damit das Sicherheitssystem nicht aktiviert wird.

Grün: Langsames Blinken

Rot: Schnelles Blinken

Wenn dieser Statuscode nach mehreren Probeläufen nicht angezeigt wird, ist das Material wahrscheinlich nicht leitend und Sie können weitere Schnitte im normalen Modus durchführen.

Wie Sie den Bypass-Modus deaktivieren

Ziehen Sie den Bypass-Schalter heraus (A) und entfernen Sie den Bypass-Schlüssel (B), um den Bypass-Modus zu deaktivieren. Stecken Sie den Bypass-Schlüssel ein, um ihn wieder zu aktivieren.

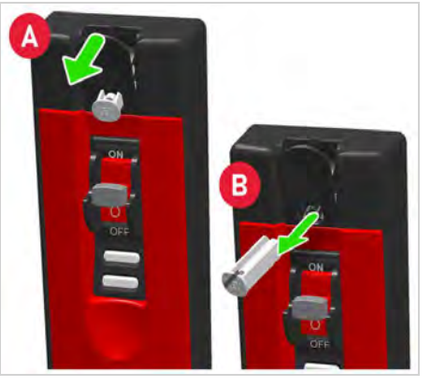

IHRE SÄGE PFLEGEN UND EINSTELLEN

WARTUNG

Vom Benutzer austauschbare Teile und Zubehör

Im Folgenden finden Sie eine Liste typischer, vom Benutzer austauschbarer Teile und wo Sie eine Anleitung zum Austausch finden:

TEIL	Teile-Nr.	SEITE
Patrone	TSBC-10R3	34
Tischeinsatz	TSI-SJB-I	10
Spaltkeil	10" / 254 mm: JSS-442 250 mm: JSS-443	13
Sägeblattschutz	JSS-RDC	10
Spreizer	JSS-RDC-001	11
Rückschlagschutzklinken	JSS-RDC-031	12

Wie Sie Teile bestellen

Eine vollständige Auflistung der Komponenten und Teilenummern finden Sie in den Explosionszeichnungen und Teilelisten der Baustellensäge, die Sie unter SawStop.eu herunterladen können. Für Ersatzteile und weitere technische Unterstützung wenden Sie sich bitte an SawStop. Besuchen Sie uns unter SawStop.eu/contact.

Netzkabel

Überprüfen Sie regelmäßig den Zustand des Netzkabels. Wenn das Kabel beschädigt ist, muss es durch ein speziell vorbereitetes Netzkabel ersetzt werden, das beim SawStop Service erhältlich ist. Das Kabel muss von SawStop oder einem autorisierten Servicetechniker ausgetauscht werden. Kontaktieren Sie den SawStop Service für weitere Informationen (sieheSawStop.eu/contact).

Sägeblattschutz

Halten Sie den Sägeblattschutz frei von angesammeltem Sägemehl, Holzspänen und anderen Verunreinigungen. Saugen Sie bei Bedarf den Staub ab. Vergewissern Sie sich, dass Sie das Sägeblatt aus allen Blickwinkeln gut sehen können. Stellen Sie sicher, dass keine Abschürfungen oder Fremdkörper am Sägeblattschutz Ihre Sicht behindern.

Stellen Sie vor jedem Gebrauch sicher, dass der Sägeblattschutz frei nach oben und unten schwenken kann. Er sollte vollständig auf dem Tisch aufliegen, wenn er nicht benutzt wird, und die Seitenplatte sollte den Tisch berühren, wenn das Sägeblatt auf 45 Grad geneigt ist.

Kasten

Das Innere des Kastens sollte frei von angesammeltem Sägemehl, Holzspänen und anderen Verunreinigungen gehalten werden. Obwohl der meiste Staub vom Staubabsaugsystem aufgefangen wird, ist es normal, dass sich etwas Staub im Kasten ansammelt. Überprüfen Sie regelmäßig die Unterseite des Kastens, die Lagerzapfenbaugruppe und die Staubabdeckung auf Staub. Saugen Sie den Staub bei Bedarf ab, um eine Ansammlung zu verhindern.

EINSTELLUNGEN VORNEHMEN

WARNUNG:
Vergewissern Sie sich immer, dass der Motor ausgeschaltet, der Netzstecker abgezogen und das Sägeblatt vollständig angehalten ist, bevor Sie irgendwelche Einstellungen vornehmen.

HINWEIS:
Ihre Säge ist werksseitig so eingestellt, dass sie strengen Anforderungen entspricht, und sollte im Allgemeinen keine Ersteinstellung benötigen. Für die zukünftige Wartung der Säge sollten Sie sich jedoch mit diesen Verfahren vertraut machen.

Wie Sie den Tischeinsatz einstellen

Vertikale Bewegung anpassen

Entfernen Sie den Einsatz. Um die vertikale Bewegung zu verringern, ziehen Sie beide Schrauben mit einem 3-mm-Sechskantschlüssel an (im Uhrzeigersinn). Montieren Sie den Einsatz wieder. Drücken Sie auf Teile des Einsatzes, um sicherzustellen, dass er sich nicht bewegt.

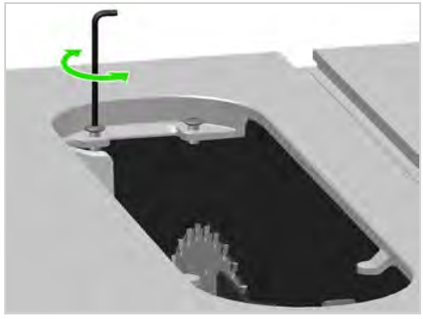

Wenn sich der Einsatz nur schwer ein- oder ausbauen lässt, erhöhen Sie die vertikale Bewegung durch Lösen der Schrauben (gegen den Uhrzeigersinn). Prüfen Sie dies, indem Sie den Einsatz mehrmals ein- und ausbauen.

An der Tischoberfläche ausrichten

Verwenden Sie einen 3-mm-Sechskantschlüssel, um die 5 Schrauben im Uhrzeigersinn zu drehen, um den Einsatz anzuheben, oder gegen den Uhrzeigersinn, um den Einsatz abzusenken. Ziehen Sie alle 5 Schrauben gleichmäßig fest.

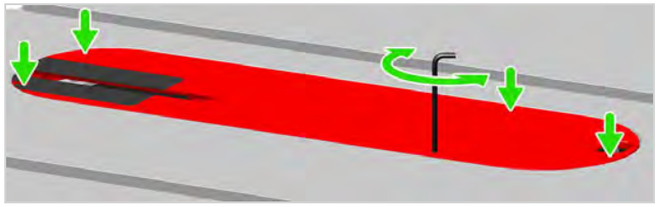

Fühlen Sie um die Kanten des Einsatzes herum, um sicherzustellen, dass er bündig mit der Tischplatte ist. Wenn Sie auf den Einsatz drücken, sollte er nicht wackeln oder klicken.

Wie Sie einen Schlitz in einen Ersatzeinsatz schneiden

Der Sägeblattschlitz in dem Original-Tischeinsatz ist werkseitig vorgeschnitten. Sie müssen jedoch einen Schlitz in alle Ersatzeinsätze schneiden, indem Sie die folgenden Anweisungen befolgen.

WARNUNG:
Sie müssen den Spaltkeil entfernen, bevor Sie den spielfreien Schlitz schneiden.

1. Drehen Sie den Klemmengriff (A), und entfernen Sie dann den Spaltkeil/Sägeblattschutz (B). Senken Sie das Sägeblatt vollständig ab und stellen Sie den Neigungswinkel auf null Grad ein.

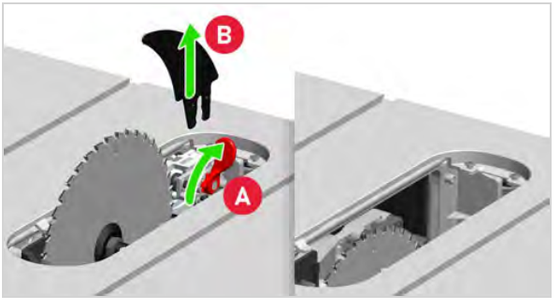

2. Montieren Sie den neuen Tischeinsatz. Stellen Sie die Nivellierschrauben ein, bis der Tischeinsatz eben und leicht unter dem Tisch ist (siehe Seite 10).

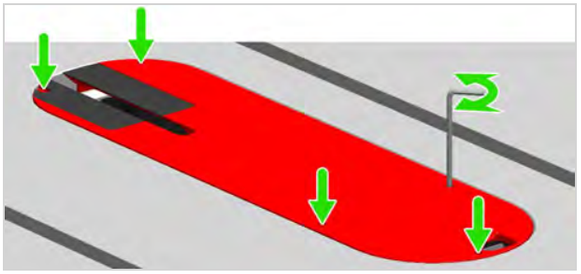

3. Klemmen Sie ein dickes Holzstück quer über die rechte Seite des Tischeinsatzes, um den Tischeinsatz sicher am Tisch zu halten.

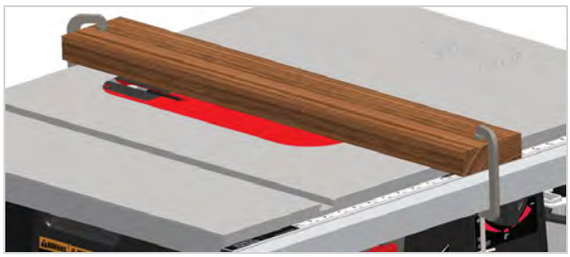

4. Starten Sie den Motor und heben Sie das Sägeblatt (siehe Seite 18) langsam auf seine höchste Höhe. Dadurch wird der Schlitz für Schnitte bei null Grad Neigung erstellt.

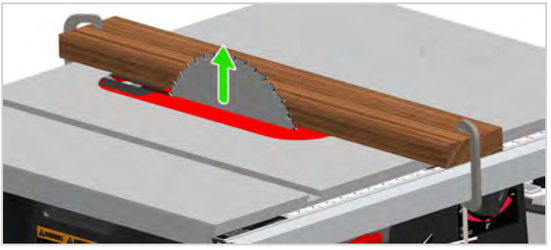

5. Senken Sie das Sägeblatt auf die niedrigste Höhe und schalten Sie den Motor aus.

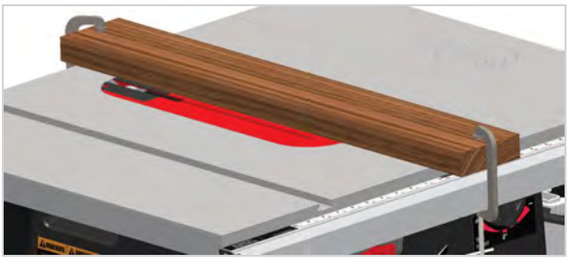

6. Stellen Sie den Neigungswinkel des Sägeblatts auf 45 Grad ein (siehe Seite 18).

7. Starten Sie den Motor und heben Sie das Sägeblatt langsam auf seine höchste Höhe. Dadurch wird der Schlitz für Gehrungsschnitte bis zu 45 Grad erweitert.

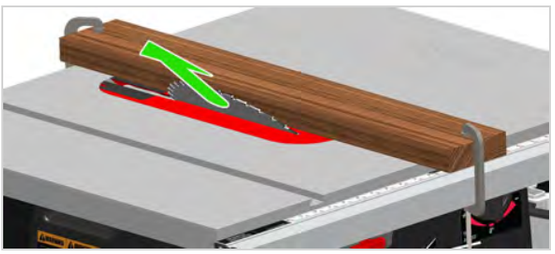

8. Stoppen Sie den Motor und schalten Sie die Säge aus. Entfernen Sie das Holz und die Klemmen. Entfernen Sie den Tischeinsatz und bringen Sie den Spaltkeil bzw. den Sägeblattschutz an (siehe **TISCHEINSATZ ENTFERNEN/EINBAUEN** auf Seite 10). Montieren Sie den Einsatz wieder.

Wie Sie das Sägeblatt wechseln

WARNUNG:
Tragen Sie Handschuhe, wenn Sie das Sägeblatt anfassen.

1. Schalten Sie das Gerät aus und ziehen Sie den Netzstecker. Entfernen Sie den Tischeinsatz und den Spaltkeil/Sägeblattschutz.

   Lösen Sie die Schraubenschlüssel durch Drehen des Knopfes um 1/2 Umdrehung.

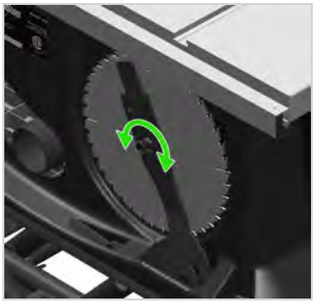

2. Lösen Sie die Sägeblattwellenschraube mit Schraubenschlüsseln. Entfernen Sie Schraube und Scheiben, wechseln Sie das Sägeblatt und montieren Sie dann die Scheibe und die Schraube erneut. Ziehen Sie die Schraube mit Schraubenschlüsseln fest – ziehen Sie sie aber nicht zu fest an.

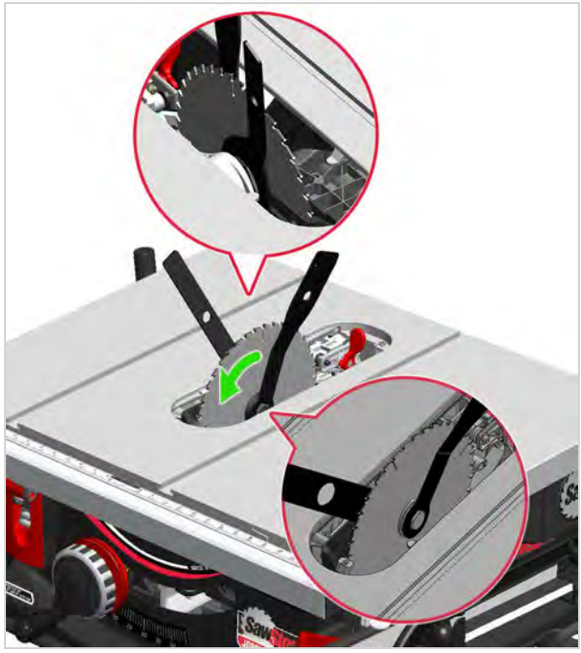

Vergewissern Sie sich, dass die Drehrichtung des Sägeblatts mit der Richtung der Zähne übereinstimmt, wie durch den roten Pfeil angezeigt. Montieren Sie den Tischeinsatz und den Spaltkeil/Sägeblattschutz wieder.

WARNUNG:
Schalten Sie die Säge immer aus und ziehen Sie den Netzstecker, bevor Sie an der Säge arbeiten oder sie warten.

Wie Sie das Sägeblatt an den Gehrungsnuten ausrichten

1. Entfernen Sie den Tischeinsatz und den Sägeblattschutz. Heben Sie das Sägeblatt an.

   Markieren Sie einen der Zähne. Drehen Sie das Sägeblatt so, dass sich der Zahn auf der Rückseite des Sägeblatts befindet.

2. Platzieren Sie den Kombinationswinkel parallel zur rechten Gehrungsnut. Fahren Sie das Lineal aus, bis es die Seite des markierten Zahns leicht berührt. Ziehen Sie den Feststellknopf am Kombinationswinkel fest.

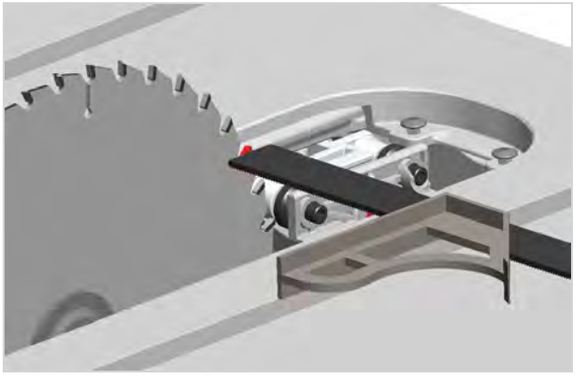

3. Drehen Sie das Sägeblatt so, dass sich der markierte Zahn an der Vorderseite des Sägeblatts befindet. Bewegen Sie den Kombinationswinkel, um ihn auf den Zahn auszurichten. Wenn ein Abstand vorhanden ist, messen Sie den Abstand mit einer Fühlerlehre. Wenn die Messung innerhalb von 0,01" (0,25 mm) liegt, ist keine Anpassung erforderlich. Wenn nicht, fahren Sie mit dem nächsten Schritt fort.

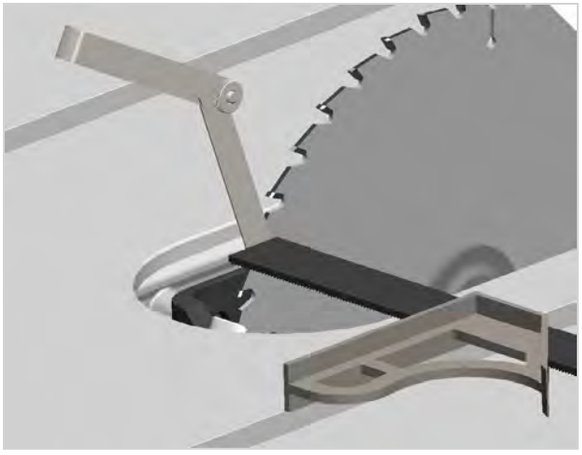

4. Entfernen Sie das Sägeblatt und legen Sie es beiseite.

   Lösen Sie die Kontermutter an der Einstellschraube mit einem 10-mm-Schraubenschlüssel. Lösen Sie die Schraube nur so weit, dass Sie sie drehen können, aber nicht darüber hinaus.

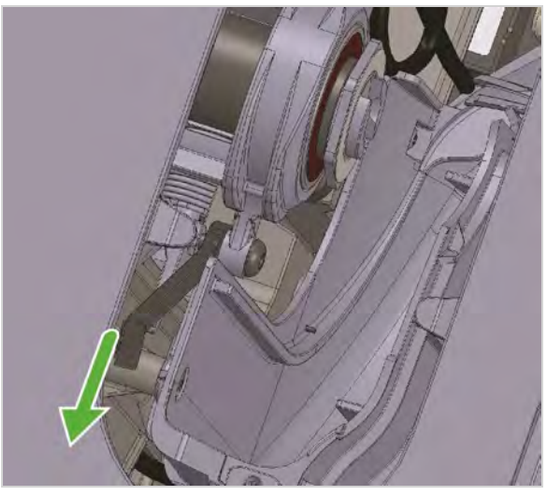

5. Verwenden Sie einen 4-mm-Sechskantschlüssel, um die Schraube zu drehen: Wenn ein Spalt vorhanden war, drehen Sie sie gegen den Uhrzeigersinn, um das Sägeblatt nach rechts zu bewegen, bis der Spalt entfernt ist oder weniger als 0,01" (0,25 mm) beträgt, und im Uhrzeigersinn, um das Sägeblatt nach links zu bewegen.

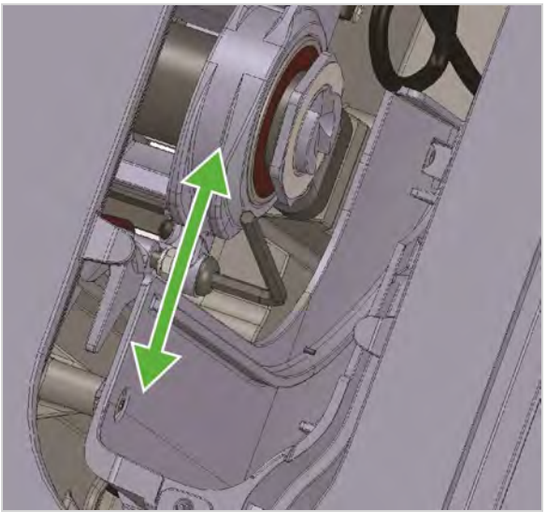

   Wenn Sie die Einstellung vorgenommen haben, verwenden Sie den Sechskantschlüssel, um die Einstellschraube in Position zu halten, und ziehen Sie dann die Kontermutter fest.

   Setzen Sie das Sägeblatt wieder ein und wiederholen Sie die Schritte 2-3, um sicherzustellen, dass die Einstellung innerhalb der Toleranz liegt.

Wie Sie den Anschlag einstellen

Klemmkraft

Entriegeln Sie den Anschlag und stecken Sie einen 3-mm-Sechskantschlüssel in das Loch vor dem Anschlag. Drehen Sie ihn im Uhrzeigersinn zum Festziehen oder gegen den Uhrzeigersinn zum Lösen. Prüfen Sie die Klemmkraft, indem Sie den Anschlag mehrmals ver- und entriegeln. Nehmen Sie bei Bedarf weitere Anpassungen vor.

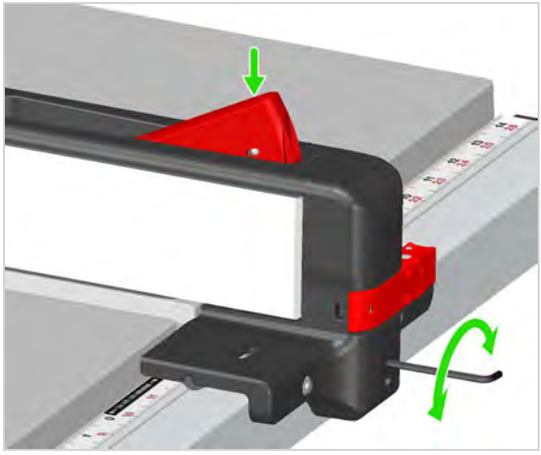

Ausrichtung

1. Entriegeln Sie den Anschlag und positionieren Sie ihn so, dass eine Seite bündig mit dem Schlitz einer Gehrungslehre abschließt. Verriegeln Sie den Anschlag. Prüfen Sie, ob die Anschlagfläche über die gesamte Länge bündig mit der Kante der Gehrungsnut ist. Wenn eine falsche Ausrichtung vorliegt, fahren Sie mit dem nächsten Schritt fort.

HINWEIS:

Beim Verriegeln kann sich der Anschlag verschieben. Sollte dies der Fall sein, entriegeln Sie den Anschlag, stellen Sie ihn ein und verriegeln Sie ihn erneut.

2. Entriegeln Sie den Anschlag. Lösen Sie die Schraube an der oberen linken Seite des Anschlagkopfes mit einem 3-mm-Sechskantschlüssel leicht.

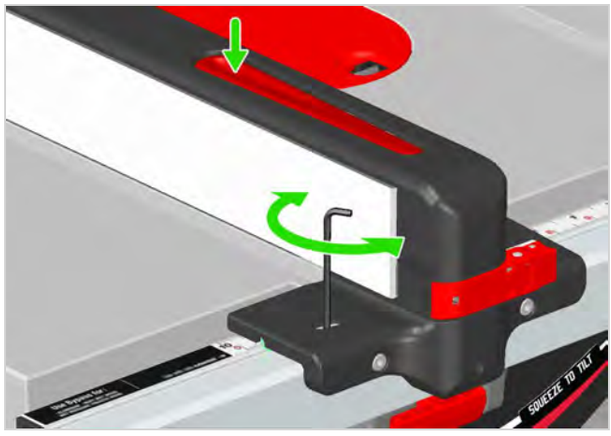

3. Stecken Sie den 3-mm-Sechskantschlüssel schräg in das Loch auf der linken Seite des Anschlagkopfes.

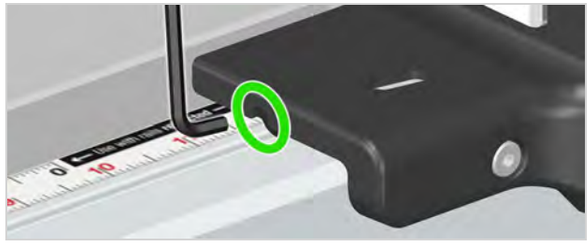

4. Drehen Sie die Schraube im Uhrzeigersinn, um den Anschlag nach links zu verschieben, oder gegen den Uhrzeigersinn, um den Anschlag nach rechts zu verschieben.

Verriegeln Sie den Anschlag und überprüfen Sie die Ausrichtung.

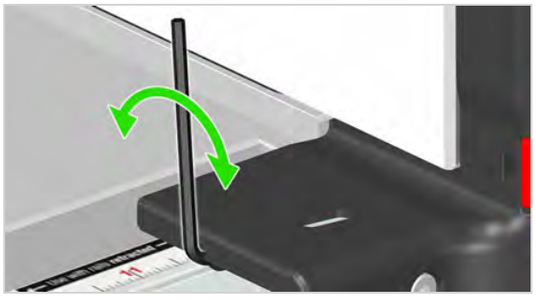

Nehmen Sie bei Bedarf weitere Anpassungen vor. Wenn der Anschlag parallel zur Gehrungsnut steht, ziehen Sie die Schraube oben links am Anschlagkopf fest. (Schritt 2 umkehren)

5. Sobald der Anschlag ausgerichtet ist, verriegeln und entriegeln Sie den Anschlag, um sicherzustellen, dass er immer noch fest mit der Schiene verbunden ist. Wenn der Anschlag rutscht, während er verriegelt ist, oder sich locker anfühlt, ziehen Sie die Schraube an der Vorderseite des Anschlags mit einem 3-mm-Sechskantschlüssel fest.

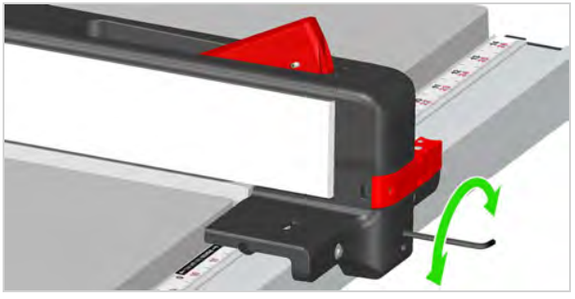

Anzeigerlinse einstellen

1. Heben Sie das Sägeblatt vollständig an. Stellen Sie sicher, dass der Tisch vollständig eingefahren ist. Bewegen Sie den Anschlag so, dass seine linke Seite an der rechten Seite des Sägeblatts anliegt. Wenn die Anzeigerlinse 0" (0 mm) auf dem Lineal anzeigt, ist keine Anpassung erforderlich.

Wenn der Anzeiger nicht 0" (0 mm) anzeigt, fahren Sie mit dem nächsten Schritt fort.

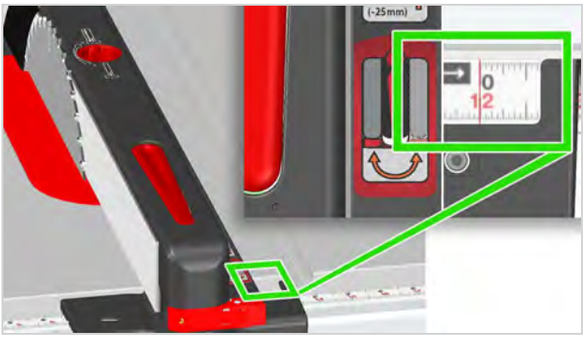

2. Lösen Sie die Schraube neben der Anzeigerlinse mit einem 3-mm-Sechskantschlüssel.

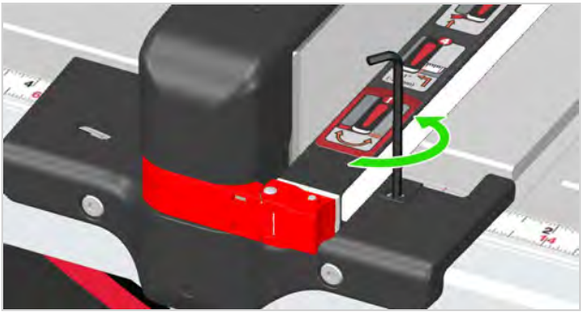

3. Schieben Sie die Linse mit der Hand in die richtige Position. Wenn es einfacher ist, können Sie auch den Anschlag entfernen und die Linse von der Unterseite des Anschlags schieben.

4. Ziehen Sie die Schraube fest. Prüfen Sie die Position der Linse und nehmen Sie bei Bedarf weitere Einstellungen vor.

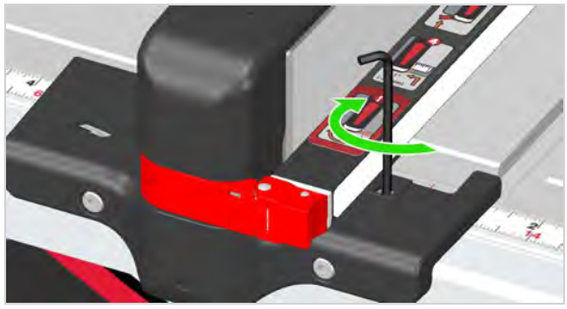

Wie Sie den Ausziehtisch ausrichten

1. Verwenden Sie einen Bleistift, um den Ausziehtisch und die Schiene an derselben Stelle zu markieren, damit Sie sie später ausrichten können, oder notieren Sie sich, wo das Ende des Tisches auf das Lineal der Schiene trifft.

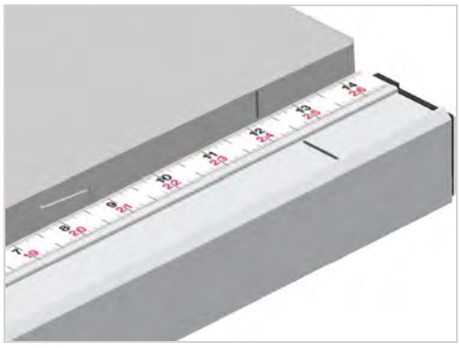

2. Legen Sie ein Lineal quer über den Tisch und den Ausziehtisch, parallel zur Schiene.

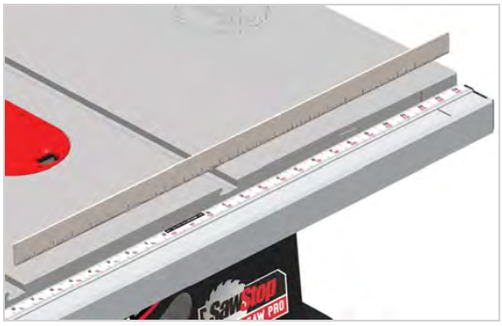

3. Prüfen Sie den Abstand zwischen dem Ausziehtisch und dem Lineal. Wenn ein Abstand vorhanden ist, verwenden Sie eine Fühlerlehre, um seine Größe zu bestimmen. Wenn der Abstand weniger als 0,05" (1,3 mm) beträgt, ist der Ausziehtisch ausgerichtet, so dass keine Anpassung erforderlich ist. Wenn der Abstand größer als 0,05" (1,3 mm) ist, fahren Sie mit dem nächsten Schritt fort.

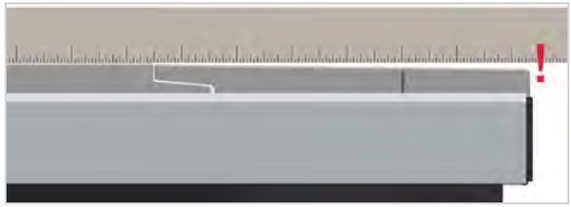

4. Fahren Sie den Ausziehtisch aus und arretieren Sie ihn.

5. Verwenden Sie einen 4-mm-Sechskantschlüssel, um die beiden Schrauben zwischen der vorderen Schiene und dem Ausziehtisch GERINGFÜGIG zu lösen. Drücken Sie den Ausziehtisch bei Bedarf nach unten oder ziehen Sie ihn nach oben, um die Ausrichtung zu korrigieren.

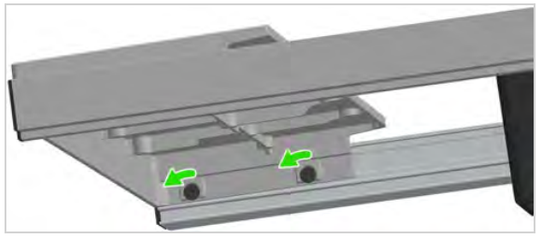

6. Entriegeln, schließen und verriegeln Sie den Ausziehtisch wieder. Überprüfen Sie die Ausrichtung erneut. Nehmen Sie bei Bedarf weitere Anpassungen vor.

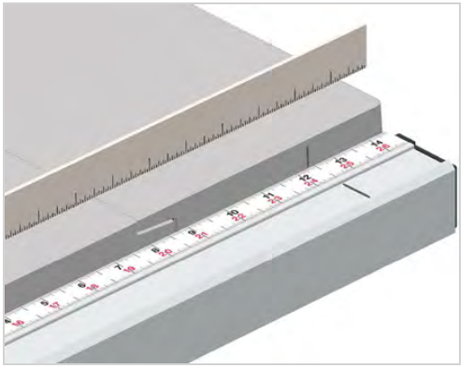

Wenn die Ausrichtung korrekt ist, überprüfen Sie die zuvor mit dem Bleistift gemachte Markierung oder die mit dem Lineal notierte Messung, um sicherzustellen, dass der Ausziehtisch immer noch auf die Schiene ausgerichtet ist. Wenn die Markierungen übereinstimmen, fahren Sie mit Schritt 7 fort. Wenn die Markierungen nicht übereinstimmen, hat sich der Ausziehtisch relativ zur Schiene seitlich verschoben. Stellen Sie den Ausziehtisch neu ein, um die Markierungen auszurichten. Prüfen Sie die vertikale Ausrichtung mit einem Lineal und überprüfen Sie dann die Markierungen erneut.

7. Sobald die Tischoberfläche und die Oberfläche des Ausziehtisches ausgerichtet sind und die Markierungen übereinstimmen, öffnen Sie den Ausziehtisch und ziehen die Schrauben fest.

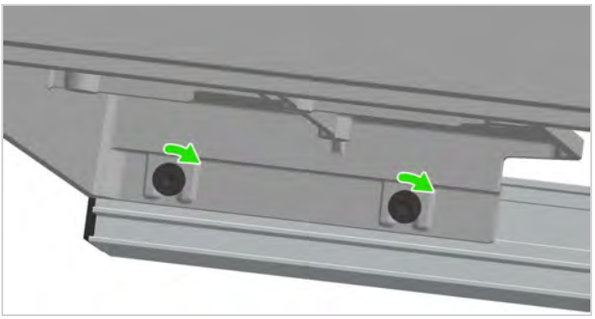

Wie Sie die Gehrungslehre kalibrieren

1. Lösen Sie den Griff (A). Verwenden Sie einen Kombinationswinkel, um sicherzustellen, dass die Leiste und die Lehre rechtwinklig sind.

Ziehen Sie den Griff fest, um den Kopf zu verriegeln (B).

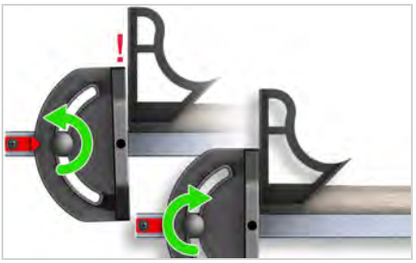

Prüfen Sie die Ausrichtung erneut und nehmen Sie bei Bedarf weitere Anpassungen vor.

2. Stellen Sie sicher, dass die Winkelmarkierung auf 90 Grad eingestellt ist. Wenn eine Anpassung erforderlich ist, lösen Sie die Schraube (A) mit einem Kreuzschlitzschraubendreher, stellen Sie die Winkelmarkierung auf 90 Grad ein (B) und ziehen Sie die Schraube wieder fest.

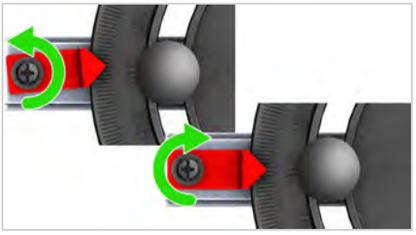

BREMSPATRONE

Wie Sie die Bremspatrone wechseln

WARNUNG:
Schalten Sie die Säge immer aus und ziehen Sie den Netzstecker, bevor Sie an der Säge arbeiten oder sie warten.

1. Schalten Sie das Gerät aus und ziehen Sie den Netzstecker. Heben Sie das Sägeblatt vollständig an und stellen Sie die Sägeblattneigung auf null Grad ein. Entfernen Sie den Tischeinsatz. Entfernen Sie das Sägeblatt.

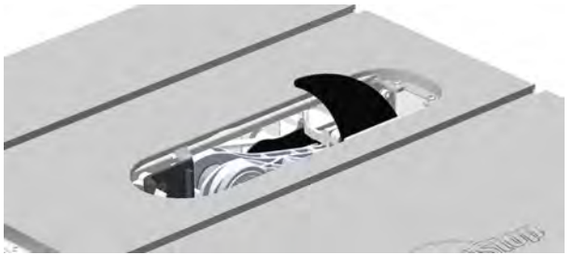

2. Drehen Sie den Bremsschlüssel 1/4 Umdrehung im Uhrzeigersinn und ziehen Sie ihn ab.

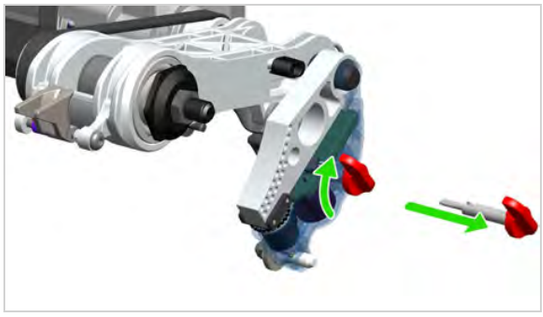

3. Ziehen Sie die Bremse von den Stiften ab.

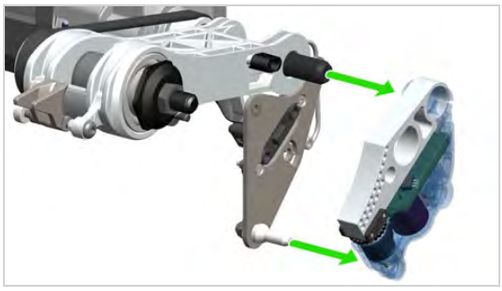

4. Schieben Sie die neue Bremse auf beide Stifte. Stecken Sie den Schlüssel ein und drehen Sie ihn 1/4 Umdrehung gegen den Uhrzeigersinn, um ihn einzurasten. Setzen Sie den Spaltkeil/Sägeblattschutz und den Tischeinsatz wieder ein.

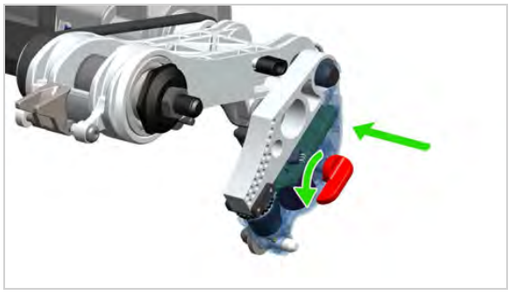

Wie Sie eine ausgelöste Bremspatrone wechseln

Bei Auslösung der Bremse hört das Sägeblatt auf sich zu drehen und kann unter den Tisch fallen. Sie müssen die Bremse und das Sägeblatt wechseln, um Ihre Säge zurückzusetzen.

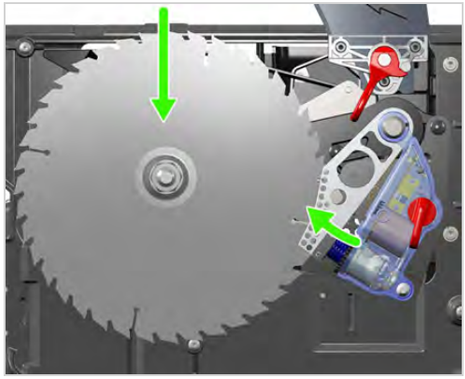

WARNUNG:

Schalten Sie die Säge immer aus und ziehen Sie den Netzstecker, bevor Sie an der Säge arbeiten oder sie warten.

1. Schalten Sie das Gerät aus und ziehen Sie den Netzstecker. Drehen Sie das Höhenverstellrad vollständig gegen den Uhrzeigersinn und dann vollständig im Uhrzeigersinn, um das Sägeblatt zurückzusetzen.

2. Entfernen Sie den Tischeinsatz und den Spaltkeil bzw. den Sägeblattschutz. Entfernen Sie den Bremsschlüssel, die Wellenschraube und die Scheibe.

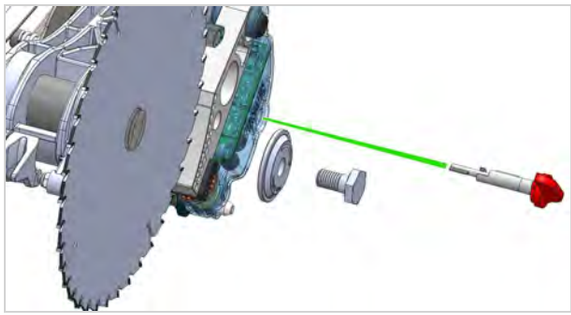

3. Drücken Sie die Bremse mit dem Sägeblattschlüssel leicht in Richtung der Befestigungsstifte.

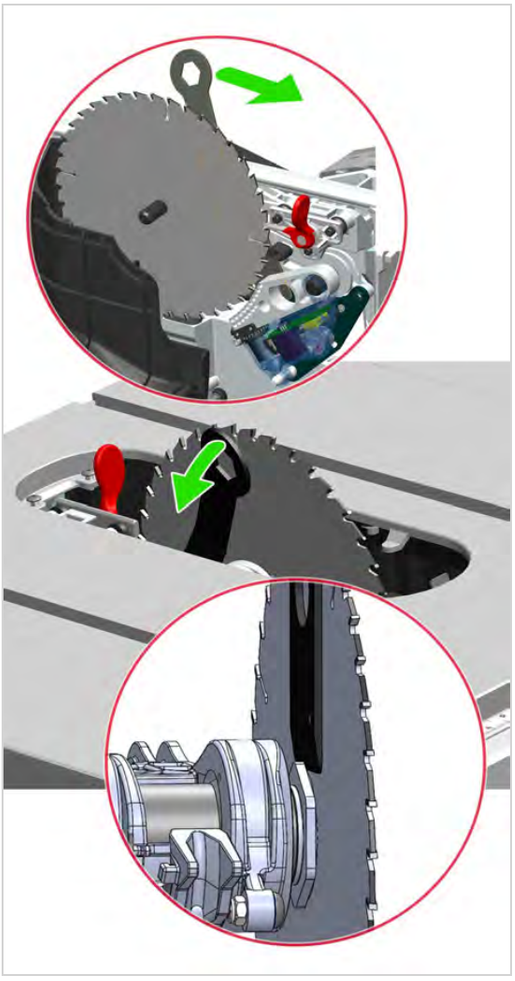

4. Verwenden Sie den Sägeblattschlüssel mit dem abgeschrägten Ende als Hebel, um das Sägeblatt leicht in Richtung der Welle zu drücken.

   Wiederholen Sie die Schritte 3 und 4, bis Sägeblatt und Bremse frei sind. Setzen Sie eine neue Bremspatrone und ein neues Sägeblatt ein. Setzen Sie den Spaltkeil/Sägeblattschutz und den Tischeinsatz wieder ein.

Die bei der Auslösung aufgetretenen Kräfte können dazu geführt haben, dass sich Ihr Sägeblatt leicht verzogen hat. Es wird empfohlen, das Sägeblatt an den Gehrungsnuten (siehe Seite 29) auszurichten, bevor Sie die Säge benutzen.

Bitte besuchen Sie SawStop.eu/contact, um Einzelheiten zur Auslösung mitzuteilen. Ihr Beitrag fließt in unsere laufende Forschung und Entwicklung ein. Sie können die ausgelöste Patrone auch an SawStop schicken und wir lesen die in der Patrone gespeicherten Daten aus. Wenn die Daten darauf hinweisen, dass die Auslösung durch Hautkontakt verursacht wurde, senden wir Ihnen eine kostenlose Ersatzpatrone zu.

FEHLERBEHEBUNG

PROBLEM	MÖGLICHE URSACHE(N)	LÖSUNG
Der Motor lässt sich nicht starten und beide Statusleuchten am Schaltkasten sind aus.	Die Säge hat keine Stromzufuhr.	Vergewissern Sie sich, dass die Stromzufuhr zur Säge eingeschaltet ist und dass die richtige Spannung anliegt.
	In der Säge ist keine Bremspatrone installiert.	Installieren Sie die Bremspatrone (siehe Seite 34).
	Die Bremspatrone ist defekt.	Ersetzen Sie die Bremspatrone durch eine neue Patrone (siehe Seite 34).
Der Motor lässt sich nicht starten: Der Netzschalter ist eingeschaltet, die rote Statusleuchte leuchtet, die grüne Statusleuchte ist aus (siehe Seite 23).	Die Bremspatrone ist defekt.	Ersetzen Sie die Bremspatrone durch eine neue Patrone (siehe Seite 34).
Der Motor startet langsam und/oder erreicht nicht die volle Betriebsdrehzahl.	Die elektrische Versorgungsspannung ist zu niedrig.	Stellen Sie sicher, dass die Säge mit der richtigen Spannung versorgt wird.
	Der Riemen ist verschlissen oder rutscht.	Ersetzen Sie den Riemen.
Der Motor ist während der Benutzung unerwartet stehen geblieben, aber die Bremse wurde nicht ausgelöst.	Es wurde gegen den Start/Stop-Schalter gestoßen.	Vergewissern Sie sich, dass der Start/Stop-Schalter auf AUS steht, und starten Sie die Säge neu.
	Das zu schneidende Material überlastet das Sicherheitserkennungssystem (z. B. grünes oder nasses Holz).	Verwenden Sie ein anderes Holz oder schneiden Sie im Bypass-Modus (siehe Seite 24).
	Die Stromversorgung des Systems war zumindest vorübergehend unterbrochen.	Vergewissern Sie sich, dass die Stromzufuhr zur Säge eingeschaltet ist und Sie die richtige Spannung verwenden.
	Die Bremspatrone ist defekt.	Ersetzen Sie die Bremspatrone durch eine neue Patrone (siehe Seite 34).
Sie können die Säge im Bypass-Modus nicht einschalten.	Die Sequenz zum Starten der Säge im Bypass-Modus wurde nicht abgeschlossen.	Folgen Sie den Schritten zum Starten der Säge im Bypass-Modus (siehe Seite 24).
	Der Schlüssel für die Bypass-Sperre sitzt nicht vollständig.	Schieben Sie den Bypass-Schlüssel vollständig ein.

PROBLEM	MÖGLICHE URSACHE(N)	LÖSUNG
Die Bremse wurde ausgelöst, obwohl es keine versehentliche Berührung gab.	Ein elektrisch leitendes Material hat das Sägeblatt, die Welle oder die Wellenscheibe kontaktiert.	Vergewissern Sie sich, dass kein Metall oder anderes leitendes Material das Sägeblatt, die Welle oder die Scheibe berührt. Verwenden Sie den Bypass-Modus, um leitende Materialien zu schneiden (siehe Seite 24).
	Der Spreizer oder Spaltkeil ist mit dem Sägeblatt in Berührung gekommen.	Vergewissern Sie sich, dass der Spreizer bzw. Spaltkeil ausgerichtet und sicher eingespannt ist. Zwischen dem Sägeblatt und dem Spreizer bzw. Spaltkeil sollte ein Abstand von 4-8 mm bestehen (siehe Seite 4).
	Das Sägeblatt hat die Bremsklinke berührt.	Achten Sie darauf, dass zwischen den Zähnen des Sägeblatts und dem nächstgelegenen Punkt an der Bremspatrone ein Abstand von 1,5 bis 3 mm besteht. Verwenden Sie nur ein 10-Zoll-Sägeblatt mit einer Standard-Bremspatrone.
Das Sägeblatt stößt bei Einbau gegen die Bremsklinke.	Das Sägeblatt hat die falsche Größe.	Verwenden Sie nur ein 10-Zoll-Sägeblatt mit einer Standard-Bremspatrone.
Der Patronenschlüssel kann nicht installiert werden.	Der Schlüssel ist nicht richtig gedreht, um in das Schlüsselloch in der Patrone zu passen.	Drehen Sie den Schlüssel so, dass der Griff direkt auf die Bremssperrklinke gerichtet ist.
	Der Schaft des Patronenschlüssels klemmt in der Patrone oder an der Patronenhalterung.	Versuchen Sie, den Schlüssel einzusetzen, während Sie auf den Schlüssel oder die Patrone nach oben oder unten drücken.
Das Anheben oder Absenken des Sägeblatts fühlt oder hört sich rau an.	Der Ausrichtungsblock ist abgenutzt, beschädigt oder muss geschmiert werden. Die Hebeschiene ist verschmutzt und muss geschmiert werden.	Reinigen Sie die Komponenten und schmieren Sie sie erneut.
	Die Rücklaufsperre ist verschlissen.	Kontaktieren Sie den SawStop Service.
Die Säge macht keine genauen Gehrungsschnitte.	Die Neigungsanschläge sind nicht richtig eingestellt.	Stellen Sie die Neigungsanschläge ein.
	Der Neigungswinkelanzeiger ist nicht richtig eingestellt.	Stellen Sie den Neigungswinkelanzeiger ein.

PROBLEM	MÖGLICHE URSACHE(N)	LÖSUNG
Die Bremspatrone kann nicht entfernt werden.	Der Patronenschlüssel ist noch installiert.	Entfernen Sie den Patronenschlüssel.
	Die Patrone hängt an dem Drehzapfen und dem Positionierungsstift fest.	Lösen Sie die Patrone mit einem Sägeblattschlüssel von den Stiften (siehe Seite 35).
Die Bremspatrone kann nicht installiert werden.	Die Löcher in der Bremspatronenhülse sind nicht auf den Drehzapfen und den Positionierungsstift ausgerichtet.	Vergewissern Sie sich, dass die Befestigungslöcher in der Bremspatrone auf den Drehzapfen und den Positionierungsstift ausgerichtet sind.
	Es befinden sich Verunreinigungen auf dem Drehzapfen oder dem Positionierungsstift bzw. in den Befestigungslöchern der Patrone.	Stellen Sie sicher, dass die Stifte und Befestigungslöcher sauber und frei von Fremdkörpern sind.
	Das Sägeblatt behindert die Bremsklinke.	Verwenden Sie nur ein 10-Zoll-Sägeblatt mit einer Standard-Bremspatrone.
Der Patronenschlüssel kann nicht entfernt werden.	Der Patronenschlüssel ist nicht in die Stellung ENTRIEGELT gedreht.	Drehen Sie den Schlüssel im Uhrzeigersinn bis zum Anschlag.
	Der Schaft des Patronenschlüssels klemmt in der Patrone oder an der Patronenhalterung.	Versuchen Sie, den Schlüssel zu drehen und abzuziehen, während Sie auf den Schlüssel oder die Patrone nach oben oder unten drücken.

Wenn Sie weitere Fragen haben und mehr Informationen benötigen, wenden Sie sich an den SawStop Service (siehe SawStop.eu/contact).

NOTIZEN

FR

JSS-230B50UK / JSS-230B50EU

SCIE DE CHANTIER PRO

MANUEL D'UTILISATION

JSS®

TABLE DES MATIÈRES

DÉCLARATION DE CONFORMITÉ 3
SYMBOLES 3
SPÉCIFICATIONS ET EXIGENCES 4
APPRENEZ À CONNAÎTRE VOTRE SCIE 6
PRÉPARER VOTRE SCIE POUR L'UTILISATION 8
UTILISATION DE VOTRE SCIE 14
ENTRETIEN ET RÉGLAGE DE VOTRE SCIE 24
DÉPANNAGE 34
DÉPANNAGE 35

www.SawStop.eu/JSSsupport

EN	Additional translations of this manual are available from the above URL.
IT	Ulteriori traduzioni di questo manuale sono disponibili all'URL sopra indicato.
NL	Bijkomende vertalingen van deze handleiding zijn beschikbaar via de bovenstaande URL.
SV	Ytterligare översättningar av denna bruksanvisning är tillgängliga via ovanstående URL.
FI	Oppaan muita käännöksiä on saatavilla yllä olevasta URL-osoitteesta.
DA	Der kan findes yderligere oversættelser af denne vejledning på ovennævnte webadresse.
NB	Ytterligere oversettelser av denne håndboken er tilgjengelige på ovenstående internettadresse.
PT	Traduções adicionais deste manual estão disponíveis no URL acima.
CS	Další překlady tohoto návodu jsou k dispozici na výše uvedené adrese URL.
PL	Dodatkowe tłumaczenia tej instrukcji dostępne są pod powyższym adresem WWW.

Copyright SawStop, LLC

Tous droits réservés

Révisé juin, 2024

Instructions d'origine - Scie de chantier Pro

Les mises à jour du présent manuel et de la documentation connexe, notamment les vues éclatées et les listes de pièces sont disponibles sur SawStop.eu ou SawStop.uk

Certaines images de ce manuel peuvent représenter une configuration de produit, des marquages ou des étiquettes différents de ceux de votre scie.

DÉCLARATION DE CONFORMITÉ

Nous déclarons sous notre seule responsabilité que ce produit : **Scie de chantier Pro (JSS-230B50EU, JSS-230B50UK)**

Une scie sur table transportable, conforme à toutes les exigences des directives européennes suivantes :

- 2006/42/CE – Directive Machines
- 2014/30/EU – Compatibilité électromagnétique
- 2015/863/EU – RoHS 3

Normes ou documents normatifs :

Santé et sécurité	EN 62841-1:2015+AC:2015+A11:2022 EN 62841-3-1:2014/A12:2021
EMC	EN 55014-1:2017/A11:2020 EN 55014-2:1997/A2:2008
Environnement	EN 63000:2018

Michael Davies
Directeur général SawStop Europe
73240 Wendlingen a.N., DEa.N., DE

Eric Burmester
Vice-président Ingénierie
11555 SW Myslony St. Tualatin, OR, USA

Tualatin, Oregon, États-Unis

Date de la déclaration :aout 30, 2024

SYMBOLES

Les symboles, acronymes et abréviations suivants peuvent également figurer à l'extérieur de votre outil ou dans ce manuel.

SYMBOLE	DÉFINITION	SYMBOLE	DÉFINITION
	Haute tension		Avertissement de prudence générale ou de danger
	Terre de protection	"	Pouce
V	Volts	lb	Livre
W	Watts	Kg	Kilogramme
~	Hertz (cycles par seconde)	°	Degré angulaire
N_o /min	Révolutions par minute	mm	Millimètre
CFM m3/hr	Pieds cubes par minute Mètres cubes par heure	cm	Centimètre
	Lire les avertissements et les instructions		Maintenez tous les dispositifs de protection et les capots en place
	Utilisez des protections auditives		Utilisez des lunettes de protection
	Utilisez un masque anti-poussière		Ne pas jeter avec les ordures ménagères

SPÉCIFICATIONS ET EXIGENCES

DIMENSIONS

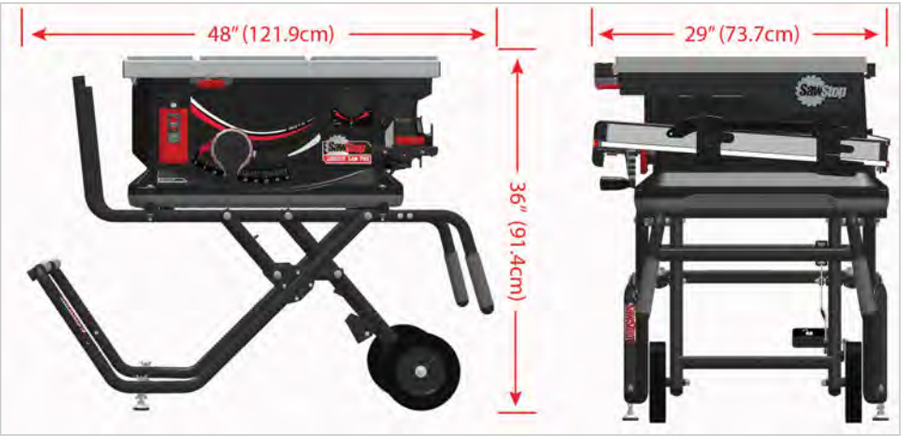

SPÉCIFICATIONS	
Configuration moteur	230 VAC 50 Hz, Univ.
Poids (scie seule)	84 lbs (38 kg)
Poids (avec chariot)	113 lbs (51 kg)
Profondeur de coupe max., lame à 0°	3 1/8 po (79,5 mm)
Profondeur de coupe max., lame à 45°	2 1/8 po (54 mm)
Coupe longitudinale max. à droite de la lame (déployée)	25 1/2 po (640 mm)
Dimensions de la scie (avec chariot Ouvert) (H x L x P)	36 po x 48 po x 29 po (915 X 1220 X 73 mm)
Dimensions de la scie (avec chariot fermé) (H x L x P)	26 1/2 po x 45 po x 29 po (673 X 1143 X 737 mm)
Dimensions de la table (déployée)	43 5/16 po x 24 5/8 po (1151 X 625 mm)

EXIGENCES RELATIVES AUX LAMES	
Diamètre de la lame (A)	10 po, 250mm, 254mm
AVERTISSEMENT : N'utilisez pas de lames d'un diamètre inférieur à 250 mm.	
Diamètre (B) de l'alésage (arbre)	30 mm
Épaisseur de la plaque de la lame (C)	0,071 po - 0,087 po (1,8mm-2,2mm)
Trait de lame de scie (D)	0,093 po - 0,138 po (2,3mm-3,5mm)
Vitesse	N_o : 4000/min
Épaisseur du couteau diviseur ou du séparateur (F)	0,090 po (2,3 mm)
Écart entre la lame et le couteau diviseur ou séparateur (G)	0,16 po - 0,32 po (4-8mm)

Voir les références sur les images

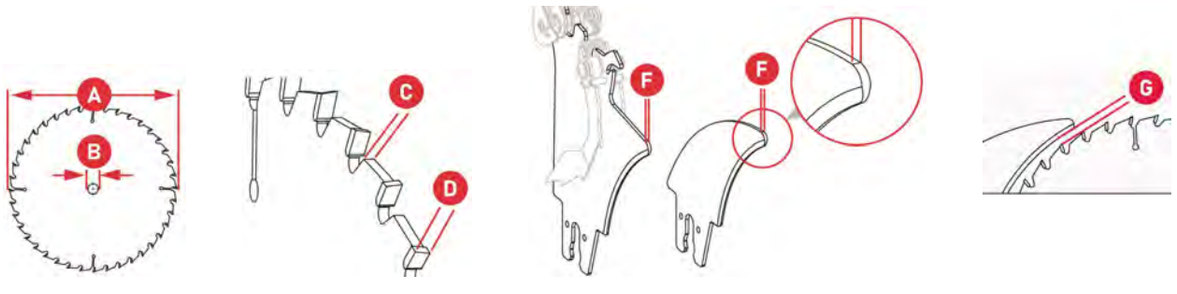

Plus d'informations sur les lames :

- Utilisez uniquement des lames de scie recommandées par le fabricant (voir les spécifications à la page précédente) et conformes à la norme EN 847-1.
- N'utilisez que des lames conformes aux spécifications de diamètre, d'épaisseur de corps et d'épaisseur de trait de scie indiquées sur le couteau diviseur fourni avec votre scie.
- N'utilisez que des lames de scie dont la vitesse est égale ou supérieure à celle indiquée sur l'outil.
- Utilisez un type de lame adapté au matériau à couper.

Cette illustration montre une lame équipée d'épaulements (A). N'utilisez pas les lames avec les épaulements. Les épaulements pourraient empêcher le cliquet de frein d'engager efficacement la lame en cas d'activation du système de sécurité.

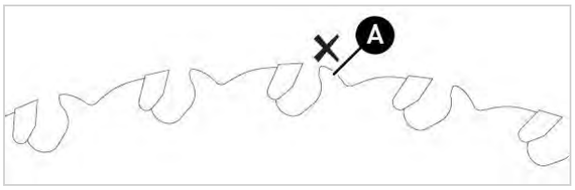

WARNING:
N'utilisez pas de lames sous-dimensionnées. Les lames de moins de 250 mm peuvent augmenter les risques de blessures plus graves en cas d'activation du système de sécurité.

NOTE:
Le couteau diviseur et le séparateur ont tous deux une épaisseur de 0,090 po (2,3 mm). N'utilisez PAS de lame dont le trait de scie est inférieur à 0,093 po - 0,138 po (2,35 mm - 3,5 mm) avec cet outil. Lorsque la lame et le couteau diviseur ou le séparateur sont installés dans la scie, il doit y avoir un espace de 4 à 8 mm entre la lame et le couteau diviseur ou le séparateur.

IMPORTANT:
Évitez la surchauffe des pointes des dents de la lame de scie en gardant la lame propre et affûtée. Assurez-vous que le système de collecte des poussières est propre et exempt de débris. Lorsque vous coupez du plastique, assurez-vous que la vitesse d'avance du matériau n'entraîne pas un échauffement ou une fonte du plastique.

WARNING:
Pour éviter tout risque de blessure, portez des gants lorsque vous manipulez des lames de scie. Ne portez jamais de gants lorsque vous utilisez la scie.

La scie peut être utilisée pour couper du bois, du plastique, du métal souple (par ex., de l'aluminium) ou d'autres matériaux similaires. N'utilisez pas la scie pour couper des métaux ferreux. Les matériaux conducteurs doivent être coupés en mode Bypass (voir **DÉMARRAGE DE LA SCIE - MODE BYPASS** sur la page 22).

NIVEAUX D'ÉMISSIONS SONORES

Les niveaux déterminés conformément à la norme EN 62841 sont typiquement :

Niveau de pression acoustique	Lpa = 95,4 dB
Niveau de puissance acoustique	Lwa = 108,4 dB, LpCpeak = 96,6 dB
Incertitude	3 dB

Les valeurs d'émission sonore spécifiées

- ont été mesurées conformément à une procédure d'essai normalisée. Elles peuvent être utilisées pour comparer un outil électrique à un autre,
- pour une évaluation provisoire de la charge.

WARNING:

Bruit généré lors du travail. Risque de lésions auditives. Utilisez des protections auditives.

Les émissions sonores lors de l'utilisation réelle de l'outil électrique peuvent différer des valeurs déclarées en fonction de la manière dont l'outil est utilisé et du type de pièce à usiner.

Il est important que l'opérateur identifie des mesures de sécurité pour protéger l'opérateur, basées sur une estimation de l'exposition dans les conditions réelles d'utilisation (en tenant compte de toutes les parties du cycle de fonctionnement, telles que les moments où l'outil est éteint et où il fonctionne à vide, en plus du temps de déclenchement).

CONNEXION ÉLECTRIQUE

Reportez-vous au manuel intitulé **Instructions de sécurité et d'utilisation générale pour les scies à table portatives** pour obtenir des spécifications générales et des avertissements de sécurité supplémentaires.

APPRENEZ À CONNAÎTRE VOTRE SCIE

VUE D'ENSEMBLE

A. Commandes de puissance
B. Insert de table
C. Couteau diviseur
D. Stockage
E. Clôture
F. Contrôle de l'élévation et de l'inclinaison
G. Chariot pliant

COMMANDES DE PUISSANCE

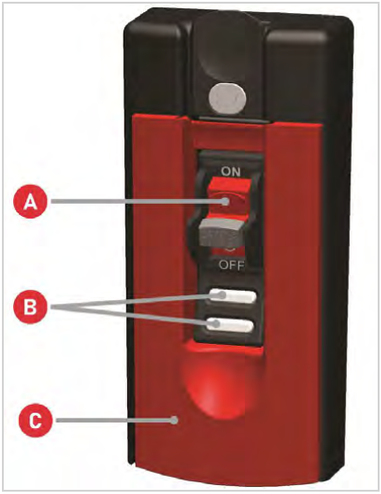

Utilisez les commandes électriques pour faire fonctionner la scie et surveiller son état (voir **COMMANDES DE PUISSANCE** sur la page 21).

A. Interrupteur d'alimentation
B. Voyants d'état
C. Palette Start/Stop de la lame

Les voyants d'état peuvent clignoter lentement ou rapidement (voir **VOYANTS D'ÉTAT ET CODES** sur la page 14).

EMPLACEMENT DES ACCESSOIRES

Tiroir à accessoires

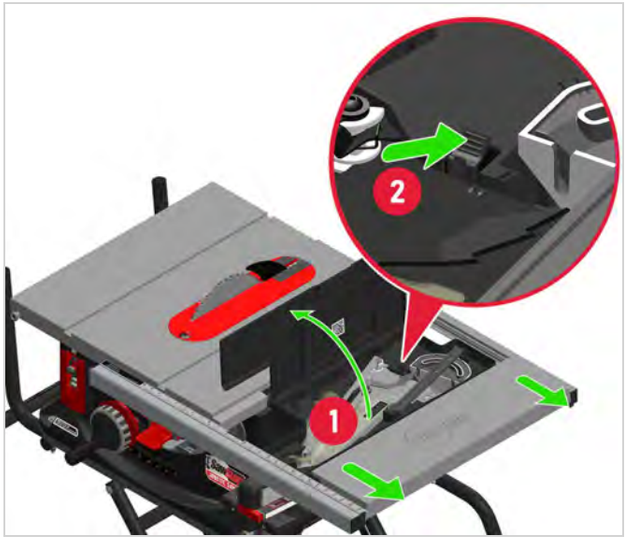

1. Faites basculer la poignée pour libérer le rail.
2. Allongez la table pour faire apparaître un tiroir de rangement.
3. Tirez le tiroir pour que le couvercle s'ouvre. Appuyez sur les clips pour libérer les accessoires.

Emplacement du tiroir de rangement des accessoires

Le tiroir stocke les articles en deux couches, avec le couteau diviseur et le frein de rechange optionnel en dessous.

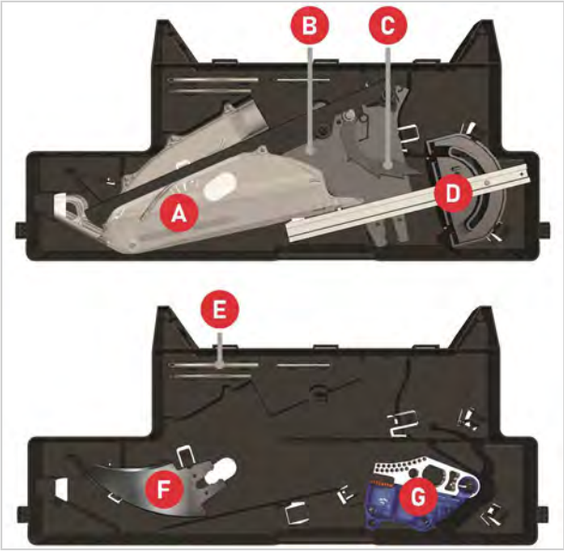

A. Protège-lame
B. Séparateur
C. Cliquets anti-rebond *
D. Jauge à onglets
E. Clés hexagonales (3mm, 4mm et 5mm)
F. Couteau diviseur
G. Rangement pour le frein de rechange en option

*Accessoire en option disponible à l'achat sur SawStop.eu ou SawStop.uk

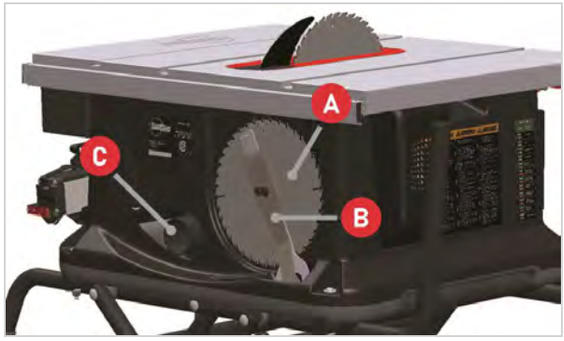

A. Lames de rechange (non incluses)
B. Clés de lame
C. Orifice de dépoussiérage (voir page 13) et adaptateur de dépoussiérage

Rangement de la clôture, du câble d'alimentation et du poussoir

CLÔTURE

Glissez la clôture complètement dans les étuis de rangement et rabattez le loquet pour le verrouiller en place. Tirez le levier de la clôture vers le haut pour libérer le loquet et retirer la clôture.

CÂBLE D'ALIMENTATION

Enroulez le câble d'alimentation autour des supports situés sur les côtés droits des étuis, comme indiqué par les flèches rouges.

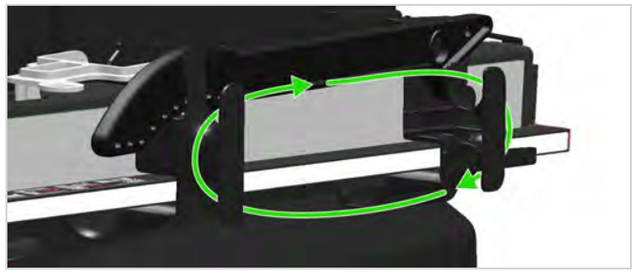

POUSSOIR

Insérez le poussoir dans l'ouverture au-dessus des supports, puis poussez jusqu'à ce qu'il s'arrête. Faites pivoter l'extrémité de la poignée du poussoir dans la pince sur l'étui avant et appuyez pour verrouiller le poussoir en place.

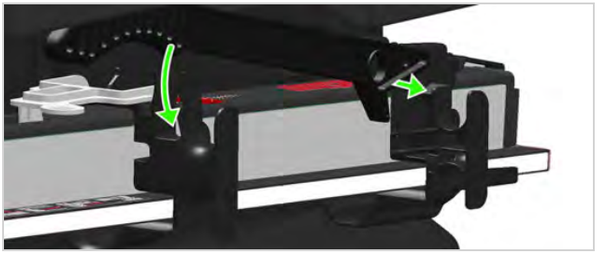

PRÉPARER VOTRE SCIE POUR L'UTILISATION

SOLIDITÉ, NIVELLEMENT ET DÉGAGEMENT

Placez la scie sur une surface de travail solide et plane. Assurez-vous qu'il y a suffisamment d'espace autour de la scie pour pouvoir couper la pièce sans interférence.

Veillez également à ce que la pièce ne soit pas trop grande pour que vous puissiez la contrôler en toute sécurité lorsque vous effectuez la coupe. Assurez-vous que vous êtes en mesure d'empêcher la pièce de se déséquilibrer lorsque vous la faites passer sur la table et que vous terminez la coupe.

CHARIOT MOBILE

WARNING:
Lors du montage ou du démontage de la scie pour le transport, gardez toujours les deux mains sur les poignées et faites attention aux points de pincement.

Mise en place et transport

1. Pour ouvrir le chariot mobile, saisissez les deux poignées (A) et soulevez le chariot et la scie en position verticale. Appuyez sur le levier de déverrouillage avec le pied droit (B) et tirez les poignées vers vous.

2. Abaissez les poignées jusqu'à ce que le chariot se bloque en position ouverte.

3. Assurez-vous que le chariot ne vacille pas. Si nécessaire, desserrez les écrous à oreilles et ajustez les pieds de réglage, puis resserrez les écrous à oreilles.

WARNING:
Utilisez toujours la scie et le chariot mobile sur une surface plane. Débranchez et rangez le câble d'alimentation avant de déplacer la scie.

4. Pour abaisser le chariot pour le transport, appuyez sur le levier de déverrouillage avec le pied (voir la flèche du bas) et soulevez les deux poignées.

5. Soulevez les poignées jusqu'à ce que le chariot et la scie soient complètement à la verticale. Assurez-vous que la barre de verrouillage s'engage complètement dans la goupille de verrouillage.

6. Pour déplacer la scie, saisissez les deux poignées et inclinez le chariot vers l'arrière pour le faire rouler sur ses roues.

Pour soulever la scie, saisissez les poignées de la scie. Les poignées sont moulées en bas à gauche et en bas à droite de l'armoire de la scie.

WARNING:
La scie et le chariot pèsent environ 113 livres (51 kg). Soyez prudent et utilisez une technique de levage appropriée pour éviter les blessures. Deux personnes sont nécessaires pour soulever la scie.

Enlever/installer le chariot mobile

1. Soulevez le chariot. Repérez les boulons aux quatre coins de la scie.

2. Utilisez une clé hexagonale de 5 mm et une clé de 13 mm pour retirer la quincaillerie des quatre coins de la scie.

3. Utilisez les poignées pour soulever la scie et la retirer du chariot. Pour remettre la scie en place, inversez les étapes.

WARNING:
La scie pèse environ 84 livres (38 kilogrammes). Soyez prudent et utilisez une technique de levage appropriée pour éviter les blessures. Il est recommandé d'être deux.

RETIRER/INSTALLER L'INSERT DE TABLE

Retirer l'insert de la table

1. Mettez l'appareil hors tension et débranchez le câble d'alimentation.

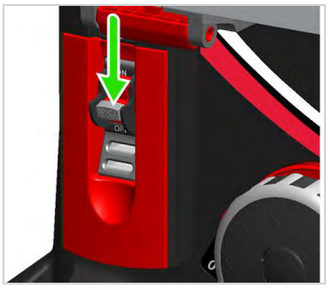

2. Insérez la clé hexagonale de 4 mm fournie dans le loquet de déverrouillage. Tirez le haut de la clé hexagonale vers l'avant de la scie pour libérer l'insert de la table.

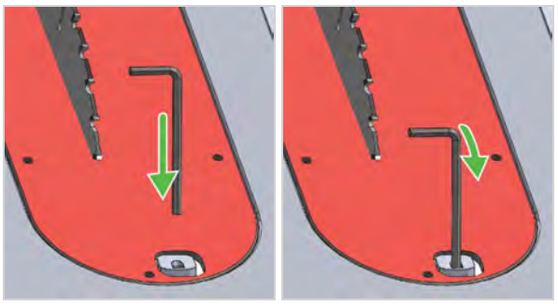

3. Faire glisser l'insert vers le haut et vers l'extérieur.

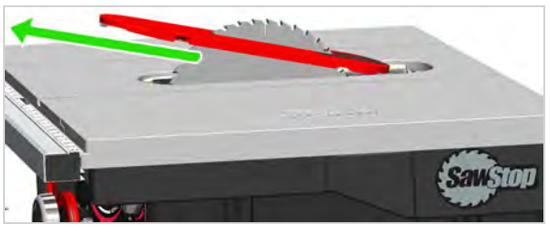

Installez l'insert de table

1. Faites-le glisser de manière à ce que les vis arrière se chevauchent. Appuyez sur l'avant de l'insert pour le verrouiller en place.

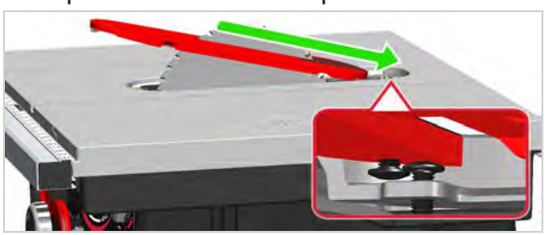

WARNING:
N'utilisez jamais la scie sans l'insert de table en place.

PROTÈGE-LAME ET SÉPARATEUR

Comment utiliser le protège-lame

WARNING:
Utilisez le protège-lame et le séparateur pour toutes les opérations pour lesquelles ils peuvent être utilisés, y compris le sciage transversal.

1. Mettez l'appareil hors tension, débranchez le câble d'alimentation et retirez l'insert de table. Installez le protège-lame dans la pince.

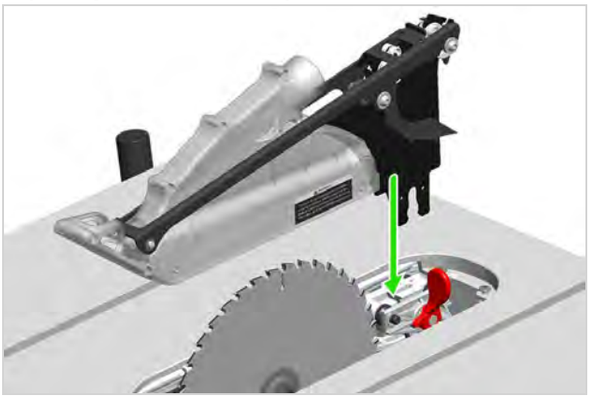

2. Tournez la poignée de serrage rouge vers le bas pour fixer le protège-lame en place. Installez l'insert de table. Inversez les étapes pour retirer le protège-lame.

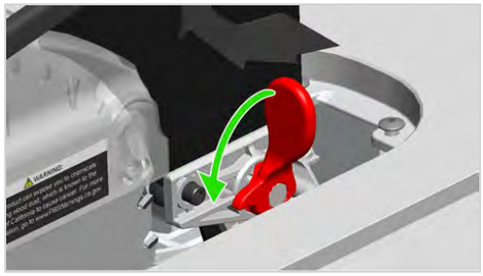

3. Pour couper, levez le haut de la lame au-dessus du matériau. Placez le matériau à plat sur la table et poussez-le lentement et sans à-coups dans la lame.

   La protection s'ajuste à la hauteur du matériau.

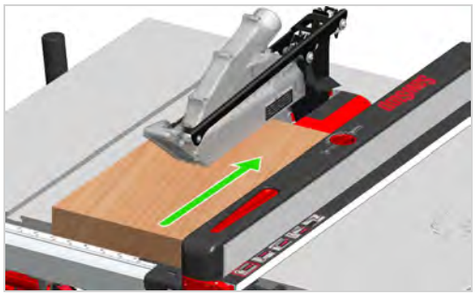

NOTE:
Pour installer ou retirer l'insert de table, le protège-lame doit être soulevé.

Démontage/Installation du protège-lame

1. Pour faciliter l'accès lors du remplacement des lames, relevez le protège-lame en l'éloignant de la table. Tirez le protecteur vers l'avant…

   puis faites-le pivoter vers le haut et vers l'arrière (1B). Inversez les étapes pour remettre le protecteur en position verrouillée pour l'utilisation.

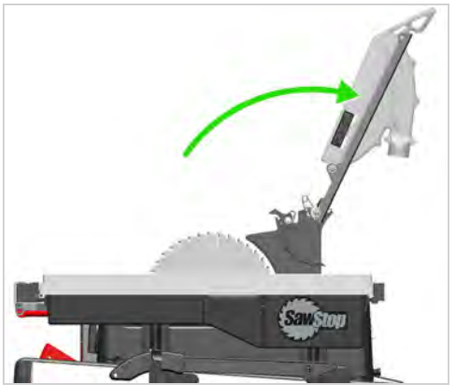

2. Pour retirer complètement le protège-lame, tournez-le vers le haut et tirez-le vers l'avant (A) jusqu'à ce que les roues de guidage et de réglage de la hauteur soient dégagées du séparateur (B).

   Continuez à soulever et à tourner jusqu'à ce que le ressort du protecteur supérieur (C) se détache du séparateur.

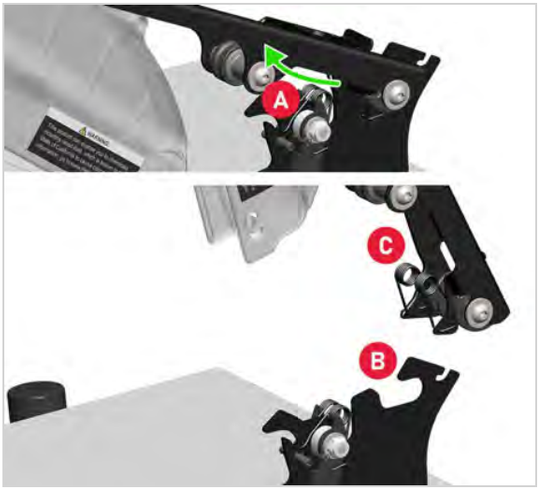

   Rangez le protecteur dans le tiroir de rangement lorsque vous ne l'utilisez pas (voir page 6). Procédez de la même manière pour réinstaller le protecteur.

Cliquets anti-rebond

WARNING:
Mettez toujours la scie hors tension et débranchez-la avant de retirer ou d'installer le protège-lame, le séparateur ou le couteau diviseur.

NOTE:
Les cliquets anti-rebond sont un accessoire optionnel disponible à l'achat dans le magasin de pièces détachées en ligne sur SawStop.eu / SawStop.uk.

Laissez les cliquets abaissés pour réduire le risque de rebond.

1. Si vous devez retirer les cliquets, retirez d'abord le protecteur, puis tirez les cliquets vers l'arrière, vers le haut (A)…

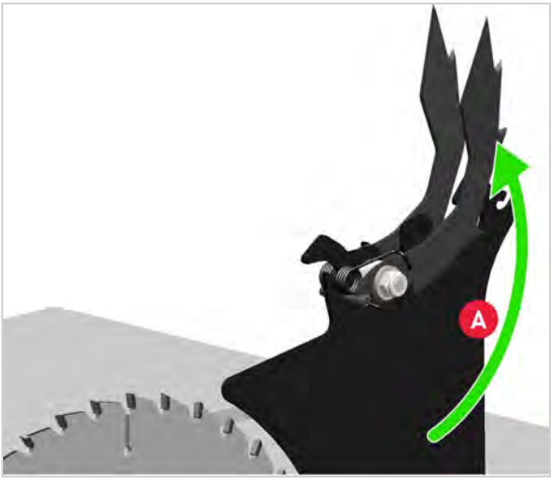

   et vers l'avant pour les enlever (B).

Rangez les cliquets dans le tiroir de rangement lorsque vous ne les utilisez pas (voir page 6). Pour installer les cliquets, inversez le processus.

NOTE:
Lorsque le protège-lame n'est pas utilisé, des emplacements sont prévus dans le tiroir à accessoires pour le protège-lame, les cliquets anti-rebond, le séparateur, la jauge à onglets et le couteau diviseur.

COUTEAU DIVISEUR

La principale raison d'utiliser le couteau diviseur est de réaliser des coupes non traversantes pour lesquelles le protège-lame et le couteau diviseur ne peuvent pas être utilisés.

1. Mettez l'appareil hors tension, débranchez le câble d'alimentation et retirez l'insert de table. Installez le couteau diviseur dans la pince.

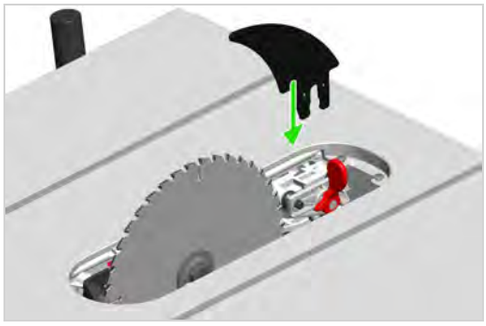

2. Tournez la poignée de la pince vers le bas pour fixer le couteau diviseur en place. Installez l'insert de table.

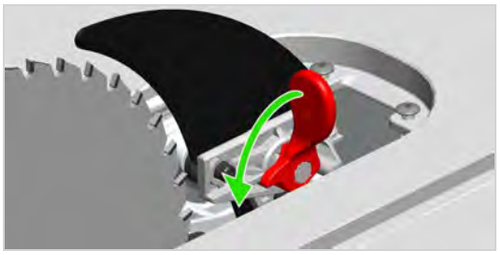

Inversez les étapes pour retirer le couteau diviseur.

3. Placez le matériau à plat sur la table et poussez-le lentement et sans à-coups dans la lame.

WARNING:
Utilisez le couteau diviseur pour toutes les opérations pour lesquelles le protège-lame ne peut pas être utilisé.

FIXER LE SYSTÈME DE DÉPOUSSIÉRAGE

Raccordez un collecteur de poussière approprié, fournissant un débit d'air d'au moins 300 m3/h, aux orifices de dépoussiérage arrière de la scie et au protège-lame, à l'aide de connecteurs flexibles.

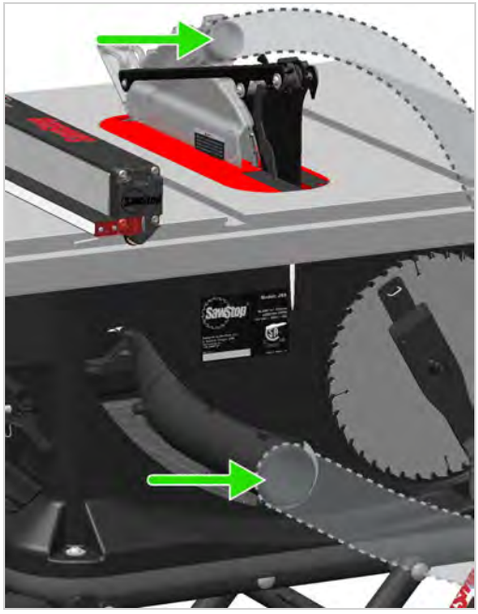

Utilisez toujours un système de dépoussiérage lorsque vous effectuez des coupes. Veillez à ce que le système soit exempt de poussière et de débris accumulés.

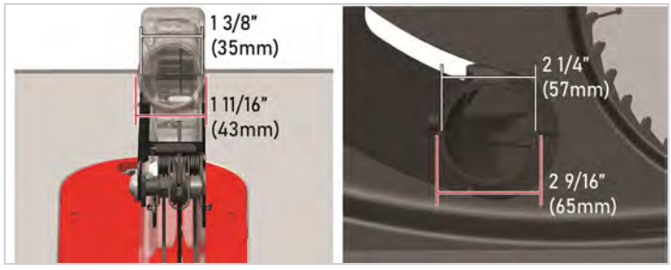

Certains tuyaux d'un diamètre intérieur de 50 mm couramment disponibles peuvent être insérés directement dans l'orifice de dépoussiérage. L'adaptateur d'orifice de poussière fourni permet de raccorder facilement les tuyaux de poussière de 36 mm et 27 mm couramment disponibles.

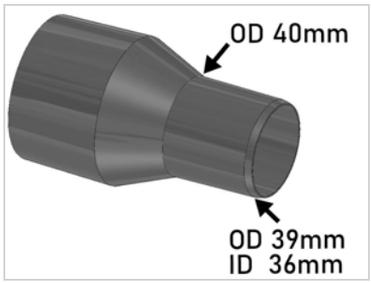

Adaptateur d'orifice de dépoussiérage - Dimensions du raccord de tuyau

UTILISATION DE VOTRE SCIE

VOYANTS D'ÉTAT ET CODES

Les voyants vert et rouge situés sous l'interrupteur indiquent l'état de la scie. Les voyants fonctionnent indépendamment ou en combinaison, en fonction de l'état. L'un ou l'autre de ces voyants peut clignoter lentement ou rapidement, ou rester allumé en permanence. Le voyant rouge peut clignoter une fois pour indiquer que la scie est en mode Bypass (voir page 22).

Des codes d'erreur non répertoriés peuvent également apparaître. Si vous n'êtes pas en mesure d'identifier le code ou de résoudre une situation d'erreur, contactez le service après-vente de SawStop. Visitez SawStop.eu/contact pour obtenir des informations sur les personnes à contacter.

Voir les descriptions des conditions d'état dans le tableau ci-dessous.

VERT	ROUGE	ÉTAT	DESCRIPTION
Fixe	Clignotement lent	Démarrage	Le système effectue des autocontrôles et alimente le système de freinage. Ce code devrait disparaître dans les 15 secondes qui suivent la mise sous tension de l'appareil. Si la température ambiante est très basse (inférieure à environ 0° F), ce code peut prendre plus de temps à s'effacer.
Fixe	Off	Prêt ou en cours	Tous les autocontrôles ont été effectués, le système de sécurité fonctionne correctement et la scie est en mode veille et prête à fonctionner.
Clignotement rapide	Off	Descente en roue libre	La lame descend en roue libre et le système de sécurité est prêt à déclencher le frein si un contact est détecté. Le système de sécurité surveille la rotation de la lame pendant qu'elle descend en roue libre. Si vous touchez la lame alors que ce code clignote, le frein s'active.
Fixe	Off	Mode Bypass ON*	La scie fonctionne en mode Bypass et n'activera PAS la cartouche de frein si vous entrez en contact avec la lame en rotation. Le mode Bypass vous permet de couper des matériaux conducteurs d'électricité sans activer le frein. Lorsque la scie est en mode Bypass, le système de sécurité est désactivé.
Clignotement rapide	Clignotement rapide	Palette OUT	La palette Start/Stop est en position ON (tirée) avant que vous ne mettiez l'interrupteur d'alimentation en marche. Poussez la palette en position OFF pour effacer ce code. Il s'agit d'un dispositif de sécurité qui empêche la scie de redémarrer après une coupure de courant ou après que le système de sécurité a éteint la scie en raison d'une erreur détectée en cours d'utilisation.

VERT	ROUGE	ÉTAT	DESCRIPTION
Fixe	Clignotement rapide	Contact de la lame à l'arrêt	Il y a eu contact avec la lame (ou une partie de l'arbre) alors que la lame ne tournait pas en mode veille. Le contact dans ce mode n'active pas le frein. Le code est automatiquement effacé dans les 5 secondes qui suivent la fin du contact. Le système ne permet pas au moteur de démarrer tant que ce code est affiché.
Clignotement lent	Clignotement rapide	Contact de la lame pendant le bypass	Un contact a été détecté alors que la scie fonctionnait en mode Bypass. Le code indique que le frein aurait été activé si le système n'avait pas été en mode Bypass. Le frein ne s'activera pas mais le système de sécurité continuera à surveiller le contact. Cette erreur disparaît automatiquement une fois que la lame a fini de descendre en roue libre.
Off	Clignotement lent	Erreur de clé de la cartouche de frein	La clé de verrouillage de la cartouche n'est pas installée correctement. Pour effacer cette erreur, mettez d'abord l'interrupteur d'alimentation sur OFF, puis assurez-vous que la clé de la cartouche est complètement verrouillée (see page 1).
Off	Clignotement rapide	Surcharge due à l'humidité	Le matériau est trop humide ou trop vert. Actionnez la palette Start/Stop et l'interrupteur d'alimentation pour effacer les données. Laissez sécher le matériau ou coupez en mode Bypass.
Clignotement lent	Fixe	Lame petite ou manquante	Il n'y a pas de lame actuellement installée ou la lame est trop petite et donc incompatible avec votre scie JSS Pro. Mettez l'appareil hors tension, débranchez le câble d'alimentation et installez une lame de 10 po (254 mm) .
Clignotement rapide	Fixe	Pas de rotation de la lame	La lame est bloquée. Faites tourner le moteur et coupez le matériau plus lentement. Contactez le support technique de SawStop si le problème persiste. (Voir SawStop.eu/support).
Off	Fixe	Remplacer la cartouche de frein	La cartouche de frein a déjà été activée ou il y a un autre défaut permanent qui ne peut pas être corrigé. Si la cartouche n'est pas activée, éteignez et rallumez l'appareil. Si l'erreur persiste, installez une nouvelle cartouche. Pour savoir comment remplacer la cartouche de frein, voir page 31.

WARNING:

* IL N'Y A PAS DE PROTECTION EN MODE BYPASS ; le frein ne s'activera pas si vous touchez la lame en rotation. N'utilisez le mode Bypass que pour tester la conductivité d'un matériau et pour couper des matériaux conducteurs. Soyez très prudent en mode Bybass.

RÉGLER L'ÉLÉVATION ET L'INCLINAISON DE LA LAME

1. Tournez le volant d'élévation (A) dans le sens horaire pour relever la lame, ou dans le sens antihoraire pour l'abaisser. Une seule rotation permet de régler l'élévation de la lame de complètement abaissée à complètement relevée, et vice versa.

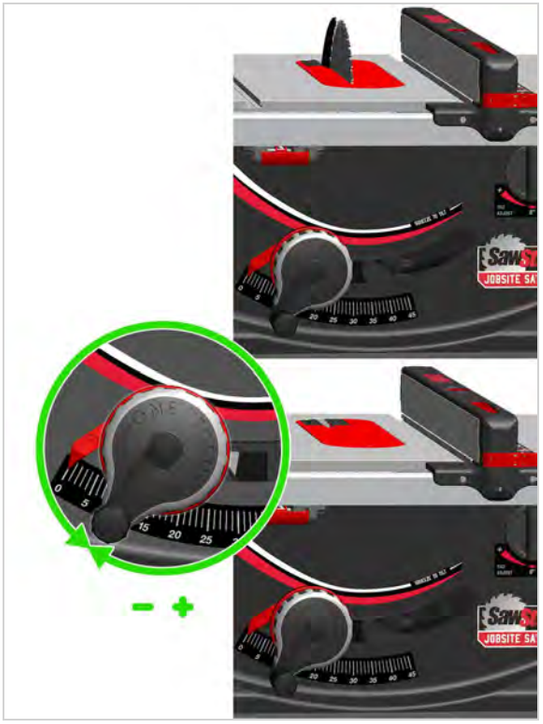

2. L'angle d'inclinaison de la lame est indiqué par la position du pointeur rouge sur l'échelle d'inclinaison.

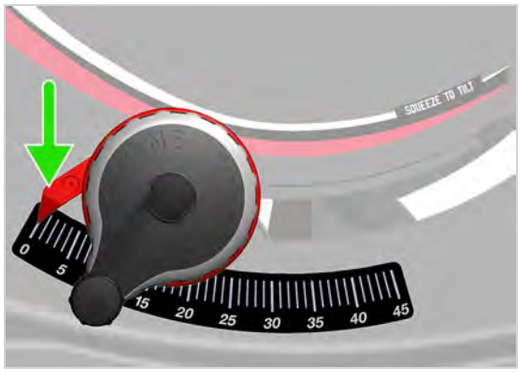

3. Modifiez l'angle d'inclinaison en serrant la plaque arrière contre le volant (A) et en faisant glisser le volant sur le côté (B). Relâchez la plaque arrière pour verrouiller la lame en place.

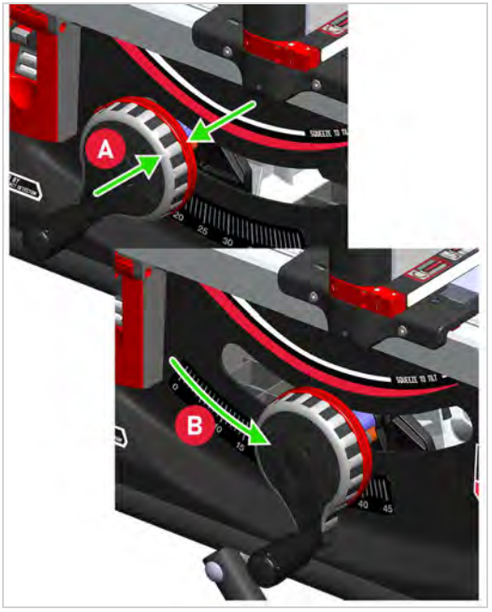

Cela permet de régler l'angle d'inclinaison par incréments d'un degré.

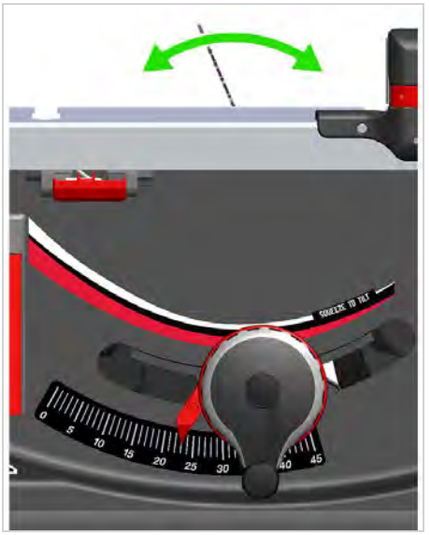

4. Réglez l'angle d'inclinaison par incréments d'une fraction de degré en tournant le bouton de réglage de l'inclinaison.

WARNING:

N'utilisez jamais la clôture sur le côté gauche de la lame lorsque vous effectuez une coupe en biseau (la lame est inclinée). La pièce coupée peut se coincer entre la clôture et la lame et risque de provoquer des blessures ou d'endommager la scie. En outre, la lame peut entrer en contact avec la clôture, ce qui entraîne des dommages et l'activation du frein.

GUIDE PARALLÈLE ET TABLE D'EXTENSION

Utilisez la clôture pour guider le matériau pendant les coupes longitudinales.

1. Utilisez la ligne d'indication rouge sur le curseur de la clôture pour déterminer la largeur de coupe.

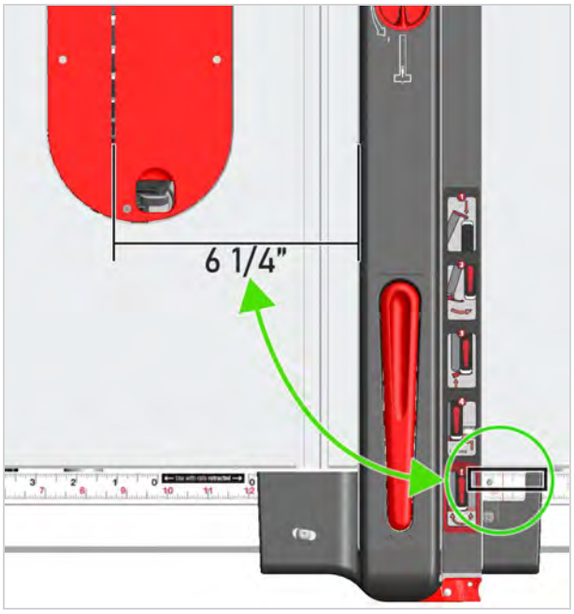

2. Pour déplacer la clôture, poussez le levier vers le bas pour déverrouiller la clôture (A), puis faites glisser la clôture jusqu'à ce que la ligne de l'indicateur indique la largeur de coupe souhaitée. Appuyez sur l'autre extrémité du levier (B) pour verrouiller la clôture en place.

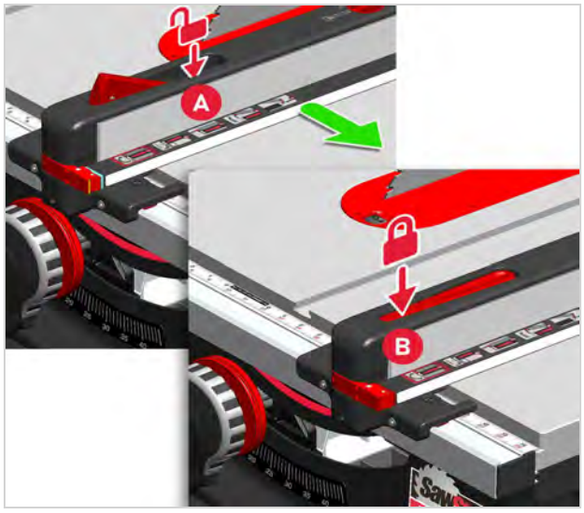

WARNING:
Utilisez toujours la clôture pour effectuer des coupes longitudinales. N'effectuez jamais une opération de coupe longitudinale à main levée, vous risqueriez de vous blesser gravement.

3. Rallongez la table pour les coupes longitudinales de plus de 30 cm (12 po). Faites basculer la poignée vers l'extérieur pour déverrouiller la table.

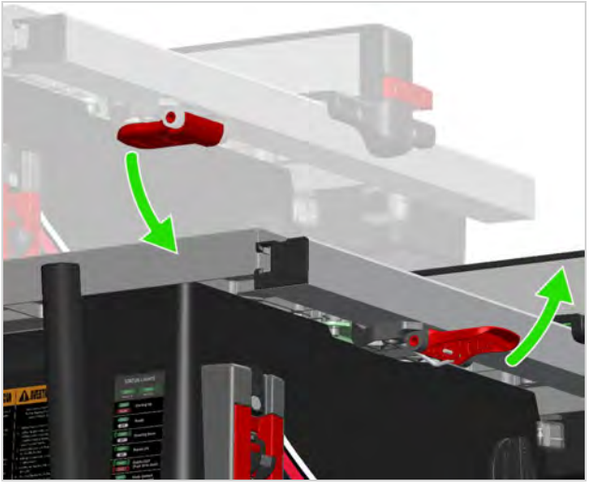

4. Faites glisser la table vers la droite (A) pour l'étendre. Faites basculer la poignée (B) vers la scie pour verrouiller la table en place. Les rails de la table doivent être complètement déployés pour verrouiller la poignée.

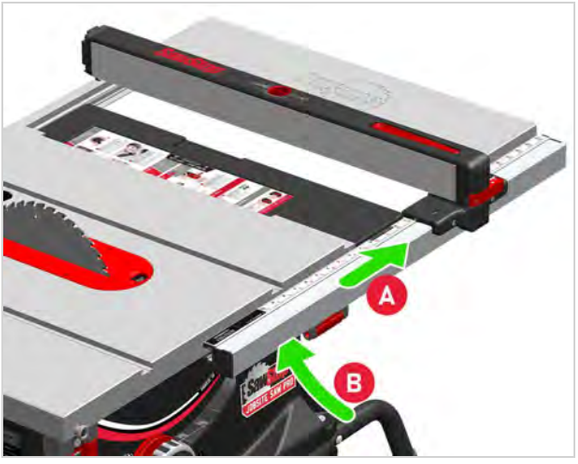

WARNING:
N'utilisez pas la scie si la table n'est pas verrouillée dans l'une des deux positions suivantes : complètement fermée (rétractée) ou complètement ouverte (complètement déployée).

5. Utilisez l'échelle supérieure (chiffres noirs) lorsque la table est rétractée. Utilisez l'échelle inférieure (chiffres rouges) lorsque la table est déployée.

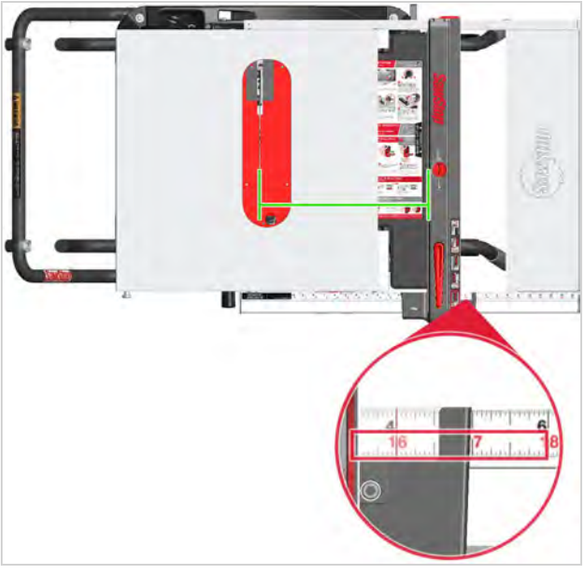

NOTE:
Les valeurs de l'échelle ne sont correctes que lorsque la table est entièrement rétractée ou entièrement déployée.

Clôture basse

1. La clôture est équipée d'une clôture basse. Utilisez la clôture basse pour couper des bandes de matériau fines ou étroites.

   La clôture basse a une largeur de 1 po (25,4 mm) ; soustrayez 1 po (25,4 mm) des valeurs de la règle lorsque vous utilisez la clôture basse.

2. Entreposez la clôture basse sur le côté droit du guide parallèle. La clôture basse peut être utilisée d'un côté ou de l'autre du guide parallèle. Pour utiliser la clôture basse sur le côté gauche du guide parallèle, tirez le levier vers l'avant et faites glisser la clôture basse légèrement vers l'arrière pour le décrocher.

3. Retournez la clôture basse et accrochez l'extrémité arrière sur le côté gauche du guide parallèle (A). Poussez le levier vers l'arrière pour verrouiller la clôture basse en place (B).

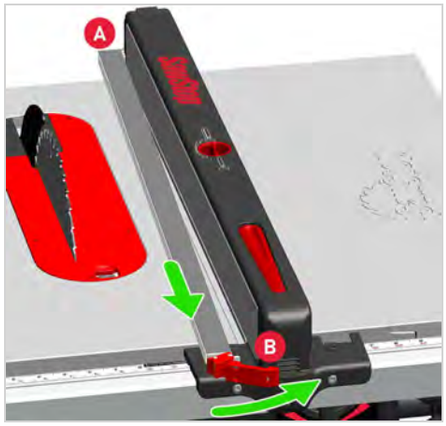

WARNING:
Ne laissez pas la clôture basse entrer en contact avec la lame. Le contact avec la lame peut entraîner l'activation du système de sécurité.

Étagère de support

Une étagère de support est incluse dans le guide parallèle. Utilisez l'étagère pour soutenir le matériel lorsque la table est déployée.

Tournez le bouton de l'étagère de support dans le sens horaire pour déployer l'étagère.

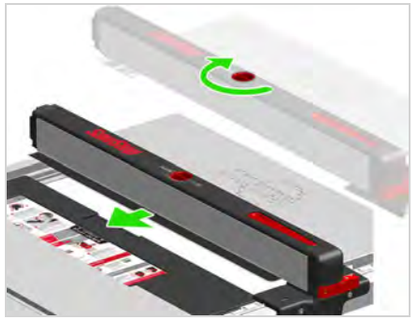

Rétractez l'étagère lorsque la clôture se trouve au-dessus de la table ou de la table d'extension.

NOTE:
L'étagère de support ne peut pas être étendue lorsque la clôture basse est fixée sur le côté gauche du guide parallèle.

WARNING:
Rétractez toujours l'étagère de support lorsque la clôture se trouve au-dessus de la table. Si l'étagère de support touche la lame, le frein s'active.

Jauge à onglets

1. Faites glisser la jauge à onglets dans l'une ou l'autre des fentes d'onglet de la table.

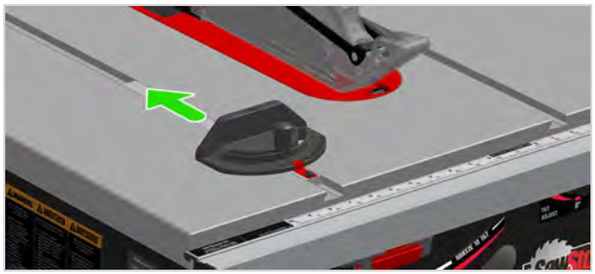

2. Pour régler l'angle de la jauge à onglets, tournez la poignée dans le sens antihoraire, puis faites pivoter la tête de la jauge à onglets jusqu'à ce que le pointeur rouge se trouve au-dessus de l'angle souhaité (+/- 60°). Serrez la poignée en la tournant dans le sens horaire avant de procéder à la coupe.

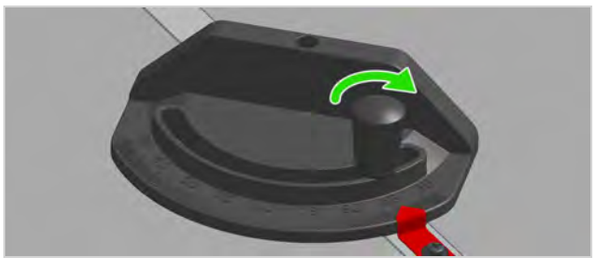

WARNING:
Utilisez la jauge à onglets pour les opérations de coupe transversale. Pour réduire les risques de rebond et de blessures graves, éloignez la clôture de la pièce lors de la coupe transversale afin d'éviter que la pièce ne se coince entre la clôture et la lame.

Voir également **Comment calibrer la jauge à onglets ?** sur la page 31.

Extension pour jauge à onglets

Vous pouvez monter une extension en bois optionnelle sur la face de la jauge à onglets pour fournir un support supplémentaire aux pièces à usiner.

Pour monter l'extension, utilisez des vis à bois dont les tiges sont adaptées aux fentes de la tête de la jauge à onglets (<7,25 mm).

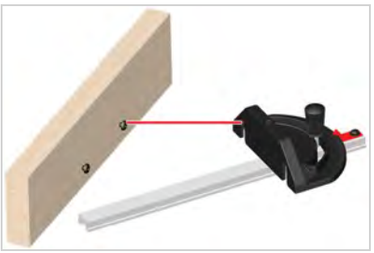

La face du bois doit être au moins 1 po (25 mm) plus haute que la profondeur de coupe maximale et doit dépasser les bords de la tête de la jauge à onglets.

WARNING:
Pour réduire les risques de rebond et de blessures graves, éloignez la clôture de la pièce lors de la coupe transversale afin d'éviter que la pièce ne se coince entre la clôture et la lame.

COMMANDES DE PUISSANCE

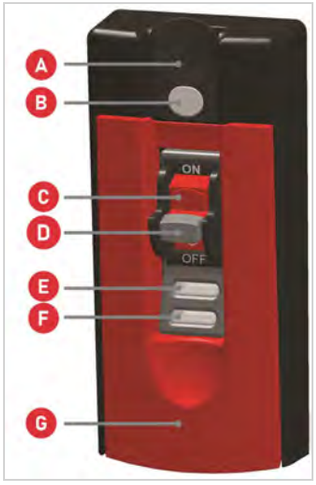

A. **Interrupteur de bypass**. Permet de faire fonctionner la scie en mode Bypass (voir page 22).

B. **Clé de verrouillage de bypass**. Retirer pour désactiver le mode Bypass (voir page 24).

C. **Interrupteur principal**. Active l'alimentation de la scie (mais ne fait pas tourner la lame).

D. **Clé de verrouillage**. Retirez pour désactiver la scie (voir page 22).

E. **Voyant d'état vert** (voir page 16).

F. **Voyant d'état rouge** (voir page 16).

G. **Palette Start/Stop**. Tirez pour mettre le moteur en marche et faire tourner la lame. Poussez pour éteindre le moteur (voir page 22).

DÉMARRAGE DE LA SCIE – MODE NORMAL

Démarrez votre scie en mode normal pour couper des matériaux NON-CONDUCTIFS :

- Bois sec
- Contreplaqué sec ou OSB
- Bois sec traité sous pression
- MDF
- Plastique
- Surface solide
- Stratifié
- Carton
- Mousse

WARNING:
La coupe de matériaux conducteurs en mode normal entraîne l'activation du frein.

WARNING:
Portez toujours une protection auditive et oculaire lorsque vous utilisez la scie !

Procédure

1. Mettez l'appareil sous tension.

Attendez que le système de sécurité s'initialise. Le voyant d'état rouge clignote lentement jusqu'à ce que la scie soit prête.

2. Prêt. Le voyant d'état vert est allumé en permanence.

Le voyant rouge est éteint.

3. Tirez la palette vers l'extérieur pour faire tourner la lame.

WARNING:
Ne démarrez jamais la scie lorsque la lame est en contact avec la pièce ou tout autre objet.

ARRÊT DE LA SCIE - MODE NORMAL

1. Poussez la palette vers l'intérieur.

Le voyant d'état vert clignote rapidement pendant que la lame s'arrête de tourner.

WARNING:
Ne touchez pas la lame pendant qu'elle descend en roue libre. Votre contact activera le système de sécurité.

2. Une fois toutes les coupes effectuées, mettez l'appareil hors tension.

Comment désactiver votre scie

Retirez la clé de verrouillage pour désactiver la scie.

DÉMARRAGE DE LA SCIE - MODE BYPASS

Démarrez votre scie en mode Bypass pour couper des matériaux CONDUCTIFS tels que :

- Bois vert ou très humide
- Bois traité sous pression humide
- Contreplaqué ou OSB très humide
- Aluminium et autres métaux
- Matériaux remplis de carbone
- Feuille d'aluminium
- Miroirs

WARNING:
Il n'y a pas de protection en mode Bypass ! N'utilisez le mode Bypass que pour couper des matériaux conducteurs ou pour tester la conductivité (voir page 22).

Procédure

1. Mettez l'appareil sous tension.

Attendez que la scie se mette en marche. Le voyant d'état rouge clignote lentement jusqu'à ce que la scie soit prête.

2. Prêt. Le voyant d'état vert est allumé en permanence. Le voyant rouge est éteint.
3. Appuyez et maintenez l'interrupteur de bypass au-dessus de la clé. Attendez que le voyant rouge clignote une fois. Ne relâchez PAS l'interrupteur.

4. Tout en appuyant sur l'interrupteur de bypass, tirez la palette vers l'extérieur pour faire tourner la lame. Continuez à appuyer sur l'interrupteur jusqu'à ce que le voyant rouge clignote une fois, puis relâchez l'interrupteur.

Le voyant vert clignote lorsque la scie fonctionne en mode Bypass.

NOTE:
Vous ne pouvez pas démarrer en mode Bypass si la cartouche de frein n'est pas installée et si tous les codes d'erreur ne sont pas effacés.

ARRÊT DE LA SCIE - MODE BYPASS

Poussez la palette vers l'intérieur pour arrêter la lame.

Le voyant d'état vert clignote rapidement pendant que la lame s'arrête de tourner. La scie quitte automatiquement le mode Bypass après l'arrêt de la lame. Une fois toutes les coupes effectuées, mettez l'appareil hors tension.

WARNING:
La scie est toujours en mode Bypass jusqu'à ce que la lame s'arrête complètement ! La scie revient automatiquement en mode normal après l'arrêt de la lame.

EN SAVOIR PLUS SUR LE MODE BYPASS

Comment tester la conductivité d'un matériau

Utilisez le mode Bypass pour vérifier si le matériau est conducteur et s'il est susceptible d'activer le frein. Démarrez la scie en mode Bypass (voir page 22), puis effectuez soigneusement plusieurs coupes sur une chute du matériau.

Lorsque vous testez un matériau conducteur, le voyant d'état suivant indique que le matériau est conducteur et qu'il doit être coupé en mode Bypass pour éviter que le système de sécurité ne s'active.

Vert : Clignotement lent

Rouge : Clignotement rapide

Si ce code d'état ne s'affiche pas après plusieurs essais, il est probable que le matériau n'est pas conducteur et vous pouvez effectuer les coupes suivantes en mode normal.

Comment désactiver le mode Bypass

Tirez l'interrupteur de Bypass (A) puis retirez la clé de Bypass (B) pour désactiver le bypass. Insérez la clé de bypass pour le réactiver.

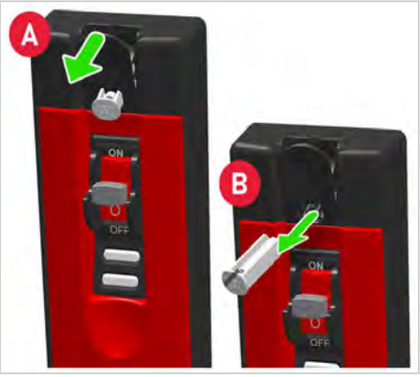

ENTRETIEN ET RÉGLAGE DE VOTRE SCIE

MAINTENANCE

Pièces et accessoires remplaçables par l'utilisateur

Vous trouverez ci-dessous une liste des pièces typiquement remplaçables par l'utilisateur, ainsi que les instructions de remplacement :

PIÈCE	Pièce #	PAGE
Cartouche	TSBC-10R3	31
Insert de table	TSI-SJB-I	10
Couteau diviseur	10 po/ 254mm : JSS-442 250mm : JSS-443	12
Protège-lame	JSS-RDC	10
Séparateur	JSS-RDC-001	11
Cliquets anti-rebond	JSS-RDC-031	12

Comment commander des pièces

Consultez les vues éclatées et les listes de pièces de la scie de chantier téléchargeables sur SawStop.eu pour obtenir une liste complète des composants et des numéros de pièces. Pour les pièces détachées et l'assistance technique, contactez SawStop. Visitez-nous à l'adresse SawStop.eu/contact.

Câble d'alimentation

Vérifiez périodiquement l'état du câble d'alimentation ; si le câble est endommagé, il doit être remplacé par un câble d'alimentation spécialement préparé, disponible auprès du service SawStop. Le câble doit être remplacé par SawStop ou un agent de service autorisé. Contactez le service SawStop pour plus de détails (voirSawStop.eu/contact).

Protège-lame

Veillez à ce que le protège-lame soit exempt de poussière de scie, de copeaux de bois et d'autres débris. Aspirez la poussière si nécessaire. Vérifiez que vous avez une vue claire de la lame de scie sous tous les angles ; assurez-vous qu'aucune abrasion ni aucun matériau sur le protège-lame n'obstrue votre vue. Avant chaque utilisation, vérifiez que le protège-lame pivote librement vers le haut et vers le bas. Il doit reposer complètement sur la table lorsqu'il n'est pas utilisé, et la plaque latérale doit être en contact avec la table lorsque la lame est inclinée à 45 degrés.

Armoire

L'intérieur de l'armoire doit être exempt de poussière de scie, de copeaux de bois et d'autres débris. Bien que la plupart des poussières soient collectées par le système de dépoussiérage, il est normal qu'un peu de poussière s'accumule dans l'armoire. Vérifiez périodiquement qu'il n'y a pas de poussière à l'intérieur du fond de l'armoire, du tourillon et du carénage anti-poussière. Aspirez la poussière au besoin pour éviter toute accumulation.

RÉGLAGES

WARNING:
Assurez-vous toujours que le moteur est éteint, que le câble d'alimentation est débranché et que la lame est complètement arrêtée avant d'effectuer tout réglage.

NOTE:

Votre scie est réglée en usine pour répondre à des exigences strictes et ne devrait généralement pas nécessiter de réglages initiaux. Vous devrez vous familiariser avec ces procédures pour l'entretien futur de la scie.

Comment ajuster l'insert de table

Ajuster le mouvement vertical

Retirez l'insert. Pour réduire le mouvement vertical, utilisez une clé hexagonale de 3 mm pour serrer les deux vis (dans le sens horaire). Réinstallez l'insert. Appuyez sur les différentes parties de l'insert pour vérifier qu'il n'y a pas de mouvement.

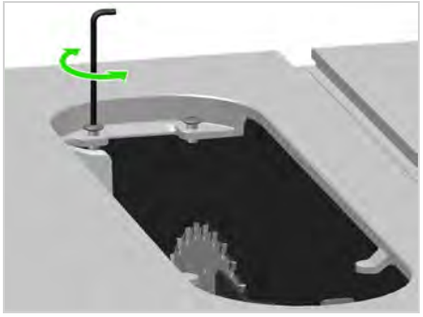

Si l'insert devient difficile à installer ou à retirer, augmentez le mouvement vertical en desserrant les vis (dans le sens inverse antihoraire). Vérifiez en remettant en place et en retirant l'insert plusieurs fois.

Alignement sur la surface du plateau de la table

Utilisez une clé hexagonale de 3 mm pour tourner les 5 vis dans le sens horaire pour relever l'insert ou dans le sens antihoraire pour l'abaisser. Ajustez l'équilibre entre les 5 vis.

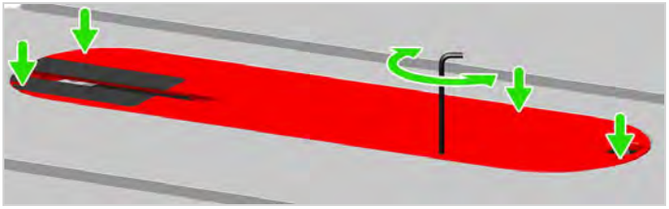

Touchez les bords de l'insert pour vous assurer qu'il est au même niveau que le plateau de la table. Lorsque vous appuyez sur l'insert, il ne doit ni basculer ni cliquer.

Comment couper une fente dans un insert de remplacement ?

La fente de la lame dans l'insert de la table d'origine est prédécoupée en usine. Cependant, vous devez couper une fente dans les inserts de remplacement en suivant les instructions suivantes.

WARNING:

Vous devez retirer le couteau diviseur avant de couper la fente à dégagement nul.

1. Fais pivoter la poignée de serrage (A), puis retirez le couteau diviseur/le protège-lame (B). Abaissez complètement la lame et réglez l'angle d'inclinaison à zéro degré.

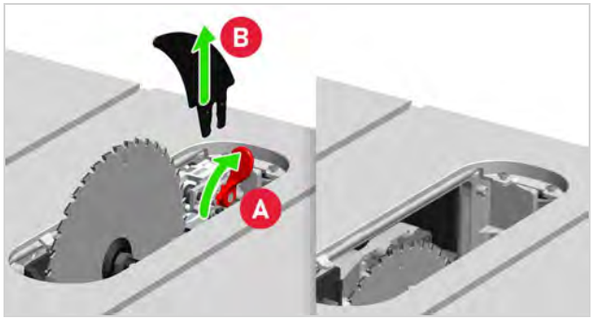

2. Installez le nouvel insert de table. Réglez les vis de mise à niveau jusqu'à ce que l'insert de la table soit de niveau et légèrement en dessous de la table (voir page 10).

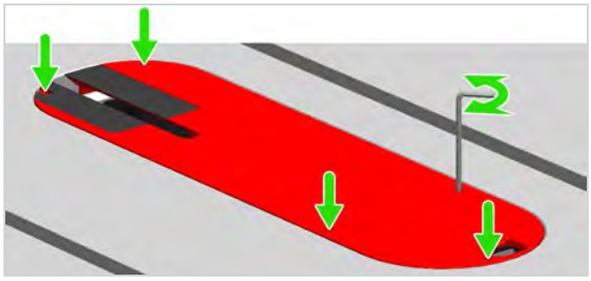

3. Fixez un morceau de bois épais sur le côté droit de l'insert de table pour le maintenir fermement sur la table.

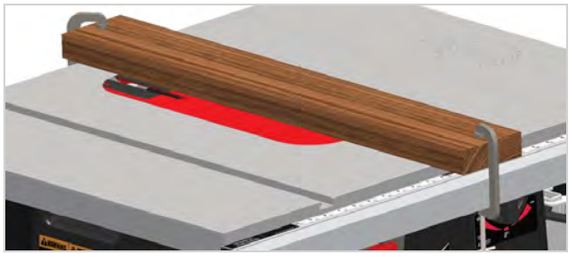

4. Démarrez le moteur et levez lentement la lame (voir page 16) jusqu'à sa position la plus haute. Cela créera la fente pour les coupes à zéro degré d'inclinaison.

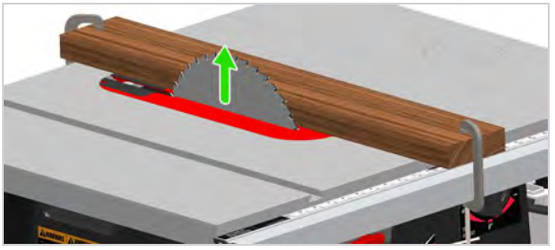

5. Abaissez la lame au niveau le plus bas et arrêtez le moteur.

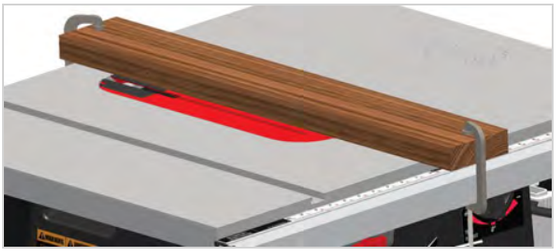

6. Réglez l'angle d'inclinaison de la lame à 45 degrés (voir page 16).

7. Démarrez le moteur et relevez lentement la lame jusqu'à sa position la plus haute. Cela permet d'élargir la fente pour des coupes biseautées jusqu'à 45 degrés.

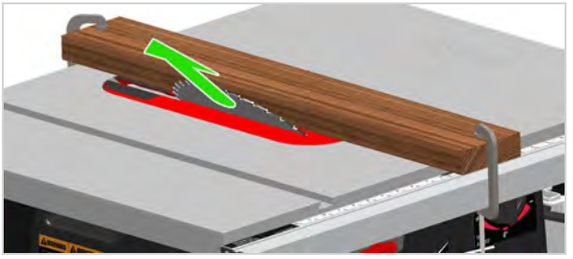

8. Arrêtez le moteur et mettez la scie hors tension. Retirez le morceau bois et les pinces. Retirez l'insert de la table et installez le couteau diviseur ou le protège-lame (voir **RETIRER/INSTALLER L'INSERT DE TABLE** sur la page 10). Réinstallez l'insert.

Comment changer la lame

WARNING:
Portez des gants pour manipuler la lame.

1. Mettez l'appareil hors tension et débranchez le câble d'alimentation. Retirez l'insert de table et le couteau diviseur/le protège-lame.

   Débloquez les clés en tournant le bouton d'un demi-tour.

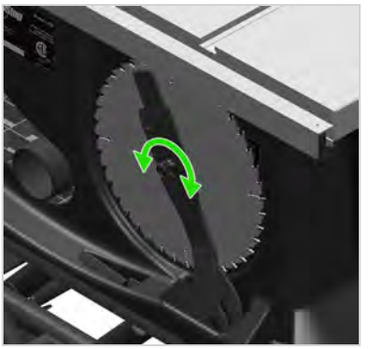

2. Desserrez l'écrou de l'arbre de la lame à l'aide de clés. Retirez l'écrou et la rondelle, changez la lame, puis réinstallez la rondelle et l'écrou. Serrez l'écrou à l'aide d'une clé – ne serrez pas trop.

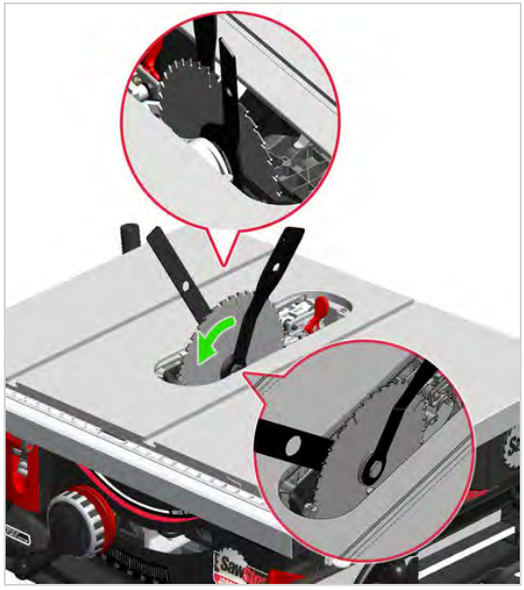

Assurez-vous que le sens de rotation de la lame correspond au sens des dents, comme indiqué par la flèche rouge. Réinstallez l'insert de table et le couteau diviseur/le protège-lame.

WARNING:
Éteignez et débranchez toujours la scie avant de travailler sur elle ou de l'entretenir.

Comment aligner la lame sur les fentes d'onglet ?

1. Retirez l'insert de la table et le protège-lame. Relevez la lame.

   Marquez l'une des dents. Tournez la lame de manière à ce que la dent se trouve à l'arrière de la lame.

2. Placez l'équerre combinée parallèlement à la fente d'onglet droite. Allongez la règle jusqu'à ce qu'elle touche légèrement le côté de la dent marquée. Serrez le bouton de verrouillage de l'équerre combinée.

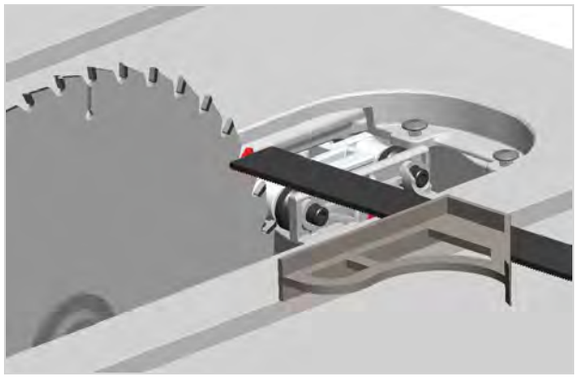

3. Tournez la lame de manière à ce que la dent marquée se trouve à l'avant de la lame. Déplacez l'équerre combinée pour l'aligner sur la dent. S'il y a un écart, mesurez-le à l'aide d'une jauge d'épaisseur. Si la mesure se situe à 0,01 po (0,25 mm) près, aucun réglage n'est nécessaire. Si ce n'est pas le cas, passez à l'étape suivante.

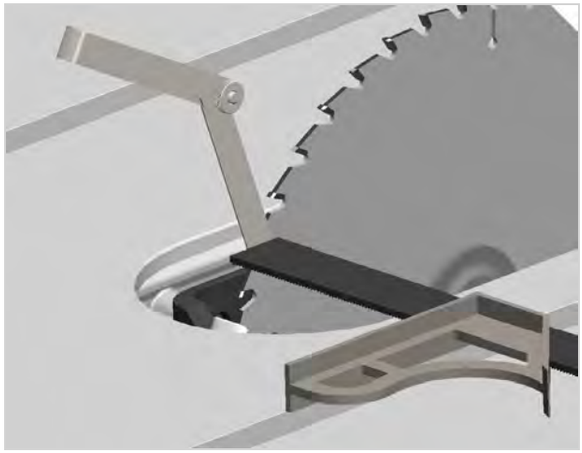

4. Retirez la lame de scie et mettez-la de côté.

   Utilisez une clé de 10 mm pour desserrer le contre-écrou du boulon de réglage. Desserrez juste assez pour faire tourner le boulon, mais ne dépassez pas ce point.

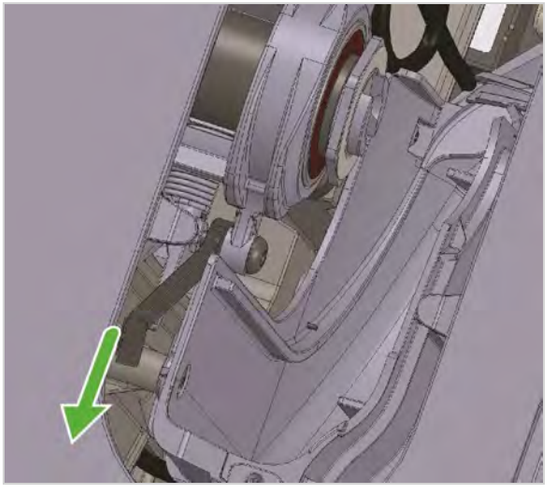

5. Utilisez une clé hexagonale de 4 mm pour faire tourner le boulon : s'il y a un écart, tournez dans le sens antihoraire pour déplacer la lame vers la droite jusqu'à ce que l'écart soit éliminé ou inférieur à 0,01 po (0,25 mm) et dans le sens horaire pour déplacer la lame vers la gauche.

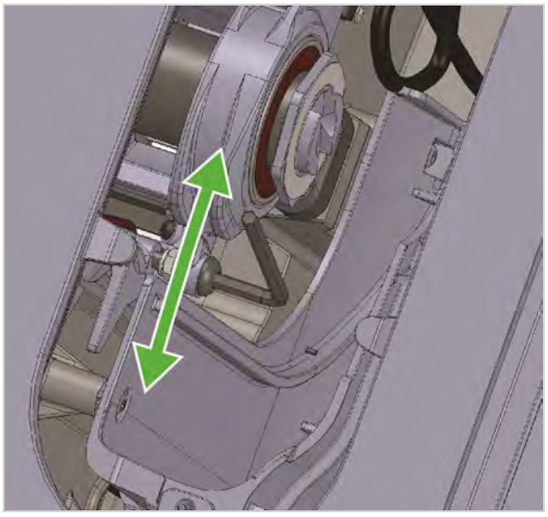

   Une fois le réglage effectué, utilisez la clé hexagonale pour maintenir le boulon de réglage en place, puis serrez le contre-écrou.

   Remplacez la lame et répétez les étapes 2-3 pour confirmer que le réglage est dans les limites de la tolérance.

Comment ajuster la clôture

Force de serrage

Déverrouillez la clôture et insérez une clé hexagonale de 3 mm dans le trou situé à l'avant de la clôture. Tournez dans le sens horaire pour serrer ou dans le sens antihoraire pour desserrer. Vérifiez la force de serrage en verrouillant et déverrouillant la clôture plusieurs fois. Procédez à d'autres ajustements si nécessaire.

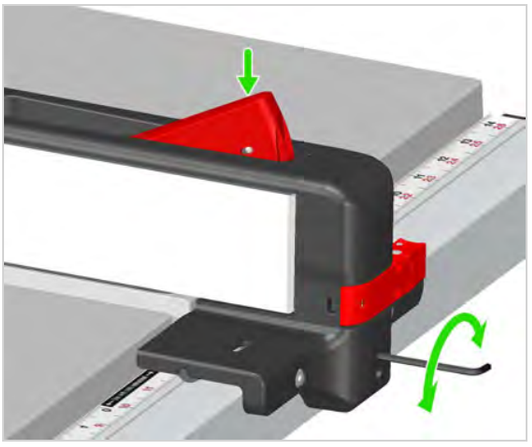

Alignement

1. Déverrouillez la clôture et positionnez-la de manière à ce qu'un côté soit aligné avec la fente de la jauge à onglets. Clôture de verrouillage. Vérifiez que la face de la clôture est alignée avec le bord de la fente d'onglet sur toute la longueur. En cas de désalignement, passez à l'étape suivante.

NOTE:
Lors du verrouillage, la clôture peut se déplacer. Si cela se produit, déverrouillez la clôture, ajustez-la et reverrouillez-la.

2. Déverrouillez la clôture. Utilisez une clé hexagonale de 3 mm pour desserrer légèrement la vis située en haut à gauche de la tête de la clôture.

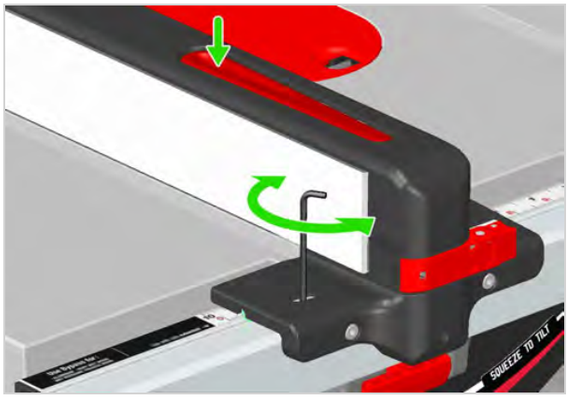

3. Insérez la clé hexagonale de 3 mm en biais dans le trou situé sur le côté gauche de la tête de la clôture.

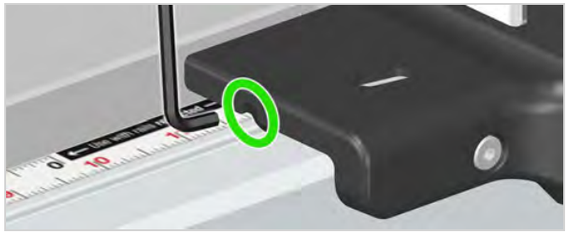

4. Tournez la vis dans le sens horaire pour déplacer le guide vers la gauche, ou dans le sens antihoraire pour déplacer la clôture vers la droite. Verrouillez la clôture et vérifiez l'alignement.

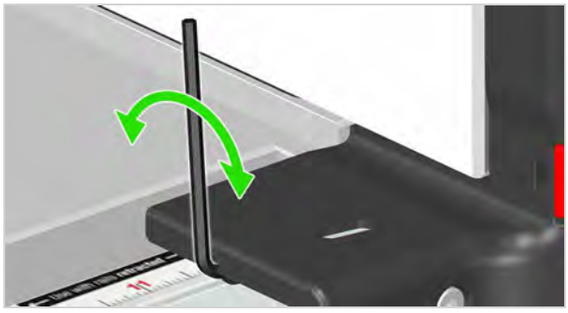

Procédez à d'autres ajustements si nécessaire. Lorsque la clôture est parallèle à la fente d'onglet, serrez la vis située en haut à gauche de la tête de la clôture. (Inversez l'étape 2)

5. Une fois l'alignement de la clôture effectué, verrouillez et déverrouillez la clôture pour vous assurer qu'elle est toujours bien fixée au rail. Si la clôture glisse lorsqu'elle est verrouillée, ou si elle semble lâche, utilisez une clé hexagonale de 3 mm pour serrer la vis à l'avant de la clôture.

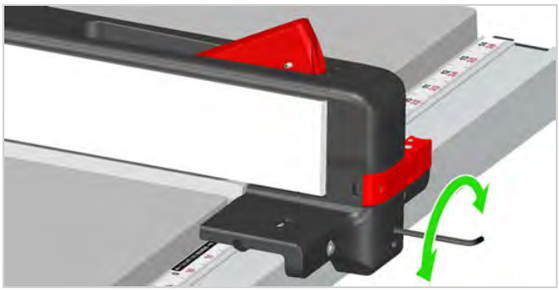

Ajuster la lentille indicatrice

1. Relevez complètement la lame. Assurez-vous que la table est complètement rétractée. Déplacez la clôture de manière à ce que son côté gauche repose sur le côté droit de la lame. Si la lentille indicatrice indique 0 po (0 mm) sur la règle, aucun réglage n'est nécessaire. Si l'indicateur n'indique pas 0 po (0 mm), passez à l'étape suivante.

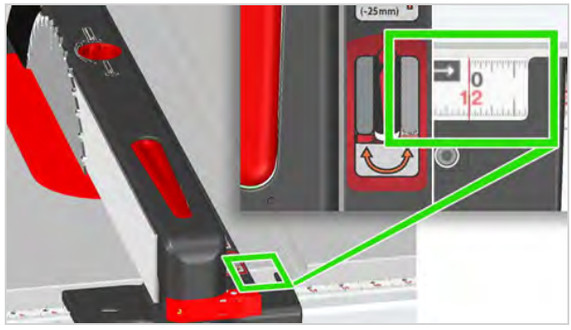

2. Utilisez une clé hexagonale de 3 mm pour desserrer le boulon situé à côté de la lentille indicatrice.

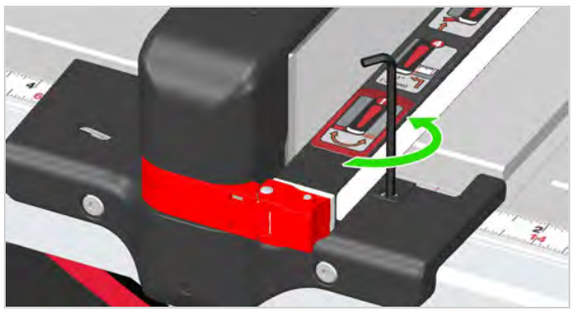

3. Faites glisser la lentille à la main jusqu'à l'emplacement correct. Si c'est plus facile, vous pouvez également retirer la clôture et faire glisser la lentille par le dessous de la clôture.

4. Serrez le boulon. Vérifiez la position de la lentille et procédez aux ajustements nécessaires.

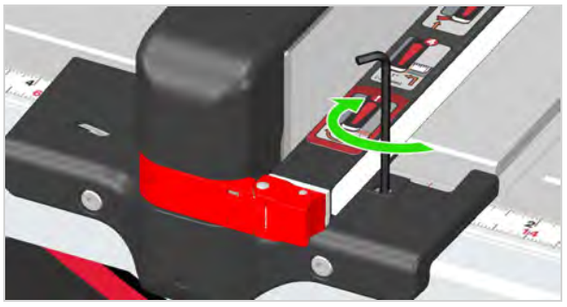

Comment aligner une table d'extension

1. Utilisez un crayon pour marquer la table d'extension et le rail au même endroit à des fins d'alignement dans les étapes ultérieures, ou notez l'endroit où l'extrémité de la table rencontre la règle du rail.

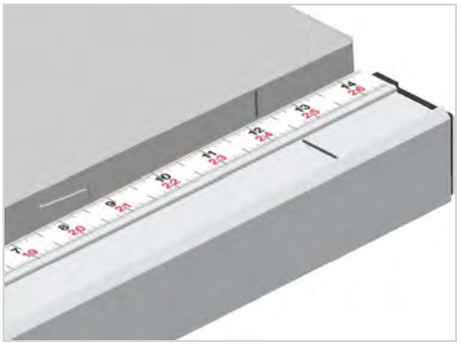

2. Placez une règle en travers de la table et de la table d'extension, parallèlement au rail.

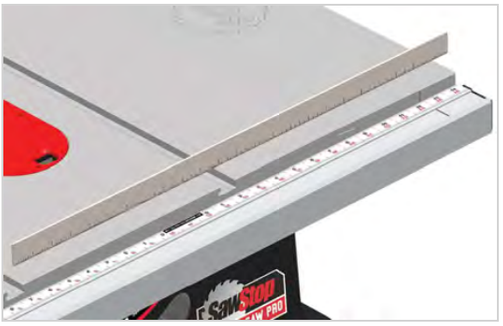

3. Vérifiez qu'il n'y a pas d'écart entre la table d'extension et la règle. S'il y a un écart, utilisez une jauge d'épaisseur pour déterminer la taille. Si l'écart est inférieur à 1,3 mm (0,05 po), la table d'extension est alignée et aucun réglage n'est nécessaire. Si l'écart est supérieur à 0,05 po (1,3 mm), passez à l'étape suivante.

4. Étendez et verrouillez la table d'extension.

5. Utilisez une clé hexagonale de 4 mm pour desserrer LÉGÈREMENT les deux vis situées entre le rail avant et la table d'extension. Poussez vers le bas ou tirez vers le haut la table d'extension si nécessaire pour corriger l'alignement.

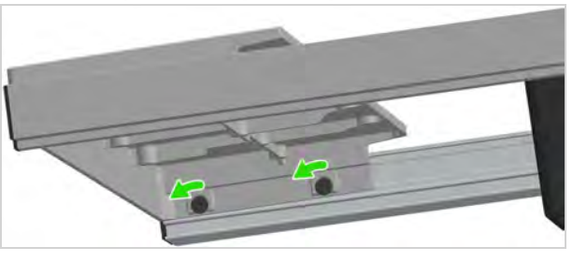

6. Déverrouillez, fermez et reverrouillez la table d'extension. Revérifiez l'alignement. Procédez à d'autres réglages si nécessaire.

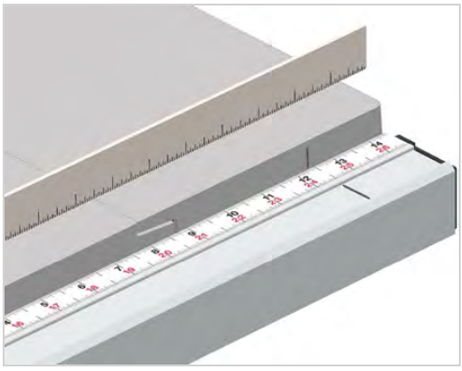

Une fois l'alignement correct, vérifiez la marque au crayon faite précédemment, ou la mesure notée à la règle, pour vous assurer que la table d'extension est toujours alignée avec le rail. Si les marques sont alignées, passez à l'étape 7. Si les marques ne sont pas alignées, la table d'extension s'est déplacée latéralement par rapport au rail. Réajustez la table d'extension pour aligner les marques. Utilisez une règle pour vérifier à nouveau l'alignement vertical, puis vérifiez à nouveau les marques.

7. Une fois que le plateau de la table et le plateau de la table d'extension sont alignés et que les marques sont alignées, ouvrez la table d'extension et serrez les vis.

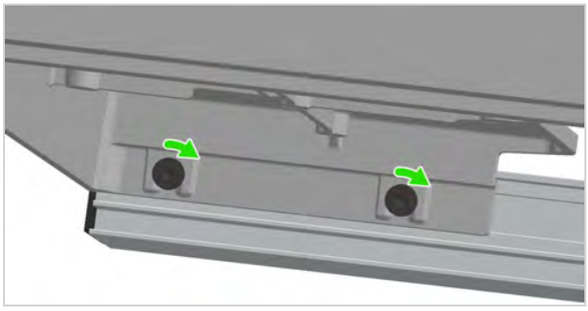

Comment calibrer la jauge à onglets ?

1. Desserrez la poignée (A). Utilisez une équerre combinée pour vous assurer que la barre et la jauge sont perpendiculaires. Serrez la poignée sur la tête de verrouillage (B).

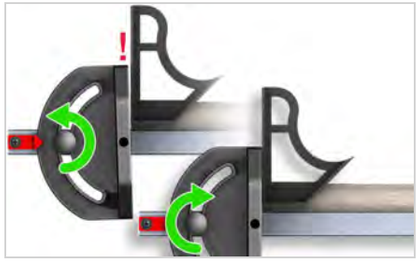

Vérifiez à nouveau l'alignement et procédez à d'autres ajustements si nécessaire.

2. Vérifiez que le marqueur d'angle est réglé sur 90 degrés. Si un réglage est nécessaire, utilisez un tournevis cruciforme pour desserrer la vis (A), réglez le marqueur d'angle à 90 degrés (B) et resserrez la vis.

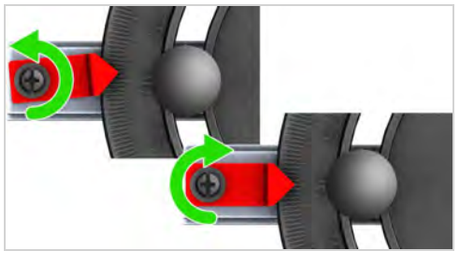

CARTOUCHE DE FREIN

Comment changer la cartouche de frein

WARNING:
Éteignez et débranchez toujours la scie avant de travailler sur elle ou de l'entretenir.

1. Mettez l'appareil hors tension et débranchez le câble d'alimentation. Relevez complètement la lame et réglez l'inclinaison de la lame sur zéro degré. Retirez l'insert de table. Retirez la lame.

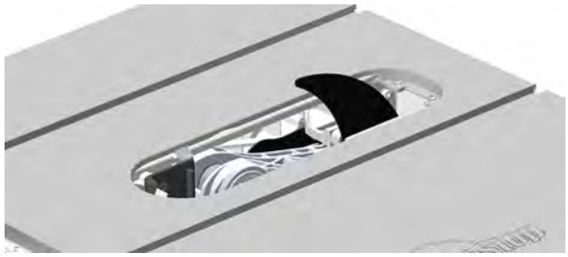

2. Tournez la clé de frein d'un quart de tour dans le sens horaire et retirez-la.

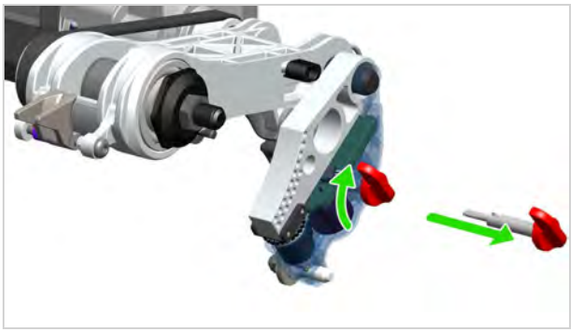

3. Retirez le frein des goupilles.

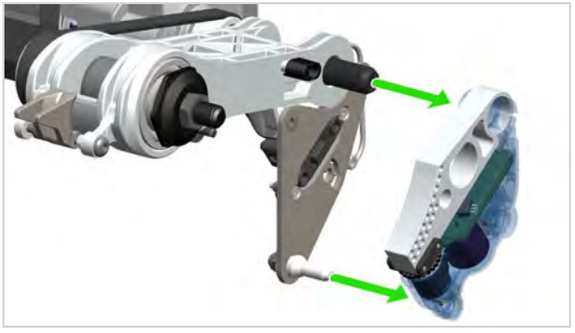

4. Faites glisser le nouveau frein sur les deux goupilles. Insérez la clé et tournez-la d'un quart de tour dans le sens antihoraire pour la bloquer. Réinstallez le couteau diviseur/le protège-lame et l'insert de la table.

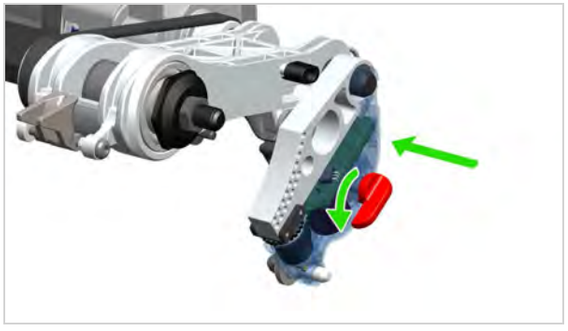

Comment remplacer la cartouche de frein activé ?

Lors de l'activation du frein, la lame s'arrête de tourner et peut descendre en dessous de la table. Vous devez changer le frein et la lame pour réinitialiser votre scie.

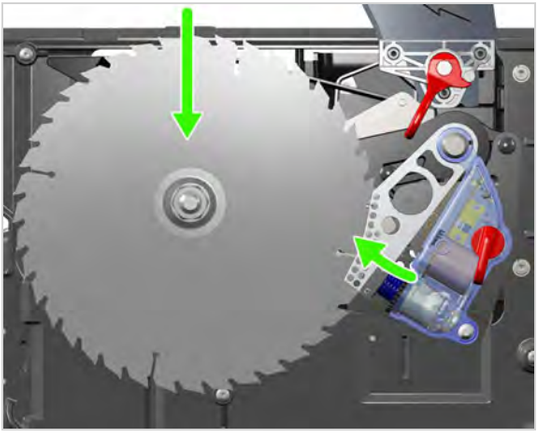

WARNING:
Éteignez et débranchez toujours la scie avant de travailler sur elle ou de l'entretenir.

1. Mettez l'appareil hors tension et débranchez le câble d'alimentation. Tournez le volant d'élévation complètement dans le sens antihoraire, puis complètement dans le sens horaire pour réinitialiser la lame.

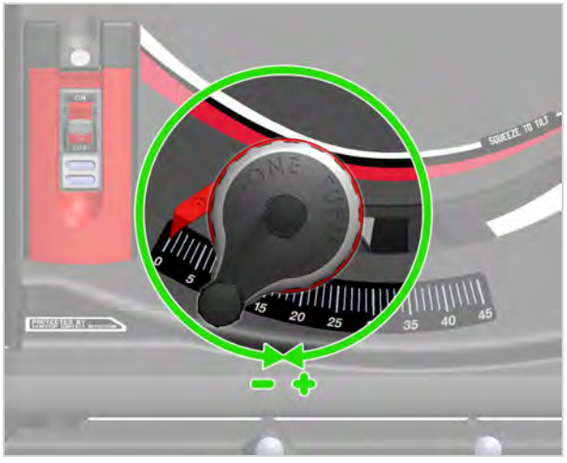

2. Retirez l'insert de table et le couteau diviseur ou le protège-lame. Retirez la clé de frein, l'écrou de l'arbre et la rondelle.

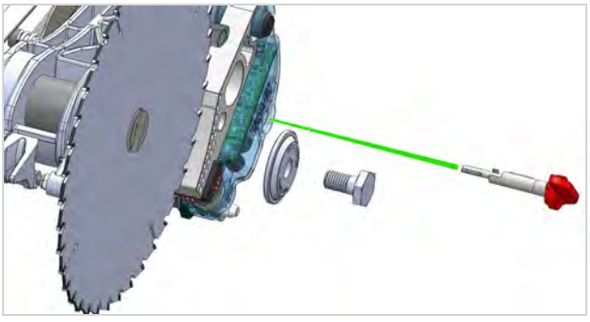

3. Utilisez la clé de lame pour pousser légèrement le frein vers l'extrémité des goupilles de montage.

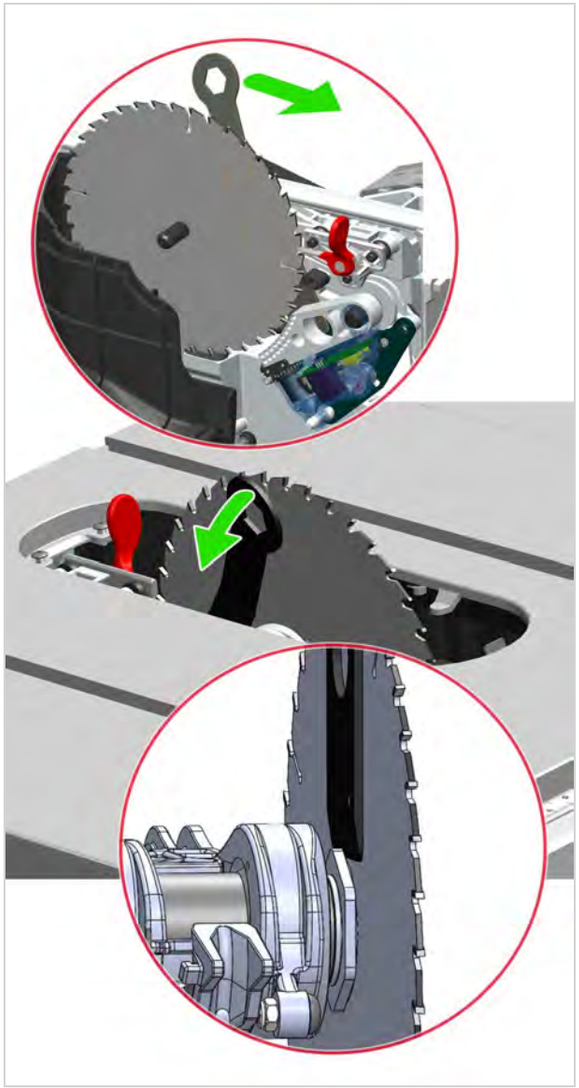

4. Utilisez la clé de lame avec l'extrémité biseautée comme levier pour pousser légèrement la lame vers l'extrémité de l'arbre.

   Répétez les étapes 3 et 4 jusqu'à ce que la lame et le frein soient libres. Installez une nouvelle cartouche de frein et une nouvelle lame. Réinstallez le couteau diviseur/le protège-lame et l'insert de la table.

Les forces rencontrées lors du déclenchement peuvent avoir provoqué un léger désalignement de votre lame. Il est recommandé d'aligner votre lame sur les fentes d'onglet (voir page 27) avant d'utiliser la scie.

Veuillez consulter l SawStop.eu/contact pour fournir les détails sur le déclenchement. Votre contribution sera utilisée dans le cadre de nos activités de recherche et de développement. Vous pouvez également envoyer la cartouche déclenchée à SawStop et nous lirons les données stockées dans la cartouche. Si les données indiquent que le déclenchement a été causé par un contact avec la peau, nous vous enverrons une cartouche de remplacement gratuite.

DÉPANNAGE

PROBLÈME	CAUSE(S) POSSIBLE(S)	SOLUTION
Le moteur ne démarre pas et les deux voyants d'état de la boîte de commutation sont éteints.	La scie n'est pas alimentée en courant.	Assurez-vous que la scie est alimentée en électricité et que la tension est correcte.
	La scie n'est pas équipée d'une cartouche de frein.	Installez la cartouche de frein (voir page 31).
	La cartouche de frein est défectueuse.	Remplacez la cartouche de frein par une cartouche neuve (voir page 31).
Le moteur ne démarre pas : l'interrupteur d'alimentation est déclenché, le voyant d'état rouge est allumé, le voyant d'état vert est éteint (voir page 21).	La cartouche de frein est défectueuse.	Remplacez la cartouche de frein par une cartouche neuve (voir page 31).
Le moteur démarre lentement et/ou n'atteint pas sa pleine vitesse de fonctionnement.	La tension d'alimentation électrique est trop faible.	Assurez-vous que la scie est alimentée par une tension correcte.
	La courroie est usée ou glisse.	Remplacez la courroie.
Le moteur s'est arrêté inopinément pendant l'utilisation, mais le frein ne s'est pas déclenché.	La palette Start/Stop a été heurtée.	Assurez-vous que la palette de Start/Stop est en position OFF, puis redémarrez la scie.
	Le matériau coupé surcharge le système de détection de sécurité (par ex., bois vert ou humide).	Utilisez un autre bois ou une autre coupe en mode Bypass (voir page 22).
	L'alimentation électrique du système a été interrompue, du moins temporairement.	Assurez-vous que la scie est alimentée en électricité et que vous utilisez la tension correcte.
	La cartouche de frein est défectueuse.	Remplacez la cartouche de frein par une cartouche neuve (voir page 31).
Impossible d'allumer la scie en mode Bypass.	La séquence de démarrage de la scie en mode Bypass n'a pas été achevée.	Suivez les étapes pour démarrer la scie en mode Bypass (voir page 22).
	La clé de verrouillage du bypass n'est pas complètement en place.	Insérez complètement la clé de bypass.

PROBLÈME	CAUSE(S) POSSIBLE(S)	SOLUTION
Le frein s'est déclenché, bien qu'il n'y ait pas eu de contact accidentel.	Un matériau conducteur d'électricité est entré en contact avec la lame, l'arbre ou la poulie de l'arbre.	Assurez-vous qu'aucun métal ou autre matériau conducteur ne touche la lame, l'arbre ou la poulie. Utilisez le mode Bypass pour couper des matériaux conducteurs (voir page 22).
	Le séparateur ou le couteau diviseur est entré en contact avec la lame.	Assurez-vous que le séparateur ou le couteau diviseur est aligné et bien fixé en place. Il doit y avoir un espace de 4 à 8 mm entre la lame et le séparateur ou le couteau diviseur (voir page 4).
	La lame est entrée en contact avec le cliquet du frein.	Veillez à ce qu'il y ait un espace de 1,5 mm à 3 mm entre les dents de la lame et le point le plus proche de la cartouche de frein. N'utilisez qu'une lame de 10 po avec une cartouche de frein standard.
La lame heurte le cliquet de frein lors de l'installation.	La lame n'est pas de la bonne taille.	N'utilisez qu'une lame de 10 po avec une cartouche de frein standard.
Impossible d'installer la clé de cartouche.	La clé n'est pas tournée correctement pour s'aligner sur le trou de serrure de la cartouche.	Tournez la clé de manière à ce que la poignée soit orientée directement vers le cliquet de frein.
	L'arbre de la clé de la cartouche est coincé dans la cartouche ou sur le support de la cartouche.	Essayez d'installer la clé en appuyant vers le haut ou vers le bas sur la clé ou la cartouche.
L'élévation ou l'abaissement de la lame donne une sensation ou un son désagréable.	Le bloc d'alignement est usé, endommagé ou a besoin d'être lubrifié. Le rail d'élévation est sale et doit être lubrifié.	Nettoyez les composants et regraissez-les.
	L'ensemble de prévention du recul est usé.	Contactez le service après-vente de SawStop.
La scie n'effectue pas de coupes en biseau précises.	Les butées d'inclinaison ne sont pas réglées correctement.	Réglez les butées d'inclinaison.
	L'indicateur d'angle d'inclinaison n'est pas réglé correctement.	Réglez l'indicateur d'angle d'inclinaison.

PROBLÈME	CAUSE(S) POSSIBLE(S)	SOLUTION
Impossible de retirer la cartouche de frein.	La clé de la cartouche est encore installée.	Retirez la clé de la cartouche.
	La cartouche est liée à l'axe de pivotement et à l'axe de positionnement.	Retirez la cartouche des goupilles à l'aide d'une clé à lame (voir page 32).
Impossible d'installer la cartouche de frein.	Les trous de l'enveloppe du cartouche de frein ne sont pas alignés avec l'axe de pivotement et l'axe de positionnement.	Assurez-vous que les trous de montage de la cartouche de frein sont alignés avec les axes de pivotement et de positionnement.
	Des débris se trouvent sur les axes de pivot ou de positionnement, ou dans les trous de montage de la cartouche.	Assurez-vous que les broches et les trous de montage sont propres et exempts d'obstructions.
	La lame interfère avec le cliquet du frein.	N'utilisez qu'une lame de 10 po avec une cartouche de frein standard.
Impossible de retirer la clé de la cartouche.	La clé de la cartouche n'est pas tournée en position déverrouillée.	Tournez la clé dans le sens horaire jusqu'à ce qu'elle s'arrête.
	L'arbre de la clé de la cartouche est coincé dans la cartouche ou sur le support de montage de la cartouche.	Essayez de tourner et de retirer la clé tout en appuyant vers le haut ou vers le bas sur la clé ou la cartouche.

Si vous avez d'autres questions et si vous avez besoin de plus d'informations, contactez le service SawStop (voirSawStop.eu/contact).

ES

JSS-230B50UK / JSS-230B50EU

SIERRA DE OBRA PRO

MANUAL DEL USUARIO

JSS®

TABLA DE CONTENIDO

DECLARACIÓN DE CONFORMIDAD 3
SÍMBOLOS 3
ESPECIFICACIONES Y REQUISITOS 4
CONOZCA SU SIERRA 6
PREPARAR SU SIERRA PARA EL USO 8
USO DE SU SIERRA 15
CUIDADO Y AJUSTE DE SU SIERRA 26
SOLUCIÓN DE PROBLEMAS 36

www.SawStop.eu/JSSsupport

EN	Additional translations of this manual are available from the above URL.
IT	Ulteriori traduzioni di questo manuale sono disponibili all'URL sopra indicato.
NL	Bijkomende vertalingen van deze handleiding zijn beschikbaar via de bovenstaande URL.
SV	Ytterligare översättningar av denna bruksanvisning är tillgängliga via ovanstående URL.
FI	Oppaan muita käännöksiä on saatavilla yllä olevasta URL-osoitteesta.
DA	Der kan findes yderligere oversættelser af denne vejledning på ovennævnte webadresse.
NB	Ytterligere oversettelser av denne håndboken er tilgjengelige på ovenstående internettadresse.
PT	Traduções adicionais deste manual estão disponíveis no URL acima.
CS	Další překlady tohoto návodu jsou k dispozici na výše uvedené adrese URL.
PL	Dodatkowe tłumaczenia tej instrukcji dostępne są pod powyższym adresem WWW.

Derechos de autor SawStop, LLC

Reservados todos los derechos

Revisado: junio, 2024

Instrucciones originales - Sierra de obra Pro

Algunas imágenes de este manual pueden mostrar una configuración del producto, marcas o etiquetas diferentes a las de su sierra.

Las actualizaciones de este manual y la documentación adicional relacionada, como vistas de despiece y listas de piezas, están disponibles en SawStop.eu o SawStop.uk

DECLARACIÓN DE CONFORMIDAD

Declaramos bajo nuestra exclusiva responsabilidad que este producto: **Sierra de obra Pro (JSS-230B50EU, JSS-230B50UK)**

una sierra de mesa transportable, cumple con todos los requisitos pertinentes de las siguientes directivas de la UE:

- 2006/42/CE: Directiva de Máquinas
- 2014/30/UE: Compatibilidad electromagnética
- 2015/863/UE: RoHS 3

Normas o documentos normativos:

Salud y seguridad	EN 62841-1:2015+AC:2015+A11:2022 EN 62841-3-1:2014/A12:2021
CEM	EN 55014-1:2017/A11:2020 EN 55014-2:1997/A2:2008
Medio ambiente	EN 63000:2018

Michael Davies
Director General de SawStop Europe
73240 Wendlingen am Neckar, Alemania

Eric Burmester
Vicepresidente de Ingeniería
11555 SW Myslony St. Tualatin, Oregón, EE. UU.

Tualatin, Oregón, EE. UU. Fecha de la declaración: agosto 30, 2024

SÍMBOLOS

Los siguientes símbolos, acrónimos y abreviaturas también pueden encontrarse en el exterior de su herramienta o en este manual.

SÍMBOLO	DEFINICIÓN	SÍMBOLO	DEFINICIÓN
	Alta tensión		Advertencia de peligro o precaución general
	Toma de tierra de protección	"	Pulgada
V	Voltios	lb	Libra
W	Vatios	Kg	Kilogramo
~	Hercio (ciclos por segundo)	°	Grado angular
N_o /min	Revoluciones por minuto	mm	Milímetro
CFM m3/h	Pies cúbicos por minuto Metros cúbicos por hora	cm	Centímetro
	Leer las advertencias e instrucciones		Mantener todos los protectores y cubiertas en su sitio
	Utilizar protección auditiva		Utilizar protección ocular
	Utilizar una mascarilla antipolvo		No desechar con los residuos domésticos

ESPECIFICACIONES Y REQUISITOS

DIMENSIONES

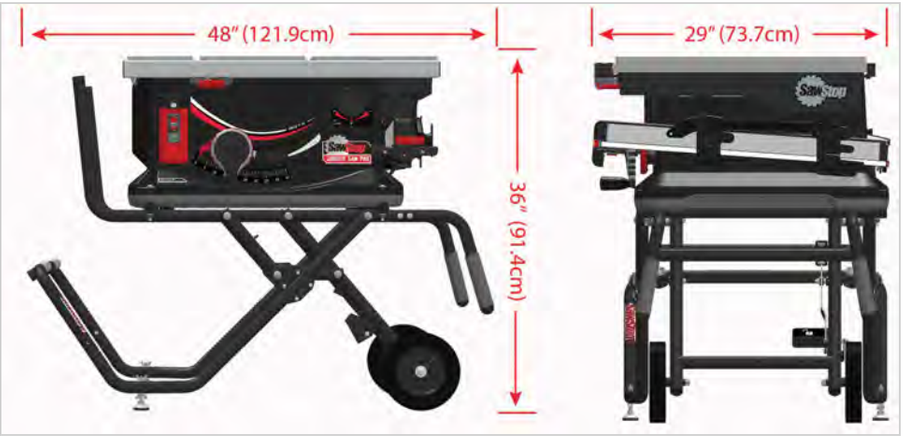

ESPECIFICACIONES	
Configuración del motor	230 V CA, 50 Hz, univ.
Peso (solo sierra)	84 libras (38 kg)
Peso (con carro)	113 libras (51 kg)
Máx. profundidad de corte, hoja a 0°	3 1/8" (79,5 mm)
Máx. profundidad de corte, hoja a 45°	2 1/8" (54 mm)
Máx. corte al hilo a la derecha de la hoja (extendida)	25 1/2" (640 mm)
Dimensiones de la sierra (con carro abierto) (alto x ancho x fondo)	36" x 48" x 29" (915x1220x73mm)
Dimensiones de la sierra (con carro cerrado) (alto x ancho x fondo)	26 1/2" x 45" x 29" (673x1143x737mm)
Dimensiones de la mesa (extendida)	43 5/16" x 24 5/8" (1151x625mm)

REQUISITOS DE LA HOJA	
Diámetro de la hoja (A)	10", 250 mm, 254 mm
ADVERTENCIA: No utilice hojas con un diámetro inferior a 250 mm.	
Diámetro interior (árbol) (B)	1,1811" (30 mm)
Grosor de la placa de la hoja (C)	0,071"–0,087" (1,8 mm–2,2 mm)
Corte de la hoja (D)	0,093"-0,138" (2,3 mm-3,5 mm)
Velocidad	N_o: 4000 rpm
Grosor de la cuchilla de separación o separador (F)	0,090" (2,3 mm)
Hueco entre la hoja y la cuchilla de separación o el separador (G)	0,16"-0,32" (4-8 mm)

Véanse las referencias en las imágenes

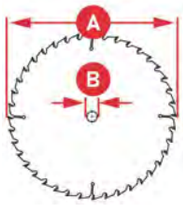

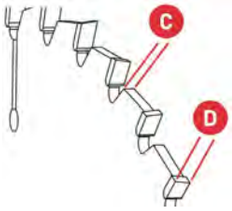

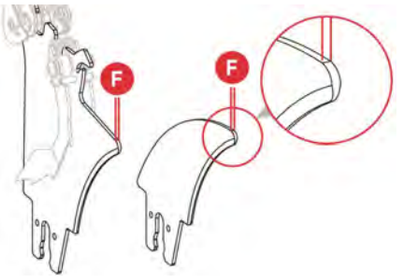

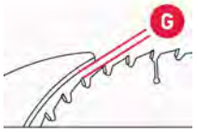

Más información sobre las hojas:

- Utilice únicamente las hojas de sierra recomendadas por el fabricante (consulte las especificaciones en la página anterior) que cumplan la norma EN 847-1.
- Utilice únicamente hojas que se ajusten a las especificaciones de diámetro, grosor del cuerpo y grosor del corte marcadas en la cuchilla de separación incluida con su sierra.
- Utilice únicamente hojas de sierra con una velocidad igual o superior a la marcada en la herramienta.
- Utilice un tipo de hoja adecuado al material que vaya a cortar.

En esta ilustración se muestra una hoja equipada con limitadores (A). No utilice hojas con limitadores. Los limitadores podrían impedir que el trinquete de freno engranara eficazmente la hoja en caso de activación del sistema de seguridad.

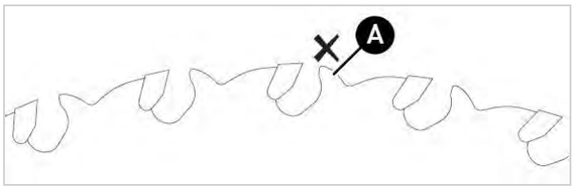

ADVERTENCIA:
No utilice hojas demasiado pequeñas. Las hojas de menos de 250 mm podrían aumentar las posibilidades de sufrir lesiones más graves en caso de activación del sistema de seguridad.

NOTA:
Tanto la cuchilla de separación como el separador tienen un grosor de 0,090" (2,3 mm). NO utilice NUNCA una hoja con un corte inferior a 0,093" - 0,138" (2,35 mm - 3,5 mm) con esta herramienta. Cuando la hoja y la cuchilla de separación o el separador están instalados en la sierra, debe haber un espacio de 4-8 mm entre la hoja y la cuchilla de separación o el separador.

IMPORTANTE:
Evite el sobrecalentamiento de las puntas de los dientes de la hoja de sierra manteniendo la hoja limpia y afilada. Asegúrese de que el sistema de recolección de polvo esté limpio y no tenga residuos. Al cortar plástico, asegúrese de que la velocidad de avance del material no caliente ni funda el plástico.

ADVERTENCIA:
Para evitar el riesgo de lesiones, utilice guantes cuando manipule hojas de sierra. No utilice nunca guantes cuando maneje la sierra.

La sierra puede utilizarse para cortar madera, plástico, metal maleable (por ejemplo, aluminio) u otros materiales similares. No utilice la sierra para cortar metales ferrosos. Los materiales conductores deben cortarse utilizando el modo de derivación (véase **ARRANCAR LA SIERRA - MODO DE DERIVACIÓN** en la página 24).

NIVELES DE EMISIONES DE RUIDO

Los niveles determinados de acuerdo con la norma EN 62841 suelen ser:

Nivel de presión sonora	LpA = 95,4 dB
Nivel de potencia acústica	LwA = 108,4 dB, LpCpico = 96,6 dB
Incertidumbre	3 dB

Los valores de emisión de ruido especificados

- se han medido de acuerdo con un procedimiento de ensayo normalizado, pueden utilizarse para comparar una herramienta eléctrica con otra,
- y también pueden utilizarse para una evaluación provisional de la carga.

ADVERTENCIA:

Ruido generado durante el trabajo. Riesgo de daño auditivo. Utilizar protección auditiva.

Las emisiones de ruido durante el uso real de la herramienta eléctrica pueden diferir de los valores declarados en función de las formas en que se utilice la herramienta, especialmente del tipo de pieza que se procese.

Es importante que el operador identifique medidas de seguridad para protegerse que se basen en una estimación de la exposición en las condiciones reales de uso (teniendo en cuenta todas las etapas del ciclo de funcionamiento, como momentos en los que la herramienta está apagada y cuando funciona al ralentí, además del tiempo de activación).

CONEXIÓN ELÉCTRICA

Consulte el manual incluido de **Instrucciones generales de uso y seguridad de las sierras de mesa portátiles** para ver especificaciones generales y advertencias de seguridad adicionales.

CONOZCA SU SIERRA

VISIÓN GENERAL

A. Controles de potencia
B. Inserto de mesa
C. Cuchilla de separación
D. Gaveta de almacenamiento
E. Guía de corte
F. Control de elevación e inclinación
G. Carro plegable

CONTROLES DE POTENCIA

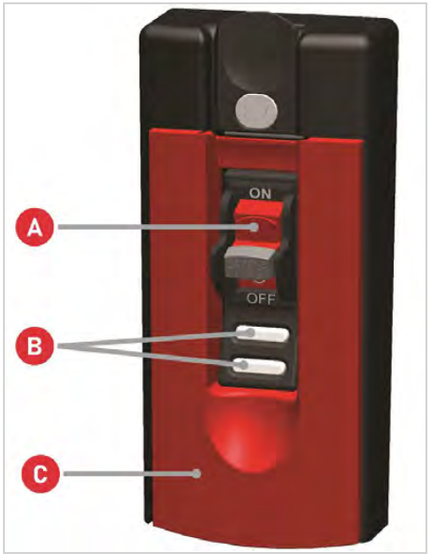

Utilice los controles de potencia para poner en marcha la sierra y controlar el estado de la misma (véase **CONTROLES DE POTENCIA** en la página 23).

A. Interruptor de alimentación
B. Luces de estado
C. Palanca de arranque/parada de la hoja

Las luces de estado pueden parpadear lenta o rápidamente (véase **LUCES DE ESTADO Y CÓDIGOS** en la página 15).

UBICACIÓN DE LOS ACCESORIOS

Gaveta para accesorios

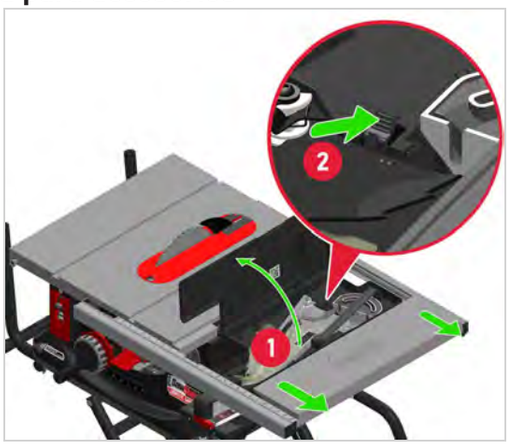

1. Gire el mango para liberar el riel.
2. Extienda la mesa para ver la gaveta de almacenamiento.
3. Tire de la gaveta hacia fuera para que se abra la tapa. Presione las pestañas para mostrar los accesorios.

Ubicación de los accesorios de la gaveta de almacenamiento

Los objetos se almacenan en la gaveta en dos capas, con la cuchilla de separación y el freno de repuesto opcional debajo.

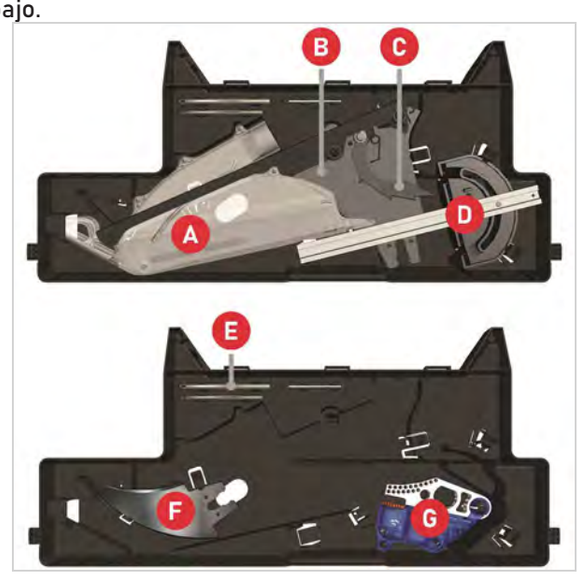

A. Protector de la hoja
B. Separador
C. Trinquetes anticontragolpe*
D. Calibre de inglete
E. Llaves hexagonales (3 mm, 4 mm y 5 mm [0,11", 0,15" y 0,19"])
F. Cuchilla de separación
G. Almacenamiento para el freno de repuesto opcional

*Accesorio opcional disponible para su compra en SawStop.eu o SawStop.uk

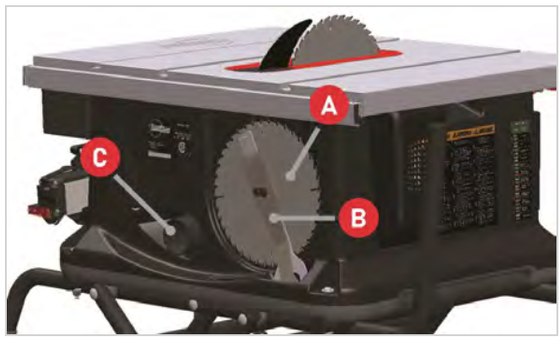

A. Hojas de repuesto (no incluidas)
B. Llaves de hoja
C. Toma para polvo (véase la página 14) y adaptador para recolección de polvo

Guía de corte, cable de alimentación y almacenamiento del palo de empuje

GUÍA DE CORTE

Deslice la guía de corte completamente en las fundas de almacenamiento y baje el pasador para bloquearlo en su sitio. Tire hacia arriba de la palanca de la guía de corte para soltar el pasador y retirar la guía.

CABLE DE ALIMENTACIÓN

Enrolle el cable de alimentación alrededor de los soportes situados en el lado derecho de cada funda, como indican las flechas rojas.

PALO DE EMPUJE

Inserte el palo de empuje en la abertura situada encima de los soportes y, a continuación, empuje hasta que se detenga. Introduzca el extremo del mango del palo de empuje en la abrazadera de la funda delantera y empuje hacia abajo para bloquear el palo de empuje en su sitio.

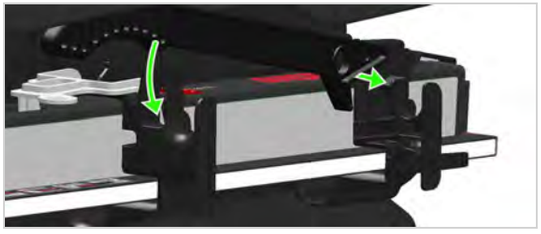

PREPARAR SU SIERRA PARA EL USO

SOLIDEZ, NIVELACIÓN Y HOLGURA

Coloque la sierra sobre una superficie de trabajo sólida y nivelada. Asegúrese de que haya espacio suficiente alrededor de la sierra para poder cortar la pieza de trabajo sin interferencias.

Además, asegúrese de que la pieza de trabajo no sea demasiado grande para controlarla con seguridad mientras realiza el corte. Asegúrese de que puede evitar que la pieza de trabajo se desequilibre al pasarla por la mesa y completar el corte.

CARRO MÓVIL

ADVERTENCIA:
Al montar o desmontar la sierra para su transporte, mantenga siempre ambas manos en los mangos y tenga cuidado con los puntos de atrapamiento.

Montaje y transporte

1. Para abrir el carro móvil, agarre ambos mangos (A) y eleve el carro y la sierra hasta la posición erguida. Presione la palanca de desbloqueo con el pie derecho (B) y tire de los mangos hacia usted.

2. Baje los mangos hasta que el carro se bloquee en posición abierta.

3. Asegúrese de que el carro no se tambalea. Si es necesario, afloje las tuercas de mariposa y ajuste las patas niveladoras, luego, vuelva a apretar las tuercas de mariposa.

ADVERTENCIA:
Utilice siempre la sierra y el carro móvil sobre una superficie nivelada. Desenchufe y guarde el cable de alimentación antes de mover la sierra.

4. Para plegar el carro para su transporte, presione la palanca de desbloqueo con el pie (véase la flecha inferior) y levante ambos mangos.

5. Levante los mangos hasta que el carro y la sierra estén completamente erguidos. Asegúrese de que la barra de bloqueo encaje completamente en el pasador de bloqueo.

6. Para mover la sierra, agarre ambos mangos e incline el carro hacia atrás para que ruede sobre las ruedas.

Para levantar la sierra, sujete las empuñaduras de la sierra. Las empuñaduras están ubicadas en los lados inferior izquierdo e inferior derecho del gabinete de la sierra.

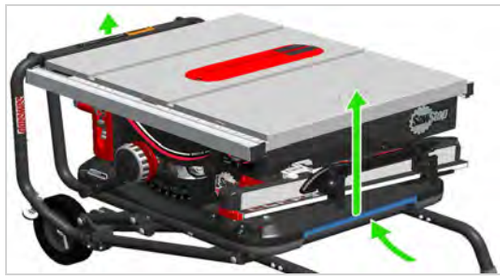

ADVERTENCIA:
La sierra y el carro pesan aproximadamente 113 libras (51 kilogramos). Tenga cuidado y utilice una técnica de

ADVERTENCIA:
elevación adecuada para evitar lesiones. Se necesitan dos personas para levantar la sierra.

Quitar/instalar el carro móvil

1. Levante el carro. Localice los pernos en cada una de las cuatro esquinas de la sierra.

2. Utilice una llave hexagonal de 5 mm (0,19") y una llave de 13 mm (0,51") para retirar las piezas de las cuatro esquinas de la sierra.

3. Utilice las empuñaduras para levantar la sierra y sacarla del carro. Para volver a colocar la sierra, invierta los pasos.

ADVERTENCIA:
La sierra pesa aproximadamente 84 libras (38 kilogramos). Tenga cuidado y utilice una técnica de elevación adecuada para evitar lesiones. Se recomiendan dos personas.

QUITAR/INSTALAR EL INSERTO DE MESA

Quitar el inserto de mesa

1. Desconecte la alimentación y desenchufe el cable de alimentación.

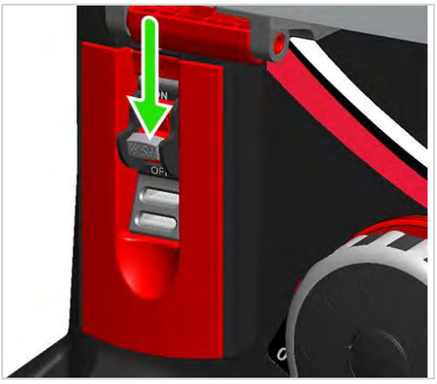

2. Inserte la llave hexagonal de 4 mm (0,15") incluida en el pestillo de desbloqueo. Tire de la parte superior de la llave hexagonal hacia la parte delantera de la sierra para soltar el inserto de la mesa.

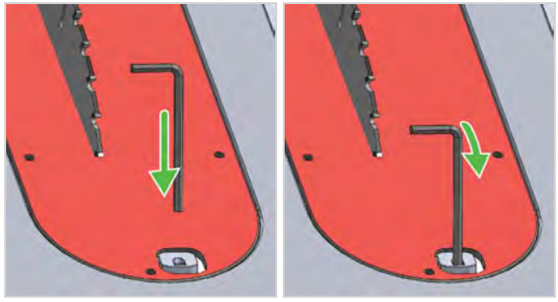

3. Deslice el inserto hacia arriba y hacia fuera.

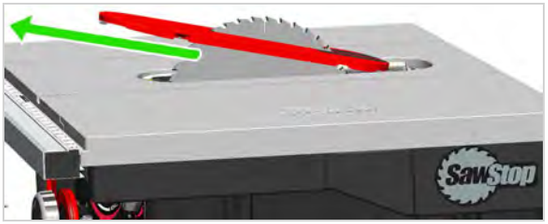

Instalar el inserto de mesa

1. Deslícelo de modo que los tornillos traseros se superpongan. Presione la parte delantera del inserto hacia abajo para fijarlo en su sitio.

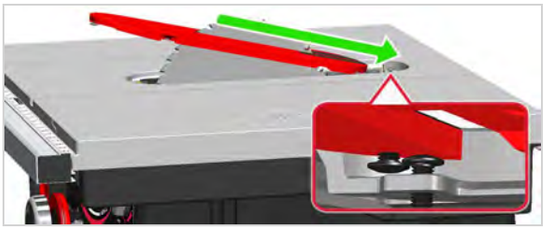

ADVERTENCIA:
No ponga en marcha nunca la sierra sin el inserto de mesa en su sitio.

PROTECTOR DE LA HOJA Y SEPARADOR

Cómo utilizar el protector de la hoja

ADVERTENCIA:
Utilice el protector de la hoja y el separador para todas las operaciones para las que puedan utilizarse, incluidos todos los aserrados completos.

1. Apague la máquina, desenchufe el cable de alimentación y retire el inserto de mesa. Instale el protector de la hoja en la abrazadera.

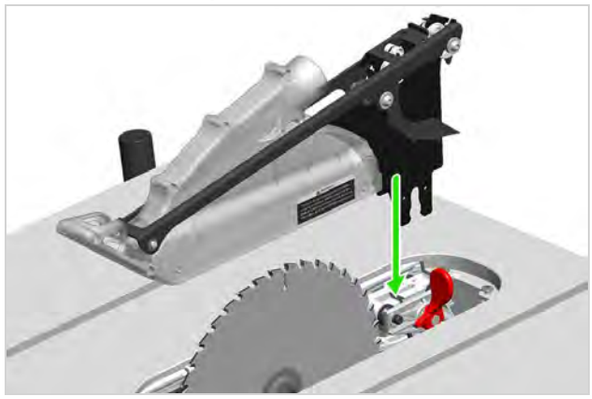

2. Gire hacia abajo el mango de la abrazadera para fijar el protector de la hoja en su sitio. Instale el inserto de mesa. Invierta los pasos para retirar el protector de la hoja.

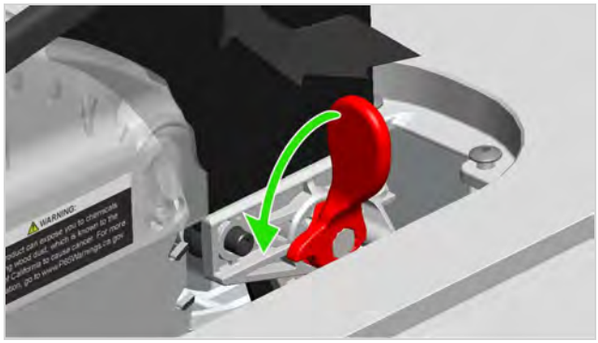

3. Para cortar, eleve la parte superior de la hoja por encima del material. Coloque el material plano sobre la mesa y empújelo lenta y suavemente hacia la hoja. El protector se ajustará a la altura del material.

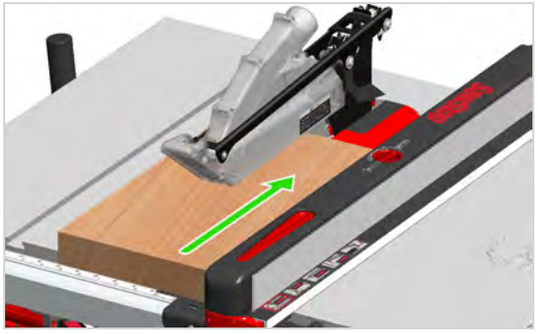

NOTA:
Para instalar o retirar el inserto de mesa, debe levantarse el protector de la hoja.

Quitar/instalar el protector de la hoja

1. Para facilitar el acceso al cambio de hojas, levante el protector de la hoja alejándolo de la mesa. Tire del protector hacia delante...

luego gírelo hacia arriba y hacia atrás (1B). Invierta los pasos para volver a colocar el protector en la posición de bloqueo para su uso.

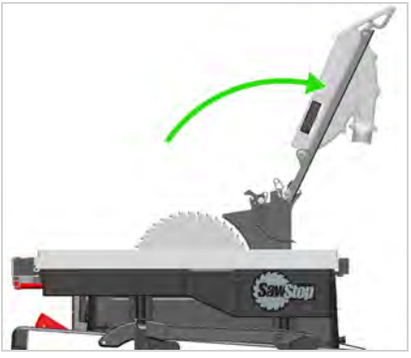

2. Para retirar completamente el protector de la hoja, gire hacia arriba y tire hacia delante (A) hasta que la guía y las ruedas de ajuste de altura queden libres del separador (B). Continúe levantando y girando hasta que el muelle del protector superior (C) se suelte del separador.

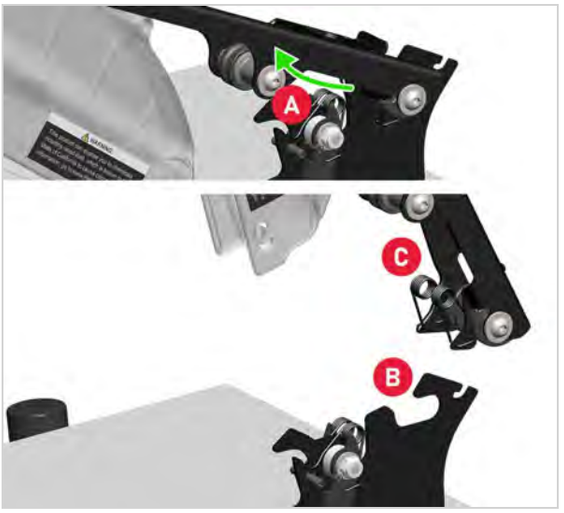

Guarde el protector en la gaveta de almacenamiento cuando no lo utilice (véase la página 6). Invierta los pasos para volver a instalar el protector.

Trinquetes anticontragolpe

ADVERTENCIA:
Desconecte siempre la alimentación y desenchufe la sierra antes de retirar o instalar el protector de la hoja, el separador o la cuchilla de separación.

NOTA:
Los trinquetes anticontragolpe son un accesorio opcional disponible para su compra a través de la tienda online de piezas en SawStop.eu / SawStop.uk.

Deje los trinquetes hacia abajo para reducir la probabilidad de contragolpe.

1. Si es necesario retirar los trinquetes, retire primero el protector y, a continuación, tire de los trinquetes hacia atrás, hacia arriba (A)...

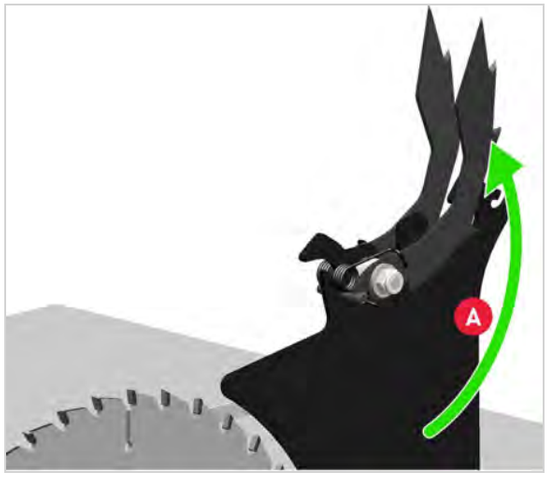

y hacia delante para retirarlos (B).

Guarde los trinquetes en la gaveta de almacenamiento cuando no los utilice (véase la página 6). Para instalar los trinquetes, invierta el proceso.

NOTA:
Cuando el protector de la hoja no está en uso, en la gaveta de accesorios hay ubicaciones de almacenamiento para el protector de la hoja, los trinquetes anticontragolpe, el separador, el calibre de inglete y la cuchilla de separación.

CUCHILLA DE SEPARACIÓN

Una de las principales razones para utilizar la cuchilla de separación es para cortes sin traspaso en los que no se puede utilizar el protector de la hoja ni el separador.

1. Apague la máquina, desenchufe el cable de alimentación y retire el inserto de mesa. Instale la cuchilla de separación en la abrazadera.

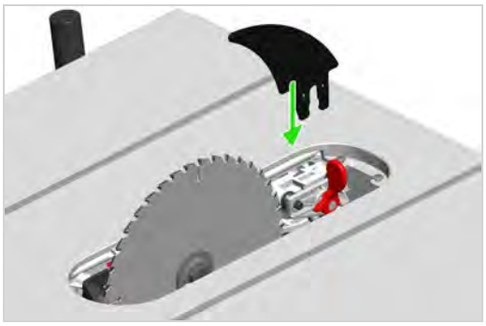

2. Gire hacia abajo el mango de la abrazadera para asegurar la cuchilla de separación en su sitio. Instale el inserto de mesa.

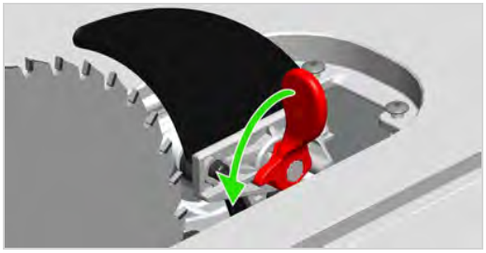

Invierta los pasos para retirar la cuchilla de separación.

3. Coloque el material plano sobre la mesa y empújelo lenta y suavemente hacia la hoja.

ADVERTENCIA:
Utilice la cuchilla de separación para todas las operaciones en las que no se pueda utilizar el protector de la hoja.

CONECTAR LA RECOLECCIÓN DE POLVO

Conecte un recolector de polvo adecuado y que proporcione al menos 300 m3/h de caudal de aire a las tomas para polvo traseras de la sierra y al protector de la hoja, utilizando conectores flexibles.

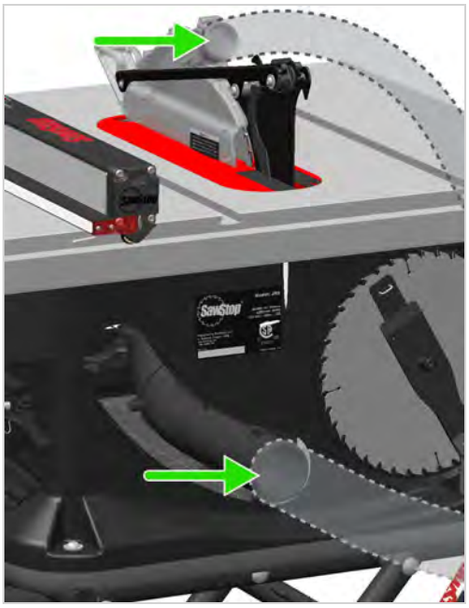

Utilice siempre un sistema de recolección de polvo cuando realice cortes. Mantenga el sistema libre de polvo y residuos acumulados.

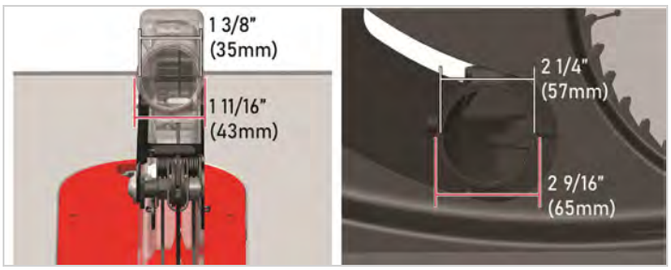

Algunas mangueras habituales de 50 mm (1,96") de diámetro interior pueden insertarse directamente en la toma para polvo. El adaptador de toma para polvo incluido permite una conexión cómoda a los tamaños de manguera para polvo de 36 mm (1,41") y 27 mm (1,06") disponibles habitualmente.

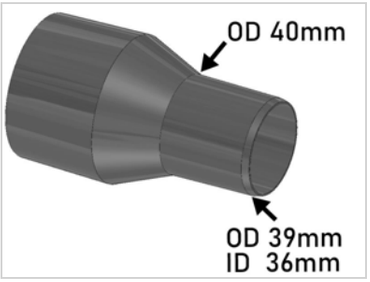

Adaptador de toma para polvo - Dimensiones del racor de manguera

USO DE SU SIERRA

LUCES DE ESTADO Y CÓDIGOS

Las luces verde y roja situadas bajo el interruptor de alimentación indican el estado de la sierra. Las luces funcionan de forma independiente o combinada, en función del estado. Cualquiera de las dos luces puede parpadear lenta o rápidamente, o estar encendida de forma continua. La luz roja puede parpadear una vez indicando que la sierra está en modo de derivación (véase la página 24).

También pueden aparecer códigos de error que no figuran en la lista. Si no puede identificar el código o resolver alguna situación de error, póngase en contacto con el departamento del Servicio técnico de SawStop. Visite SawStop.eu/contact para obtener información de contacto.

Véanse las descripciones de las condiciones de estado en la siguiente tabla.

VERDE	ROJO	ESTADO	DESCRIPCIÓN
Fijo encendido	Intermitencia lenta	Arrancando	El sistema está realizando autocomprobaciones y activando el sistema de frenos. Este código debería desaparecer 15 segundos después de que encienda el interruptor de alimentación. Si la temperatura ambiente es muy baja (inferior a unos 0 °F o -17 °C), este código puede tardar más en desaparecer.
Fijo encendido	Apagado	Lista o en marcha	Se han completado todas las autocomprobaciones, el sistema de seguridad funciona correctamente y la sierra está en modo de espera y lista para funcionar.
Intermitencia rápida	Apagado	Desaceleración libre	La hoja desacelera y el sistema de seguridad está listo para activar el freno si se detecta contacto. El sistema de seguridad controla la rotación de la hoja mientras desacelera. Si toca la hoja mientras parpadea este código, se activará el freno.
Fijo encendido	Apagado	Modo de derivación ACTIVADO*	La sierra está funcionando en modo de derivación y NO activará el cartucho de freno si entra en contacto con la hoja en rotación. El modo de derivación le permite cortar materiales conductores de electricidad sin activar el freno. Cuando la sierra está en modo de derivación, el sistema de seguridad está desactivado.

VERDE	ROJO	ESTADO	DESCRIPCIÓN
Intermitencia rápida	Intermitencia rápida	Palanca HACIA FUERA	La palanca de arranque/parada está en la posición de ENCENDIDO (hacia fuera) antes de encender el interruptor de alimentación. Empuje la palanca a la posición de APAGADO para borrar este código. Esta es una función de seguridad para evitar que la sierra se reinicie tras una pérdida de alimentación o después de que el sistema de seguridad haya apagado la sierra debido a un error detectado durante su uso.
Fijo encendido	Intermitencia rápida	Contacto de la hoja mientras está parada	Se produjo un contacto con la hoja (o una parte del árbol) cuando la hoja no giraba en el modo de espera. El contacto en este modo no activa el freno. El código se borrará automáticamente en los 5 segundos siguientes a la finalización del contacto. El sistema no permitirá que el motor arranque mientras aparezca este código.
Intermitencia lenta	Intermitencia rápida	Contacto de la hoja durante la derivación	Se detectó un contacto mientras la sierra funcionaba en modo de derivación. El código indica que el freno se habría activado si el sistema no hubiera estado en modo de derivación. El freno no se activará, pero el sistema de seguridad seguirá vigilando si hay contacto. Este error desaparecerá automáticamente cuando la hoja haya terminado de desacelerar.
Apagado	Intermitencia lenta	Error de la llave del cartucho de freno	La llave del cartucho no está instalada correctamente. Para borrar este error, gire primero el interruptor de alimentación a la posición de APAGADO y, a continuación, asegúrese de que la llave del cartucho esté completamente bloqueada (véase la página 1).
Apagado	Intermitencia rápida	Sobrecarga debida a la humedad	El material está demasiado húmedo o verde. Haga girar la palanca de arranque/parada y el interruptor de alimentación para borrarlo. Deje secar el material o córtelo en modo de derivación.
Intermitencia lenta	Fijo encendido	Hoja pequeña o ausente	No hay ninguna hoja instalada actualmente o la hoja es demasiado pequeña y, por tanto, incompatible con su sierra JSS Pro. Desconecte la alimentación, desenchufe el cable de alimentación e instale una hoja de 10" (254 mm).
Intermitencia rápida	Fijo encendido	Sin rotación de la hoja	La hoja se agarrota. Desconecte y conecte la alimentación y corte el material más lentamente. Póngase en contacto con el servicio de asistencia técnica de SawStop si el problema persiste. (Véase SawStop.eu/support).

VERDE	ROJO	ESTADO	DESCRIPCIÓN
Apagado	Fijo encendido	Sustituir el cartucho de freno	El cartucho de freno ya se ha activado o hay algún otro defecto permanente que no se puede corregir. Si el cartucho no se ha activado, apague y encienda el aparato. Si el error persiste, instale un cartucho nuevo. Para obtener instrucciones sobre el cambio del cartucho de freno, véase la página 34.

ADVERTENCIA:

* NO HAY PROTECCIÓN EN MODO DE DERIVACIÓN; el freno no se activará si toca la hoja giratoria. Utilice el modo de derivación únicamente para comprobar la conductividad de un material y para cortar materiales conductores. Extreme las precauciones en el modo de derivación.

AJUSTAR LA ELEVACIÓN E INCLINACIÓN DE LA HOJA

1. Gire el volante de elevación (A) en el sentido horario para elevar la hoja, o en sentido antihorario para bajarla. Una sola rotación ajusta la elevación de la hoja de totalmente bajada a totalmente elevada, y viceversa.

2. El ángulo de inclinación de la hoja se indica mediante la posición de la aguja roja sobre la escala de inclinación.

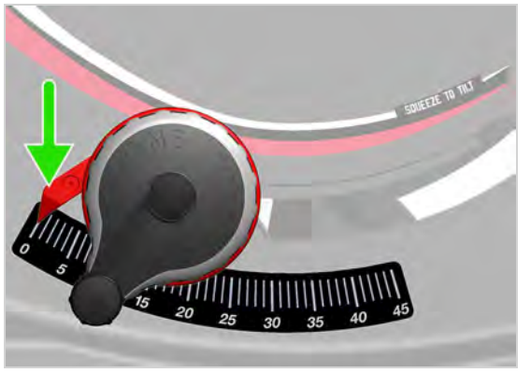

3. Cambie el ángulo de inclinación apretando la placa posterior contra el volante (A) y deslizando el volante hacia un lado (B). Suelte la placa posterior para bloquear la hoja en su sitio.

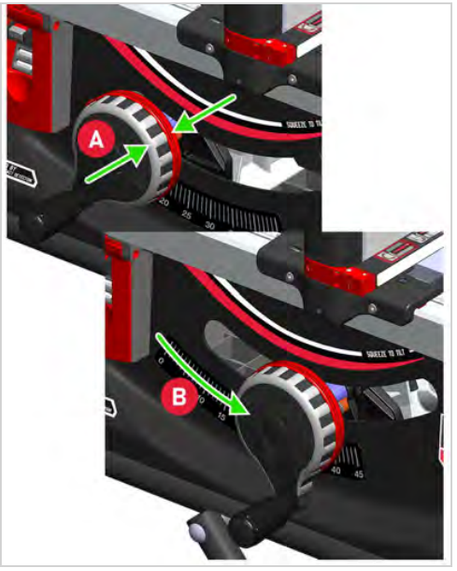

De este modo, se ajusta el ángulo de inclinación en incrementos de un grado.

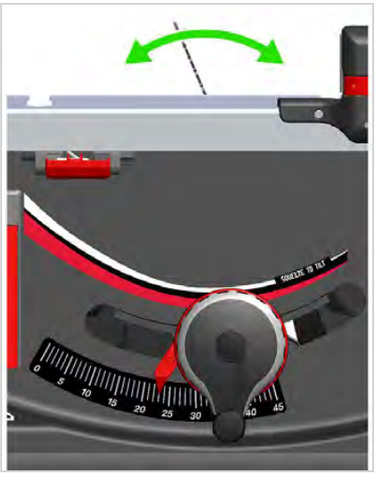

4. Ajuste el ángulo de inclinación en incrementos fraccionarios de grado girando la perilla de ajuste de la inclinación.

ADVERTENCIA:

No utilice nunca la guía de corte en el lado izquierdo de la hoja cuando realice un corte en bisel (la hoja está inclinada). La pieza cortada puede atascarse entre la guía de corte y la hoja y podría provocar lesiones o dañar la sierra. Además, la hoja podría entrar en contacto con la guía de corte, lo que provocaría daños y la activación del freno.

GUÍA DE CORTE AL HILO Y EXTENSIÓN DE LA MESA

Utilice la guía de corte para guiar el material durante los cortes al hilo.

1. Utilice la línea indicadora roja del cursor de la guía de corte para determinar la anchura de corte.

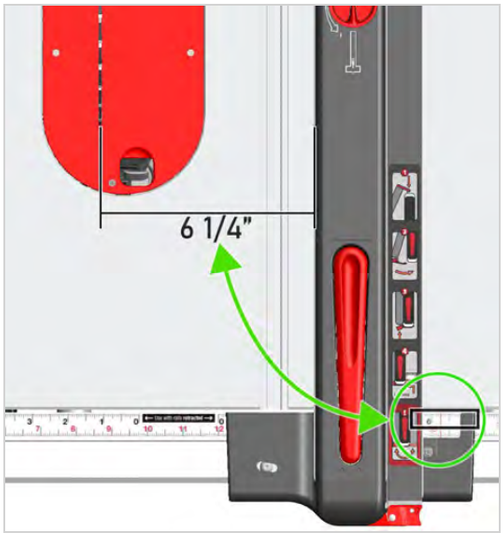

2. Para mover la guía de corte, empuje la palanca hacia abajo para desbloquear la guía (A) y, a continuación, deslice la guía hasta que la línea indicadora indique la anchura de corte deseada. Empuje hacia abajo el extremo opuesto de la palanca (B) para bloquear la guía de corte en su sitio.

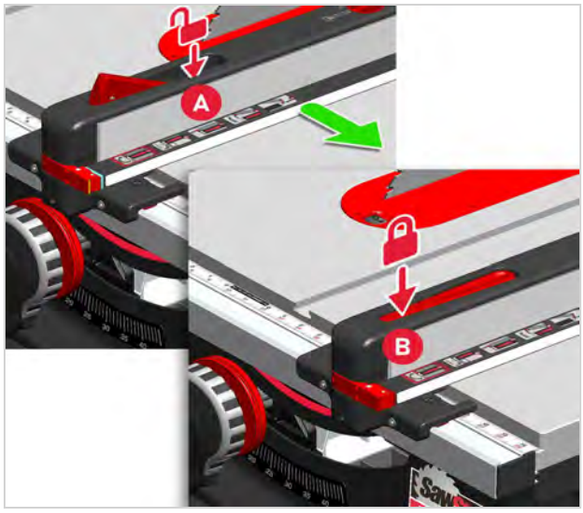

ADVERTENCIA:

Utilice siempre la guía de corte al hacer cortes al hilo. No realice nunca una operación de corte al hilo a mano alzada, ya que podría sufrir lesiones graves.

3. Extienda la mesa para cortes al hilo más anchos de 12" (30 cm). Gire la palanca hacia fuera para desbloquear la mesa.

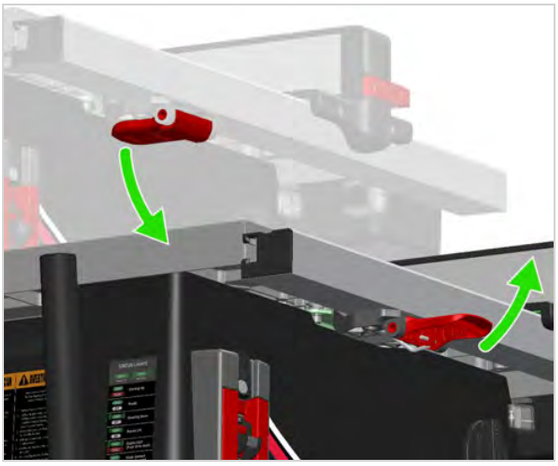

4. Deslice la mesa hacia la derecha (A) para extenderla. Gire la palanca (B) hacia la sierra para bloquear la mesa en su sitio. Los rieles de la mesa deben estar completamente extendidos para bloquear la palanca.

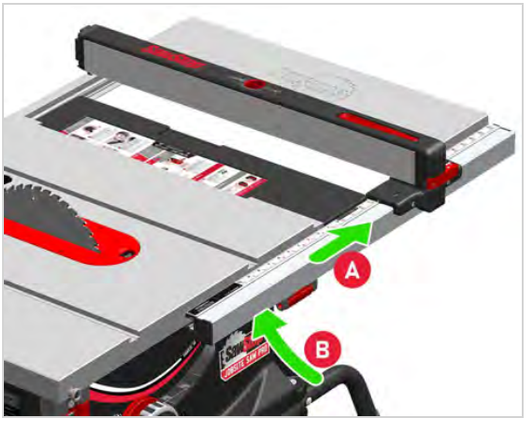

ADVERTENCIA:
No utilice la sierra a menos que la mesa esté bloqueada en una de estas dos posiciones: totalmente cerrada (replegada) o totalmente abierta (totalmente extendida).

5. Utilice la escala superior (números negros) con la mesa replegada. Utilice la escala inferior (números rojos) con la tabla extendida.

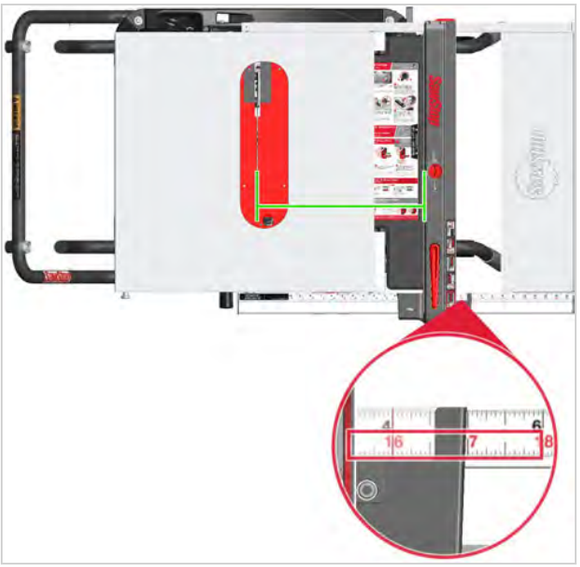

NOTA:
Los valores de la escala solo son correctos cuando la mesa está totalmente replegada o totalmente extendida.

Guía baja

1. La guía de corte está equipada con una función de guía baja. Utilice la guía baja cuando corte tiras finas o estrechas de material.

   La guía baja tiene una anchura de 1" (25,4 mm); reste 1" (25,4 mm) de los valores de la regla cuando utilice la guía baja.

2. Guarde la guía baja a la derecha de la guía de corte al hilo. La guía baja puede utilizarse a ambos lados de la guía de corte al hilo. Para utilizar la guía baja en el lado izquierdo de la guía de corte al hilo, tire de la palanca hacia delante y deslice la guía baja ligeramente hacia atrás para desenganchar la parte trasera.

3. Dé la vuelta a la guía baja y enganche el extremo posterior en el lado izquierdo de la guía de corte al hilo (A). Tire de la palanca hacia atrás para bloquear la guía baja en su sitio (B).

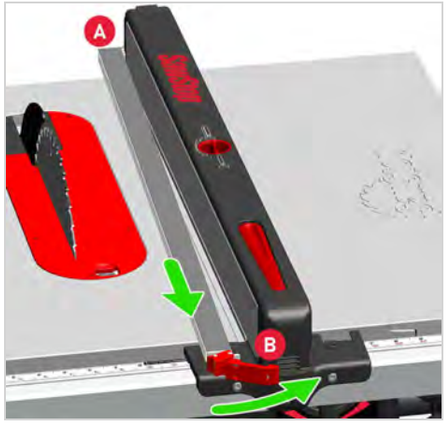

ADVERTENCIA:
No permita que la guía baja entre en contacto con la hoja. El contacto con la hoja podría provocar la activación del sistema de seguridad.

Bandeja de soporte

Con la guía de corte al hilo se incluye una bandeja de soporte. Utilice la repisa para apoyar el material cuando la mesa esté extendida.

Gire la perilla de la bandeja de soporte en el sentido horario para extender la repisa.

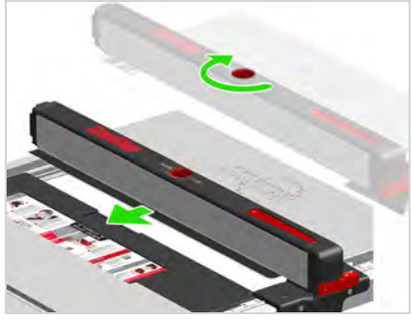

Retraiga la repisa cuando la guía de corte esté sobre la mesa o la extensión de la mesa.

NOTA:
La bandeja de soporte no puede extenderse cuando la guía baja está fijada al lado izquierdo de la guía de corte al hilo.

ADVERTENCIA:
Retraiga siempre la bandeja de soporte cuando la guía de corte esté sobre la mesa. Si la bandeja de soporte toca la hoja, se activará el freno.

Calibre de inglete

1. Deslice el calibre de inglete en cualquiera de las ranuras de inglete del tablero de la mesa.

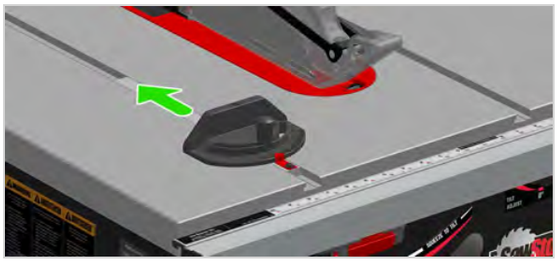

2. Para ajustar el ángulo del calibre de inglete, gire el asa en sentido antihorario y, a continuación, gire el cabezal del calibre de inglete hasta que la aguja roja se sitúe por encima del ángulo deseado (+/- 60°). Apriete el asa girándola en el sentido horario antes de realizar el corte.

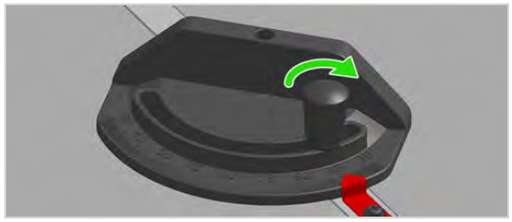

ADVERTENCIA:
Utilice el calibre de inglete para las operaciones de corte a contrahilo. Para reducir la posibilidad de contragolpes y lesiones graves, aleje la guía de corte de modo que deje de entrar en contacto con la pieza de trabajo al realizar cortes a contrahilo para evitar que la pieza se atasque entre la guía de corte y la hoja.

Véase también **Cómo calibrar el calibre de inglete** en la página 33.

Extensión del calibre de inglete

Puede montar una extensión opcional de madera en la cara del calibre de inglete para proporcionar un soporte adicional a las piezas de trabajo.

Para montar la extensión, utilice tornillos para madera con vástagos del tamaño adecuado para pasar por las ranuras del cabezal del calibre de inglete (<7,25 mm [0,28"]).

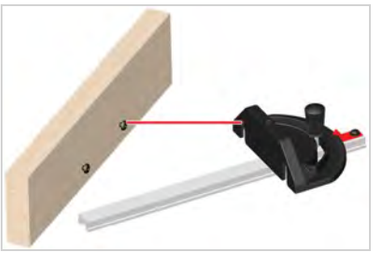

La cara de la madera debe ser al menos 1" (25 mm) más alta que la profundidad máxima de corte, y debe sobrepasar los bordes del cabezal del calibre de inglete.

ADVERTENCIA:
Para reducir la posibilidad de contragolpes y lesiones graves, aleje la guía de corte de modo que deje de entrar en contacto con la pieza de trabajo al realizar cortes a contrahilo para evitar que la pieza se atasque entre la guía de corte y la hoja.

CONTROLES DE POTENCIA

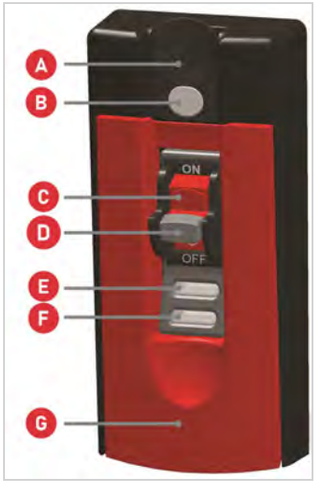

A. **Interruptor de derivación**. Se utiliza para hacer funcionar la sierra en modo de derivación (véase la página 24).

B. **Llave de bloqueo del modo de derivación**. Retirar para desactivar el modo de derivación (véase la página 26).

C. **Interruptor de alimentación principal**. Activa la alimentación de la sierra (pero no hace girar la hoja).

D. **Llave de bloqueo**. Retirar para desactivar la sierra (véase la página 24).

E. **Luz de estado verde** (véase la página 18).

F. **Luz de estado roja** (véase la página 18).

G. **Palanca de arranque/parada**. Tire hacia fuera para arrancar el motor y hacer girar la hoja. Empuje hacia dentro para apagar el motor (véase la página 24).

ARRANCAR LA SIERRA - MODO NORMAL

Ponga en marcha la sierra en modo normal para cortar materiales NO CONDUCTORES como:

- Madera seca
- Madera seca contrachapada u OSB
- Madera seca tratada en autoclave
- MDF
- Plástico
- Superficies sólidas
- Laminado
- Cartón
- Espuma

ADVERTENCIA:
Cortar material conductor en modo normal hará que se active el freno.

ADVERTENCIA:
¡Lleve siempre protección auditiva y ocular cuando utilice la sierra!

Procedimiento

1. Conecte la alimentación.

Espere mientras se inicializa el sistema de seguridad. La luz de estado roja parpadea lentamente hasta que la sierra está lista.

2. Todo listo. La luz de estado verde está encendida fija.

   La luz de estado roja está apagada.

3. Tire de la palanca hacia fuera para hacer girar la hoja.

ADVERTENCIA:
No ponga en marcha nunca la sierra cuando la hoja esté en contacto con la pieza de trabajo o con cualquier otro objeto.

PARAR LA SIERRA - MODO NORMAL

1. Empuje la palanca hacia dentro.

La luz de estado verde parpadea rápidamente mientras la hoja decelera hasta pararse.

ADVERTENCIA:
No toque la hoja mientras desacelera. Si la toca, se activará el sistema de seguridad.

2. Una vez completados todos los cortes, desconecte la alimentación.

Cómo desactivar la sierra

Retire la llave de bloqueo para desactivar la sierra.

ARRANCAR LA SIERRA - MODO DE DERIVACIÓN

Ponga su sierra en modo de derivación para cortar materiales CONDUCTORES como:

- Madera verde o muy húmeda
- Madera húmeda tratada en autoclave
- Madera muy húmeda contrachapada u OSB
- Aluminio y otros metales
- Materiales rellenos de carbono
- Lámina de metal
- Espejos

ADVERTENCIA:
¡No hay ninguna protección en el modo de derivación! Utilice el modo de derivación solo para cortar materiales conductores o para comprobar la conductividad (véase la página 24).

Procedimiento

1. Conecte la alimentación.

Espere mientras la sierra se enciende. La luz de estado roja parpadea lentamente hasta que la sierra está lista.

2. Todo listo. La luz de estado verde está encendida fija. La luz de estado roja está apagada.
3. Mantenga pulsado el interruptor de derivación situado encima de la llave. Espere a que la luz roja parpadee una vez. NO suelte el interruptor.

4. Mientras pulsa el interruptor de derivación, tire de la palanca hacia fuera para hacer girar la hoja. Mantenga pulsado el interruptor hasta que la luz roja parpadee una vez, entonces, suelte el interruptor.

La luz verde parpadea mientras la sierra está funcionando en modo de derivación.

NOTA:
No puede arrancar en el modo de derivación a menos que el cartucho de freno esté instalado y todos los códigos de error hayan desaparecido.

PARAR LA SIERRA - MODO DE DERIVACIÓN

Empuje la palanca hacia dentro para detener la hoja.

La luz de estado verde parpadea rápidamente mientras la hoja decelera hasta pararse. La sierra sale del modo de derivación automáticamente después de que la hoja se detenga. Una vez completados todos los cortes, desconecte la alimentación.

ADVERTENCIA:
¡La sierra sigue en modo de derivación hasta que la hoja se detiene por completo! La sierra vuelve al modo normal automáticamente después de que la hoja se detenga.

MÁS INFORMACIÓN SOBRE EL MODO DE DERIVACIÓN

Cómo comprobar la conductividad de un material

Utilice el modo de derivación para ver si el material es conductor, lo que activaría del freno. Arranque la sierra en modo de derivación (véase la página 24), y realice con cuidado varios cortes en una pieza de desecho del material.

Al comprobar si un material es conductor, el siguiente patrón de luces de estado indica que el material es conductor y debe cortarse en modo de derivación para evitar que se active el sistema de seguridad.

Verde: intermitencia lenta

Rojo: intermitencia rápida

Si este código de estado no aparece después de varias pruebas, es probable que el material no sea conductor y pueda cortar a continuación en modo normal.

Cómo desactivar el modo de derivación

Tire del interruptor de derivación hacia fuera (A) y, luego, retire la llave de derivación (B) para desactivar la derivación. Inserte la llave de derivación para volver a activarla.

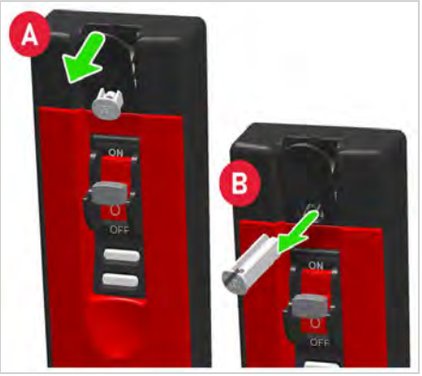

CUIDADO Y AJUSTE DE SU SIERRA

MANTENIMIENTO

Piezas y accesorios sustituibles por el usuario

A continuación, se muestra una lista de las piezas típicas que puede reemplazar el usuario, y dónde encontrar las instrucciones de sustitución:

PIEZA	Referencia	PÁGINA
Cartucho	TSBC-10R3	34
Inserto de mesa	TSI-SJB-I	10
Cuchilla de separación	10" / 254 mm: JSS-442 250 mm: JSS-443	13
Protector de la hoja	JSS-RDC	10
Separador	JSS-RDC-001	11
Trinquetes anticontragolpe	JSS-RDC-031	12

CÓMO PEDIR REPUESTOS

Consulte las vistas de despiece de la sierra de obra y las listas de piezas disponibles para su descarga en SawStop.eu a fin de obtener un listado completo de componentes y referencias. Para piezas y más asistencia técnica, póngase en contacto con SawStop. Visítenos en SawStop.eu/contact.

Cable de alimentación

Compruebe periódicamente el estado del cable de alimentación; si el cable se daña, debe ser sustituido por un cable de alimentación especialmente preparado, disponible a través del Servicio técnico de SawStop. El cable debe ser sustituido por SawStop o un agente de servicio autorizado. Póngase en contacto con el Servicio técnico de SawStop para más detalles (consulteSawStop.eu/contact).

Protector de la hoja

Mantenga el protector de la hoja libre de serrín acumulado, virutas de madera y otros residuos. Aspire el polvo según sea necesario. Compruebe que tiene una visión clara de la hoja de sierra desde todos los ángulos; asegúrese de que no hay abrasiones ni materiales en el protector de la hoja que le impidan la visión. Antes de cada uso, compruebe que el protector de la hoja gire libremente hacia arriba y hacia abajo. Debe reposar completamente sobre la mesa cuando no se utilice, y la placa lateral debe estar en contacto con la mesa cuando la hoja esté inclinada a 45 grados.

Gabinete

El interior del gabinete debe mantenerse sin serrín acumulado, virutas de madera y otros residuos. Si bien la mayor parte del polvo se recoge con el sistema de recolección de polvo, es normal que se acumule algo de polvo en el gabinete. Compruebe periódicamente si hay polvo en la parte inferior del interior del gabinete, en el conjunto del muñón y en el protector contra el polvo. Aspire el polvo cuando sea necesario para evitar que se acumule.

HACER AJUSTES

ADVERTENCIA:
Asegúrese siempre de que el motor esté apagado, el cable de alimentación desenchufado y la hoja completamente parada antes de realizar cualquier ajuste.

NOTA:

Su sierra viene ajustada de fábrica para cumplir unos requisitos estrictos y, por lo general, no debería necesitar ajustes iniciales. Le conviene familiarizarse con estos procedimientos para el futuro mantenimiento de la sierra.

Cómo ajustar el inserto de mesa

Ajustar el movimiento vertical

Retire el inserto. Para reducir el movimiento vertical, utilice una llave hexagonal de 3 mm (0,11") para apretar ambos tornillos (sentido horario). Vuelva a instalar el inserto. Presione hacia abajo las partes del inserto para comprobar que no se mueve nada.

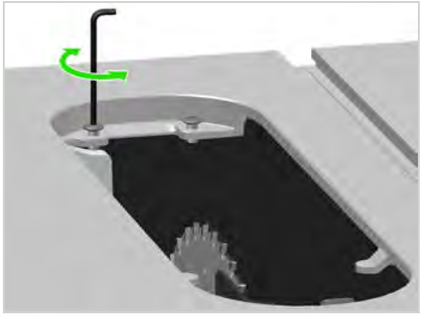

Si el inserto resulta difícil de instalar o retirar, aumente el movimiento vertical aflojando los tornillos (sentido antihorario). Compruébelo reinstalando y retirando el inserto varias veces.

Alinear con el tablero de la mesa

Utilice una llave hexagonal de 3 mm (0,11") para girar los 5 tornillos en sentido horario para elevar el inserto o en sentido antihorario para bajarlo. Equilibre los ajustes entre los 5 tornillos.

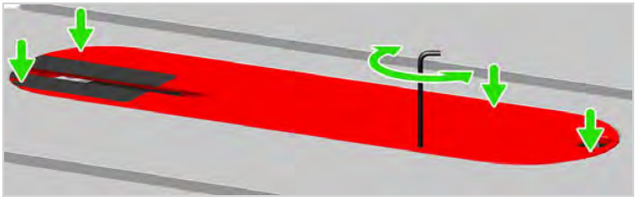

Toque alrededor de los bordes del inserto para asegurarse de que esté a ras con la superficie de la mesa. Al presionar sobre el inserto, no debe balancearse ni hacer clic.

Cómo cortar una ranura en un inserto de repuesto

La ranura para la hoja en el inserto de mesa original viene precortada de fábrica. Sin embargo, debe cortar una ranura en cualquier inserto de repuesto según las instrucciones que se indican a continuación.

ADVERTENCIA:

Debe retirar la cuchilla de separación antes de cortar la ranura de holgura cero.

1. Gire el mango de la abrazadera (A) y, a continuación, retire la cuchilla de separación/protector de la hoja (B). Baje completamente la hoja y ajuste el ángulo de inclinación a cero grados.

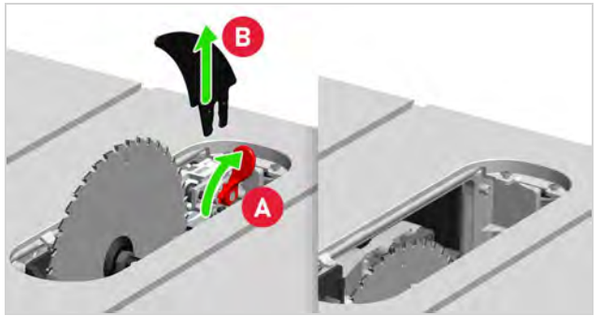

2. Instale el nuevo inserto de mesa. Ajuste los tornillos de nivelación hasta que el inserto de mesa esté nivelado y ligeramente por debajo de la mesa (véase la página 10).

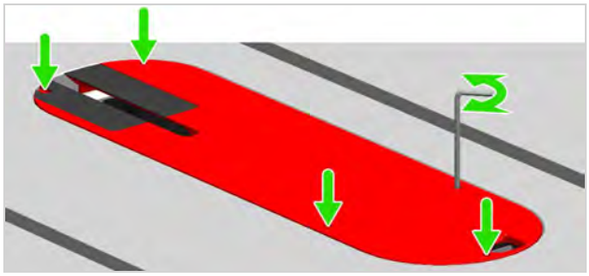

3. Sujete con abrazaderas un trozo grueso de madera a través del lado derecho del inserto de mesa para sujetarlo firmemente a la mesa.

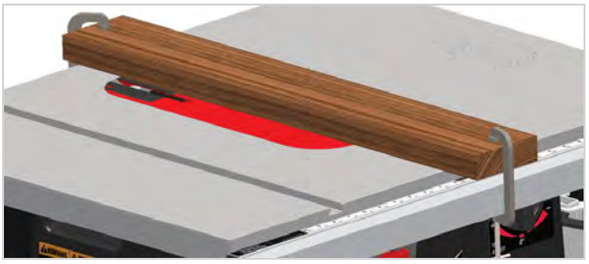

4. Arranque el motor y eleve lentamente la hoja (véase la página 18) hasta su máxima elevación. De este modo, se creará la ranura para cortes a cero grados de inclinación.

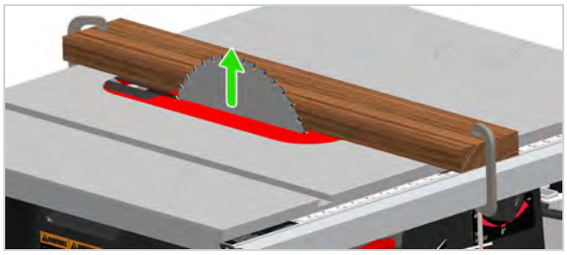

5. Descienda la hoja hasta la elevación más baja y apague el motor.

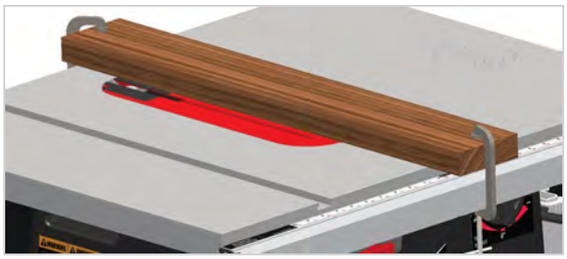

6. Ajuste el ángulo de inclinación de la hoja a 45 grados (véase la página 18).

7. Arranque el motor y eleve lentamente la hoja hasta su máxima elevación. De este modo, se ensanchará la ranura para cortes en bisel de hasta 45 grados.

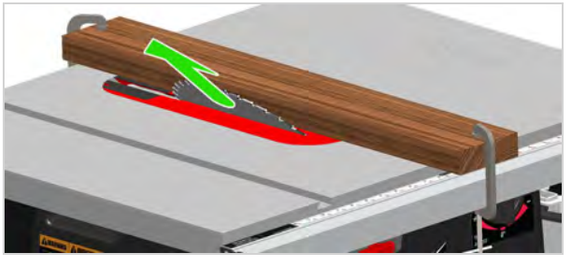

8. Pare el motor y apague la sierra. Retire la madera y las abrazaderas. Retire el inserto de mesa e instale la cuchilla de separación o el protector de la hoja (véase **QUITAR/INSTALAR EL INSERTO DE MESA** en la página 10). Vuelva a instalar el inserto.

CÓMO CAMBIAR LA HOJA

ADVERTENCIA:
Utilice guantes para manipular la hoja.

1. Desconecte la alimentación y desenchufe el cable de alimentación. Retire el inserto de mesa y la cuchilla de separación/protector de la hoja.

   Suelte las llaves girando la perilla 1/2 vuelta.

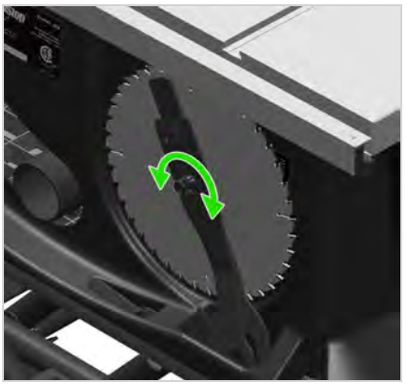

2. Afloje el perno del árbol de la hoja con las llaves. Retire el perno y la arandela, cambie la hoja y, a continuación, vuelva a instalar la arandela y el perno. Apriete el perno con las llaves; no lo apriete en exceso.

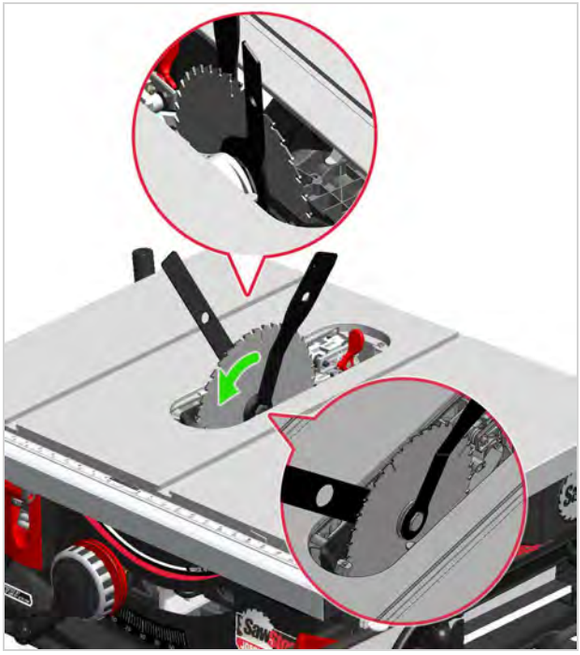

Asegúrese de que el sentido de giro de la hoja coincida con el de los dientes, como indica la flecha roja. Vuelva a instalar el inserto de mesa y la cuchilla de separación/protector de la hoja.

ADVERTENCIA:
Apague y desenchufe siempre la sierra antes de trabajar en ella o realizar tareas de mantenimiento.

Cómo alinear la hoja con las ranuras de inglete

1. Retire el inserto de mesa y el protector de la hoja. Levante la hoja. Marque uno de los dientes. Gire la hoja de modo que el diente quede en la parte posterior de la hoja.

2. Coloque la escuadra combinada en paralelo a la ranura de inglete derecha. Extienda la regla hasta que toque ligeramente el lateral del diente marcado. Apriete la perilla de bloqueo de la escuadra combinada.

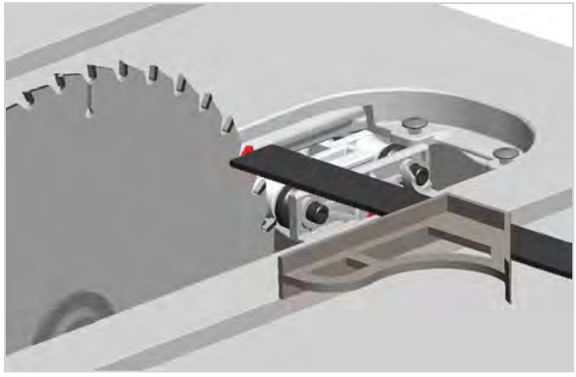

3. Gire la hoja de modo que el diente marcado quede en la parte delantera de la hoja. Mueva la escuadra combinada para alinearla con el diente. Si hay algún hueco, mídalo con una galga de espesores. Si la medición es inferior a 0,01" (0,25 mm), no es necesario realizar ningún ajuste. De lo contrario, continúe al siguiente paso.

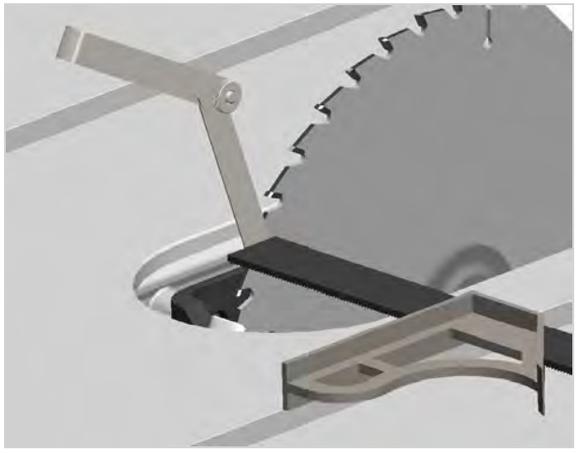

4. Retire la hoja de sierra y déjela a un lado.

   Utilice una llave de 10 mm (0,39") para aflojar la contratuerca del perno de ajuste. Afloje solo lo suficiente para girar el perno, no afloje más allá de ese punto.

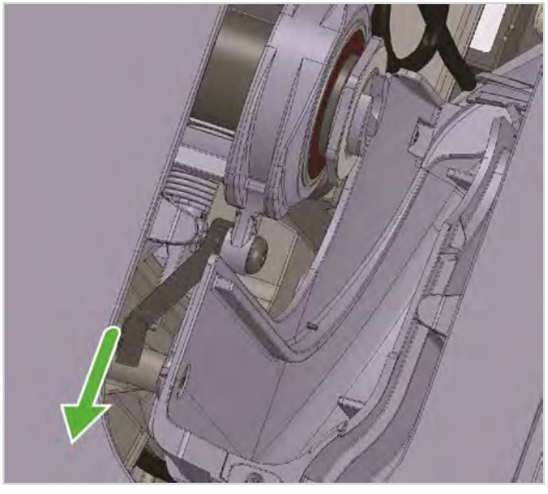

5. Utilice una llave hexagonal de 4 mm (0,15") para girar el perno: si había un hueco, gire en sentido antihorario para mover la hoja hacia la derecha hasta que el hueco desaparezca o sea inferior a 0,01" (0,25 mm) y en sentido horario para mover la hoja hacia la izquierda.

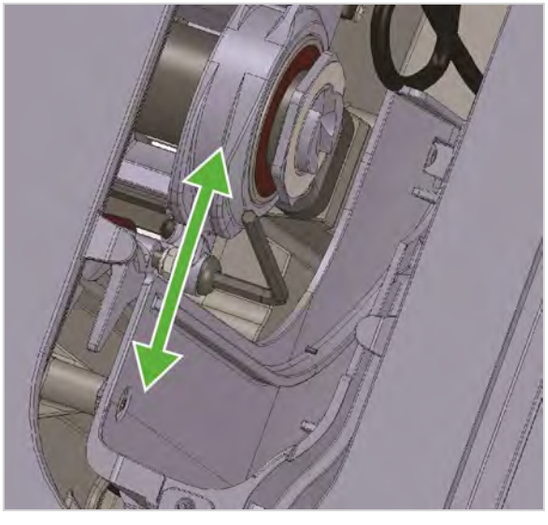

   Una vez ajustado, utilice la llave hexagonal para mantener el perno de ajuste en su sitio y, a continuación, apriete la contratuerca.

   Sustituya la hoja y repita los pasos 2-3 para confirmar que el ajuste esté dentro de la tolerancia.

Cómo ajustar la guía de corte

Fuerza de sujeción

Desbloquee la guía de corte e inserte una llave hexagonal de 3 mm (0,11") en el orificio situado delante de la guía. Gire en sentido horario para apretar o en sentido antihorario para aflojar. Compruebe la fuerza de sujeción bloqueando y desbloqueando la guía de corte varias veces. Realice los ajustes adicionales necesarios.

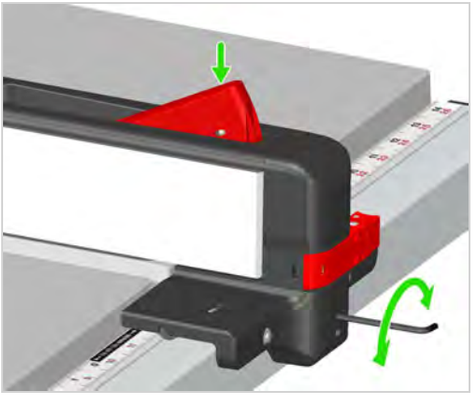

Alineación

1. Desbloquee la guía de corte y colóquela con un lado a ras de la ranura del calibre de inglete. Bloquee la guía de corte. Compruebe que la cara de la guía de corte esté a ras con el borde de la ranura de inglete en toda su longitud. Si hay alguna desalineación, continúe con el siguiente paso.

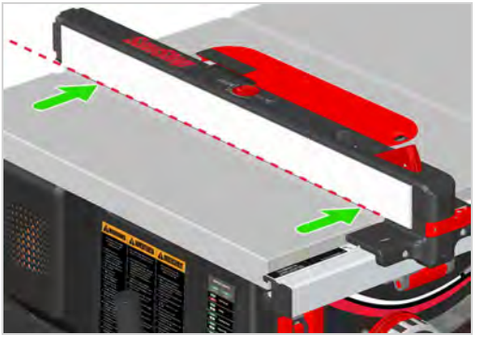

NOTA:
Al bloquearla, la guía de corte puede desplazarse. Si ocurre, desbloquee la guía de corte, ajústela y vuelva a bloquearla.

2. Desbloquee la guía de corte. Utilice una llave hexagonal de 3 mm (0,11") para aflojar ligeramente el tornillo de la parte superior izquierda del cabezal de la guía de corte.

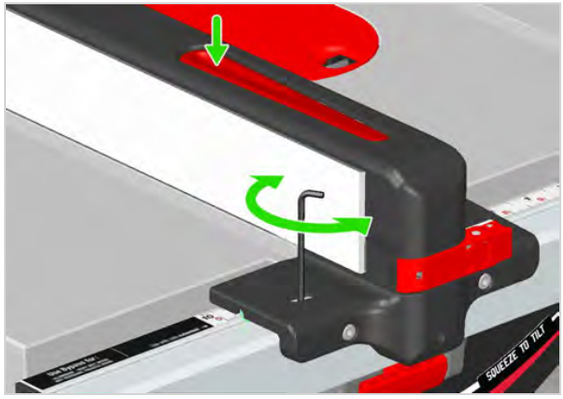

3. Inserte la llave hexagonal de 3 mm (0,11") en ángulo en el orificio del lado izquierdo del cabezal de la guía de corte.

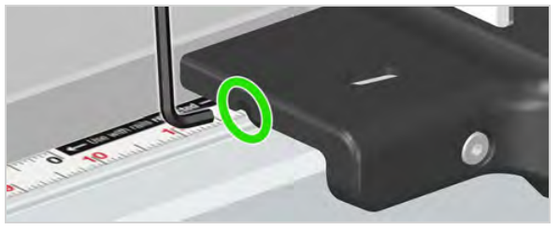

4. Gire el tornillo en sentido horario para desplazar la guía de corte hacia la izquierda, o en sentido antihorario para desplazar la guía hacia la derecha. Bloquee la guía de corte y compruebe la alineación.

Realice los ajustes adicionales necesarios. Cuando la guía de corte esté paralela a la ranura de inglete, apriete el tornillo de la parte superior izquierda del cabezal de la guía de corte. (Realice el paso 2 en orden inverso)

5. Una vez realizada la alineación de la guía de corte, bloquee y desbloquee la guía de corte para asegurarse de que siga bien sujeta al riel. Si la guía de corte se desliza mientras está bloqueada o se afloja, utilice una llave hexagonal de 3 mm (0,11") para apretar el tornillo de la parte delantera de la guía.

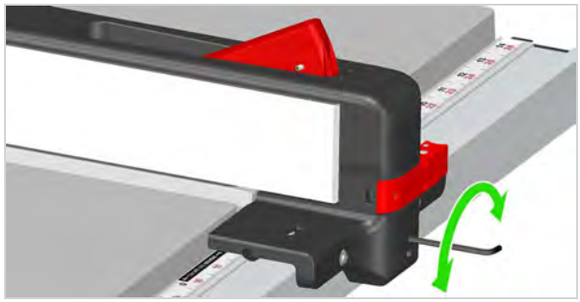

Ajustar la lente del indicador

1. Levante completamente la hoja. Asegúrese de que la mesa esté totalmente replegada. Mueva la guía de corte de modo que su lado izquierdo descanse contra el lado derecho de la hoja. Si la lente del indicador marca 0" (0 mm) en la regla, no es necesario realizar ningún ajuste. Si el indicador no marca 0" (0 mm), continúe al siguiente paso.

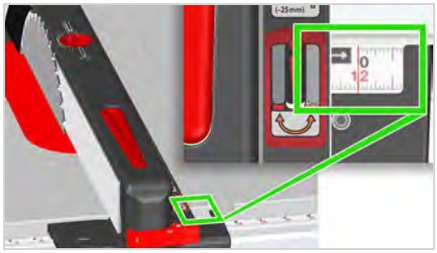

2. Utilice una llave hexagonal de 3 mm (0,11") para aflojar el perno situado junto a la lente del indicador.

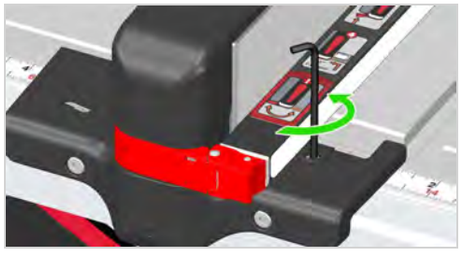

3. Deslice la lente con la mano hasta la posición correcta. Si le resulta más sencillo, también puede retirar la guía de corte y deslizar la lente desde la parte inferior de la guía.

4. Apriete el perno. Compruebe la posición de la lente y realice los ajustes necesarios.

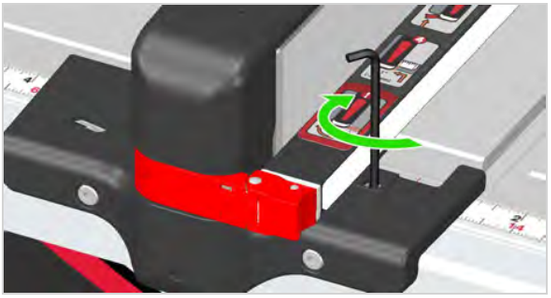

Cómo alinear una extensión de la mesa

1. Utilice un lápiz para marcar la extensión de la mesa y el riel en el mismo lugar a efectos de alineación en pasos posteriores, o bien anote dónde se une el extremo de la mesa con la regla del riel.

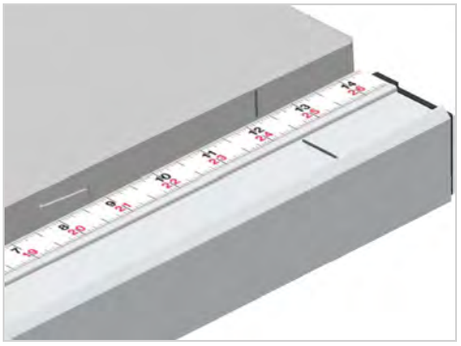

2. Coloque una regla sobre la mesa y la extensión de la mesa, paralela al riel.

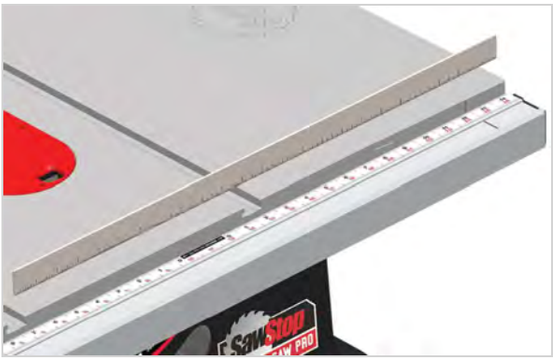

3. Compruebe la separación entre la extensión de la mesa y la regla. Si hay algún hueco, utilice una galga de espesores para determinar el tamaño. Si la separación es inferior a 0,05" (1,3 mm), la extensión de la mesa está alineada, por lo que no es necesario realizar ningún ajuste. Si la separación es superior a 0,05" (1,3 mm), continúe al siguiente paso.

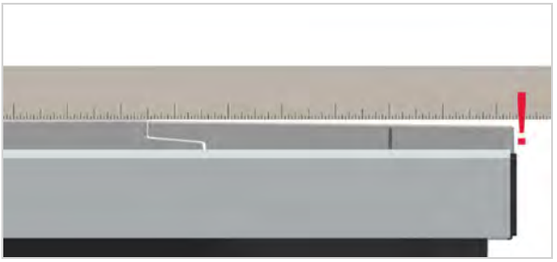

4. Extienda y bloquee la extensión de la mesa.

5. Utilice una llave hexagonal de 4 mm (0,15") para aflojar LIGERAMENTE los dos tornillos situados entre el riel delantero y la extensión de la mesa. Empuje hacia abajo o tire hacia arriba de la extensión de la mesa según sea necesario para corregir la alineación.

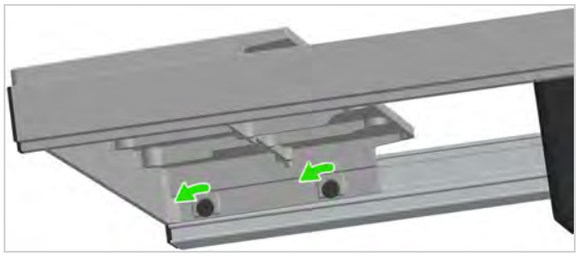

6. Desbloquee, cierre y vuelva a bloquear la extensión de la mesa. Vuelva a comprobar la alineación. Realice más ajustes si es necesario.

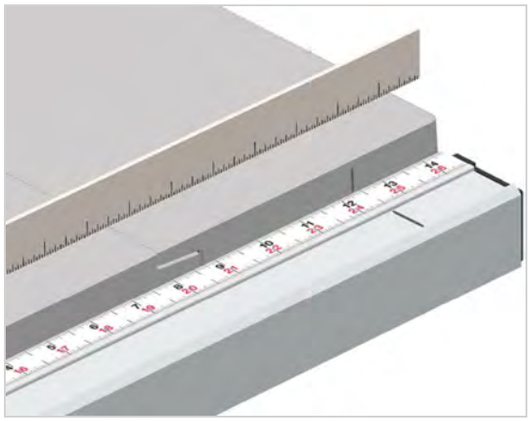

Una vez que la alineación sea correcta, compruebe la marca de lápiz realizada anteriormente, o la medida de la regla anotada, para asegurarse de que la extensión de la mesa siga alineada con el riel. Si las marcas están alineadas, continúe con el paso 7. Si las marcas no están alineadas, la extensión de la mesa se ha desplazado de un lado a otro con respecto al riel. Reajuste la extensión de la mesa para alinear las marcas. Utilice una regla para volver a comprobar la alineación vertical y, a continuación, vuelva a comprobar las marcas.

7. Una vez que el tablero de la mesa y el tablero de la extensión de la mesa estén alineados y que las marcas estén alineadas, abra la extensión de la mesa y apriete los tornillos.

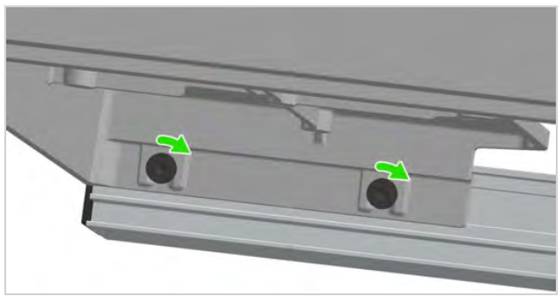

Cómo calibrar el calibre de inglete

1. Afloje la palanca (A). Utilice una escuadra combinada para garantizar que la barra y el calibre estén perpendiculares. Apriete la palanca para bloquear el cabezal (B).

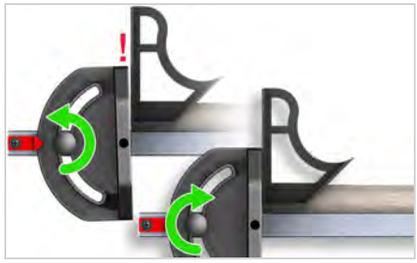

Vuelva a comprobar la alineación y realice los ajustes necesarios.

2. Compruebe que el indicador de ángulo está ajustado a 90 grados. Si se requiere algún ajuste, utilice un destornillador de estrella para aflojar el tornillo (A), ajuste el indicador de ángulo a 90 grados (B) y vuelva a apretar el tornillo.

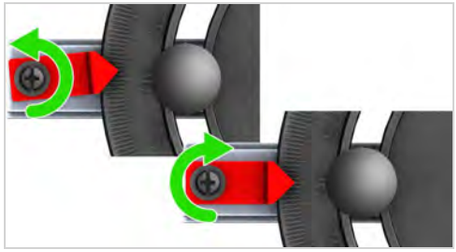

CARTUCHO DE FRENO

Cómo cambiar el cartucho de freno

ADVERTENCIA:
Apague y desenchufe siempre la sierra antes de trabajar en ella o realizar tareas de mantenimiento.

1. Desconecte la alimentación y desenchufe el cable de alimentación. Eleve completamente la hoja y ajuste la inclinación de la hoja a cero grados. Retire el inserto de mesa. Retire la hoja.

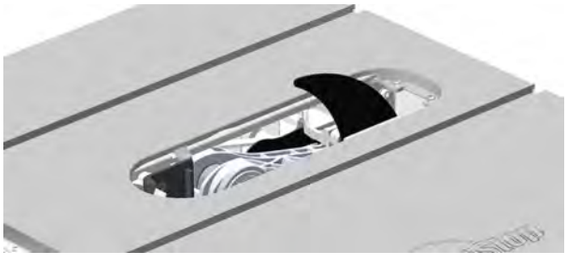

2. Gire la chaveta de freno 1/4 de vuelta en sentido horario y tire hacia fuera.

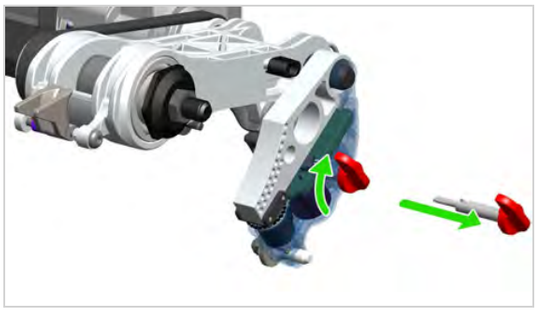

3. Saque el freno de los pasadores.

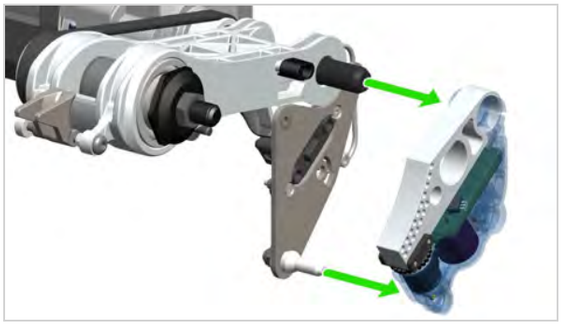

4. Deslice el nuevo freno en ambos pasadores. Inserte la llave y gírela 1/4 de vuelta en sentido antihorario para bloquearla. Vuelva a instalar la cuchilla de separación/protector de la hoja y el inserto de mesa.

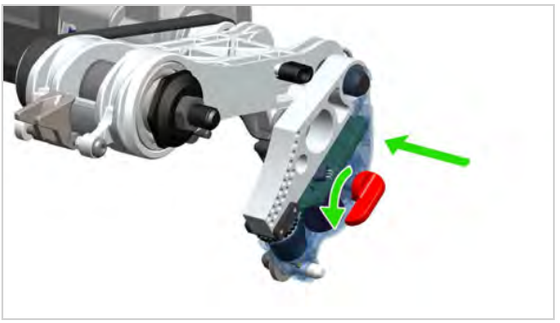

Cómo sustituir el cartucho de freno activado

Al activar el freno, la hoja dejará de girar y puede caer por debajo de la mesa. Debe cambiar el freno y la hoja para reajustar su sierra.

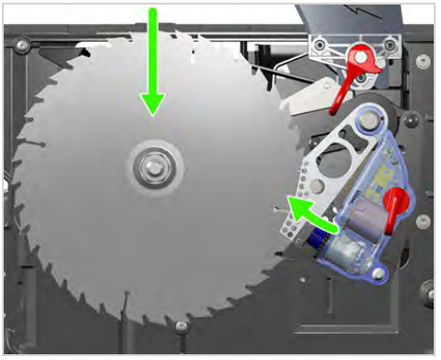

ADVERTENCIA:
Apague y desenchufe siempre la sierra antes de trabajar en ella o realizar tareas de mantenimiento.

1. Desconecte la alimentación y desenchufe el cable de alimentación. Gire el volante de elevación completamente en sentido antihorario y luego completamente en sentido horario para reajustar la hoja.

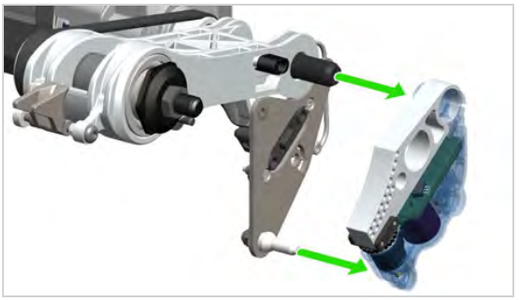

2. Retire el inserto de mesa y la cuchilla de separación o el protector de la hoja. Retire la chaveta de freno, el perno del árbol y la arandela.

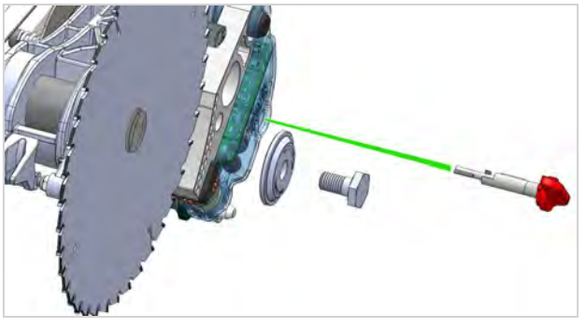

3. Utilice la llave de hoja para empujar ligeramente el freno hacia el extremo de los pasadores de montaje.

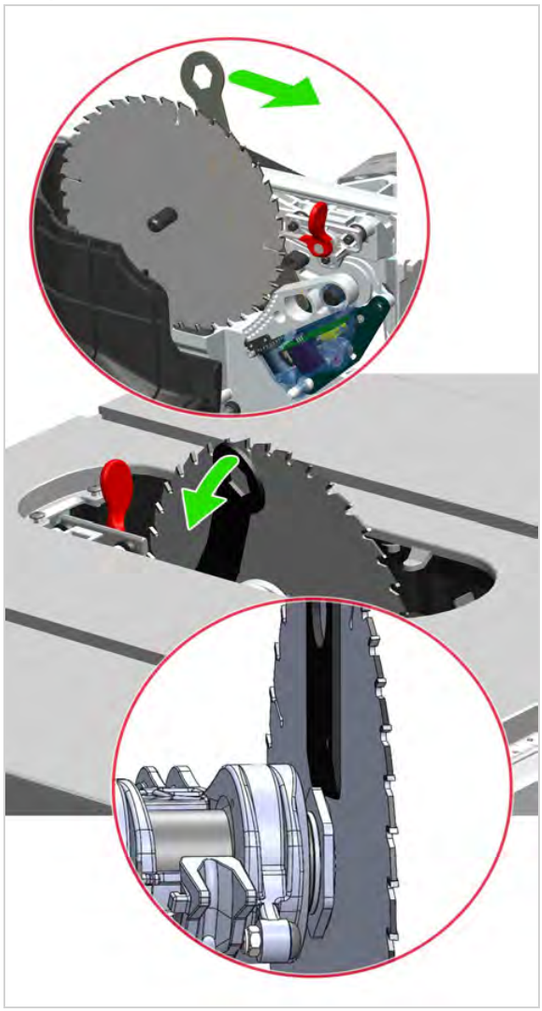

4. Utilice la llave de hoja con el extremo biselado como palanca para empujar ligeramente la hoja hacia el extremo del árbol.

   Repita los pasos 3 y 4 hasta que la hoja y el freno estén libres. Instale un cartucho de freno y una hoja nuevos. Vuelva a instalar la cuchilla de separación/protector de la hoja y el inserto de mesa.

Las fuerzas que se producen durante la activación pueden haber provocado que su hoja se haya desalineado ligeramente. Se recomienda alinear la hoja con las ranuras de inglete (véase la página 29) antes de utilizar la sierra.

Visite SawStop.eu/contact para proporcionar los detalles de la activación. Su aportación se utilizará en nuestra investigación y desarrollo en curso. También puede enviar el cartucho activado a SawStop y nosotros leeremos los datos almacenados en el cartucho. Si los datos indican que la activación se produjo por contacto con la piel, le enviaremos un cartucho de repuesto gratuito.

SOLUCIÓN DE PROBLEMAS

PROBLEMA	POSIBLES CAUSAS	SOLUCIÓN
El motor no arranca y las dos luces de estado de la caja de conexiones están apagadas.	La sierra no recibe alimentación.	Asegúrese de que la alimentación eléctrica de la sierra esté conectada y de que se suministra la tensión correcta.
	No hay ningún cartucho de freno instalado en la sierra.	Instale el cartucho de freno (véase la página 34).
	El cartucho de freno está defectuoso.	Sustituya el cartucho de freno por uno nuevo (véase la página 34).
El motor no arranca: el interruptor de alimentación está encendido, la luz de estado roja está encendida fija, la luz de estado verde está apagada (véase la página 23).	El cartucho de freno está defectuoso.	Sustituya el cartucho de freno por uno nuevo (véase la página 34).
El motor arranca lentamente o no alcanza la velocidad máxima de funcionamiento.	La tensión de alimentación eléctrica es demasiado baja.	Asegúrese de que la sierra reciba la tensión correcta.
	La correa está desgastada o patina.	Sustituya la correa.
El motor se detuvo inesperadamente durante su uso, pero el freno no se activó.	La palanca de arranque/parada recibió un impacto.	Asegúrese de que la palanca de arranque/parada esté en la posición de APAGADO y, a continuación, vuelva a arrancar la sierra.
	El material que se está cortando está sobrecargando el sistema de detección de seguridad (por ejemplo, madera verde o húmeda).	Utilice una madera o un corte diferente en el modo de derivación (véase la página 24).
	La energía eléctrica del sistema se perdió, al menos temporalmente.	Asegúrese de que el suministro eléctrico de la sierra esté encendido y de que utiliza la tensión correcta.
	El cartucho de freno está defectuoso.	Sustituya el cartucho de freno por uno nuevo (véase la página 34).

PROBLEMA	POSIBLES CAUSAS	SOLUCIÓN
No puede encender la sierra en el modo de derivación.	No se ha completado la secuencia para arrancar la sierra en el modo de derivación.	Siga los pasos para arrancar la sierra en el modo de derivación (véase la página 24).
	La llave de bloqueo del modo de derivación no está completamente introducida.	Inserte completamente la llave de derivación.
El freno se activó, aunque no hubo contacto accidental.	Un material conductor de la electricidad entró en contacto con la hoja, el árbol o la polea del árbol.	Asegúrese de que ningún metal ni ningún otro material conductor entre en contacto con la hoja, el árbol o la polea. Utilice el modo de derivación para cortar materiales conductores (véase la página 24).
	El separador o la cuchilla de separación entraron en contacto con la hoja.	Asegúrese de que el separador o la cuchilla de separación estén alineados y bien sujetos en su sitio. Debe haber un espacio de 4-8 mm (0,15"-0,31") entre la hoja y el separador o la cuchilla de separación (véase la página 4).
	La hoja hizo contacto con el trinquete de freno.	Asegúrese de que haya un espacio de 1,5 mm a 3 mm (0,06" a 0,11") entre los dientes de la hoja y el punto más cercano del cartucho de freno. Utilice solo una hoja de 10" (25,4 cm) con un cartucho de freno estándar.
La hoja golpea el trinquete de freno durante la instalación.	La hoja no tiene el tamaño correcto.	Utilice solo una hoja de 10" (25,4 cm) con un cartucho de freno estándar.
No se puede instalar la llave del cartucho.	La llave no gira correctamente para alinearse con el orificio de la llave en el cartucho.	Gire la llave de modo que el mango apunte directamente hacia el trinquete de freno.
	El eje de la llave del cartucho está atascado en el cartucho o en el soporte del cartucho.	Intente colocar la llave presionando hacia arriba o hacia abajo sobre la llave o el cartucho.
Al subir o bajar la hoja, la sensación o el sonido son bruscos.	El bloque de alineación está desgastado, dañado o necesita lubricación. El riel de elevación está sucio y necesita lubricación.	Limpie los componentes y vuelva a engrasarlos.
	El conjunto de prevención de retroceso está desgastado.	Póngase en contacto con el Servicio técnico de SawStop.

PROBLEMA	POSIBLES CAUSAS	SOLUCIÓN
La sierra no realiza cortes en bisel precisos.	Los topes de inclinación no están bien ajustados.	Ajuste los topes de inclinación.
	El indicador del ángulo de inclinación no está bien ajustado.	Ajuste el indicador del ángulo de inclinación.
No se puede extraer el cartucho de freno.	La llave del cartucho sigue instalada.	Retire la llave del cartucho.
	El cartucho está sujeto al pasador de pivote y al pasador de posicionamiento.	Saque el cartucho de los pasadores con una llave de hoja (véase la página 34).
No se puede instalar el cartucho de freno.	Los orificios de la carcasa del cartucho de freno no están alineados con el pasador de pivote ni con el pasador de posicionamiento.	Asegúrese de que los orificios de montaje del cartucho de freno estén alineados con el pasador de pivote y de posicionamiento.
	Hay residuos en el pasador de pivote o de posicionamiento, o en los orificios de montaje del cartucho.	Asegúrese de que los pasadores y los orificios de montaje estén limpios y sin obstrucciones.
	La hoja interfiere con el trinquete de freno.	Utilice solo una hoja de 10" (25,4 cm) con un cartucho de freno estándar.
No se puede extraer la llave del cartucho.	La llave del cartucho no está girada a la posición de DESBLOQUEO.	Gire la llave en sentido horario hasta que se detenga.
	El eje de la llave del cartucho está atascado en el cartucho o en el soporte de montaje del cartucho.	Intente girar y retirar la llave presionando hacia arriba o hacia abajo sobre la llave o el cartucho.

Si tiene más preguntas y necesita más información, póngase en contacto con el Servicio técnico de SawStop (véase SawStop.eu/contact).

NOTAS

SawStop.eu
SawStop.uk

SawStop 11555 SW Myslony St, Tualatin, OR 97062 USA
TTS Europe SE 73240 Wendlingen a.N., DE
UK Rep Authorised Rep. Compliance Ltd. ARC House, LA2 0DT, UK

Sales / Customer Support SalesEurope@SawStop.com
Technical Support SupportEurope@SawStop.com

85-007597-00
Rev. A - 06242024